Τεχνικός Κατάλογος | Technical Catalogue

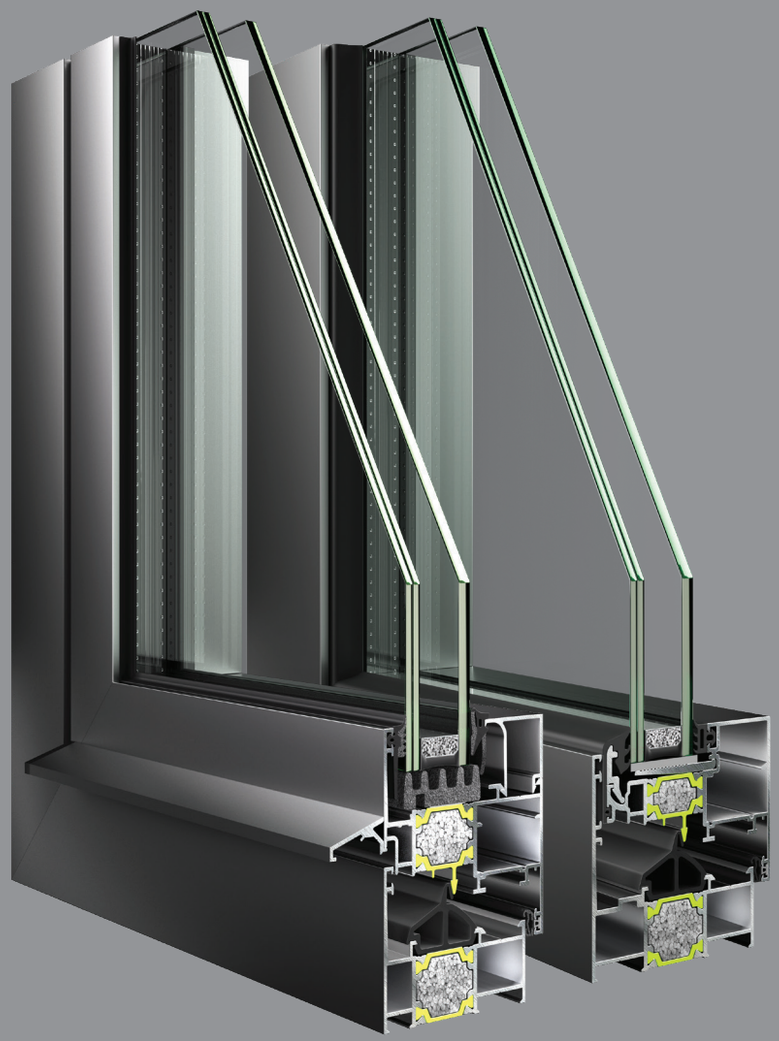

Ανοιγόμενο Θερμομονωτικό Σύστημα
Thermal Break Opening System

EOS 60 Hybrid

EUROPA® ALUMINIUM SYSTEMS

ΑΝΟΙΓΟΜΕΝΟ ΘΕΡΜΟΜΟΝΩΤΙΚΟ ΣΥΣΤΗΜΑ
THERMAL BREAK OPENING SYSTEM

Νέο ολοκληρωμένο σύστημα παραθύρων και πορτών, σχεδιασμένο για να καλύπτει τις τάσεις του σήμερα αλλά και το αύριο. Μειώνει την απαιτούμενη κτηριακή ενέργεια, προσφέρει αυξημένη πρόσβαση του φυσικού φωτός, εξαιρετικές επιδόσεις σε αντίξοες κλιματολογικές συνθήκες και ασφάλεια.

Διαθέτει μεγάλη γκάμα κατασκευαστικών επιλογών και συνδυάζεται άψογα σε σύνθετες κατασκευές με το συρόμενο σύστημα ESS 34. Ο συνδυασμός των δύο αυτών συστημάτων αποτελεί την ιδανική επιλογή για αντικαταστάσεις καλύπτοντας όλες τις απαιτούμενες προδιαγραφές.

Για πιο minimal γραμμές, δίνεται η δυνατότητα χρήσης του κρυφού φύλλου που μειώνει αισθητά την εμφανή επιφάνεια του πλαισίου.

EOS 60 Hybrid is the new aluminium system for windows and doors, specially designed to cover recent needs as also these of tommorow. The system achieves significant reduction of building energy consumption and offers high level of natural lighting, outstanding performance in demanding climate conditions and security.

The system offers wide range of construction choices and can be perfectly combined with the sliding system ESS 34 Hybrid. Both systems are the prefect choice concerning the replacement of old systems covering all the necessary specifications.

For minimal design the use of hidden sash can cover the sash ideally, so as the outer joints are not visible.

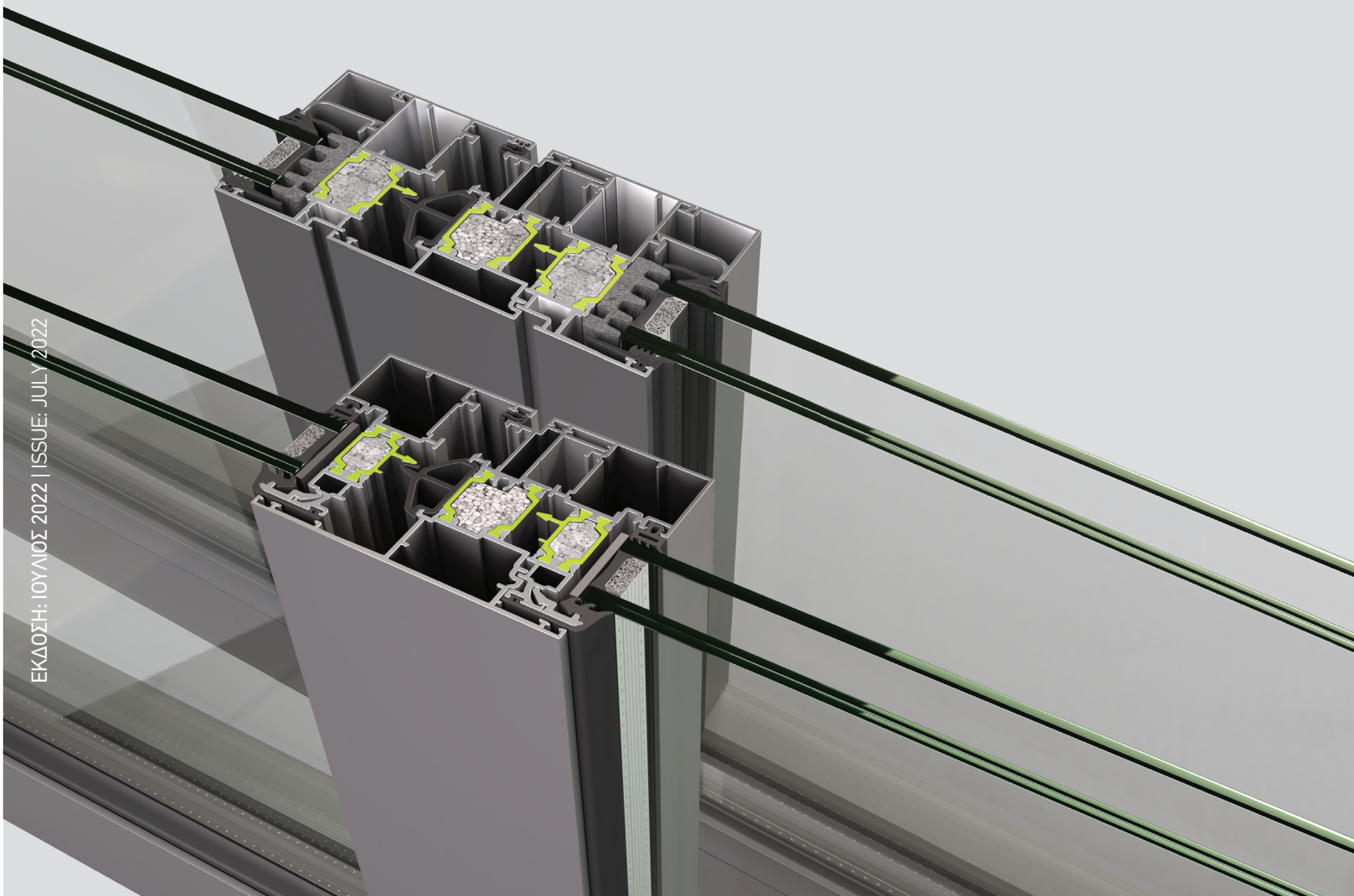

ESS 60 Hybrid

Τεχνικά Χαρακτηριστικά Συστήματος
System's Technical Characteristics

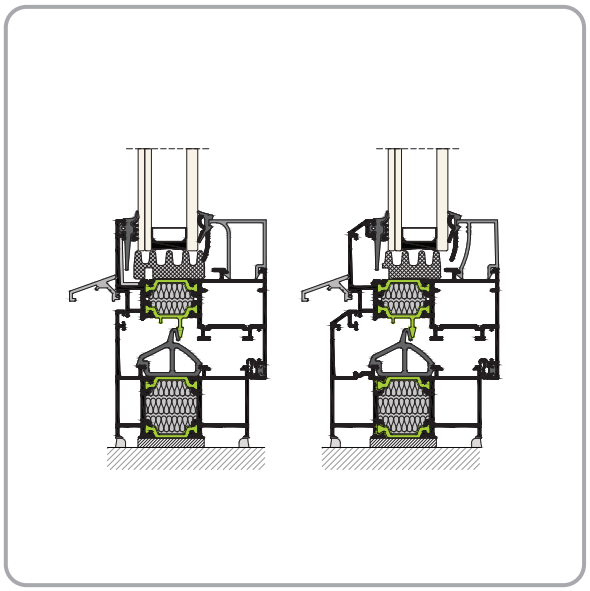

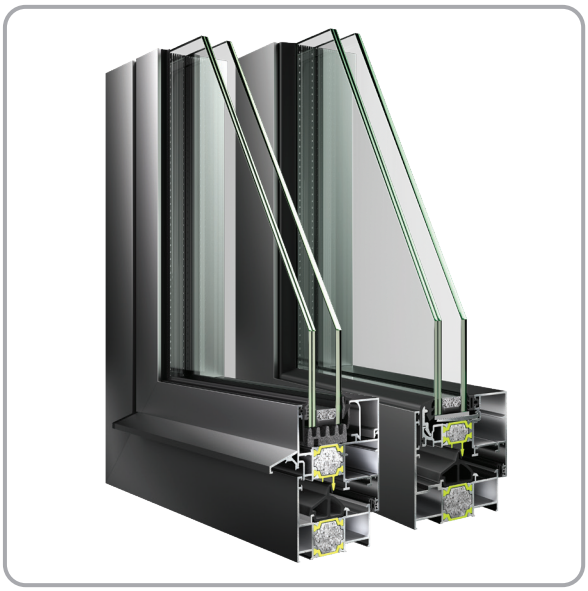

ΒΑΣΙΚΑ ΧΑΡΑΚΤΗΡΙΣΤΙΚΑ ΣΥΣΤΗΜΑΤΟΣ

1. Σχεδιασμός των προφίλ σε ίσια αλλά και σπαστή γραμμή.
2. Χρήση πολυαμιδίων 16 έως 24mm.
3. Προφίλ για χρήση περιμετρικού μηχανισμού κλειδώματος για αυξημένη ασφάλεια.
4. Επιλογή κρυφού φύλλου με έμφαση στο μίνιμαλ σχεδιασμό.
5. Αυξημένο επίπεδο θερμομόνωσης και ηχομόνωσης.
6. Δυνατότητα χρήσης διπλού ή τριπλού υαλοπίνακα έως 52mm.
7. Δυνατότητα κάλυψης όλων των απαιτήσεων βάσει ΚΕΝΑΚ.
8. Ιδανικό σύστημα για αντικαταστάσεις παλαιών κουφωμάτων.
9. Πρόσθετη μόνωση περιμετρικά των υαλοπινάκων.
10. Πρόσθετη μόνωση ανάμεσα των πολυαμιδίων.
11. Ελαστικά διπλής διέλασης, πλήρως ανακυκλώσιμα, για μέγιστη θερμομόνωση (EPDM-Expanded EPDM).
12. Δυνατότητα συνδυασμού με το σύστημα ESS 34 Hybrid για σύνθετες κατασκευές.

BASIC CHARACTERISTICS

1. Straight line and chamfered design profiles.
2. Use of 16 to 24mm polyamides.
3. Safety profiles using multilocking mechanism for maximum security.
4. Emphasis on minimal design with optional hidden sash profile.
5. Increased thermal and sound insulation.
6. Double or triple glass available up to 52mm.
7. Capacity to meet all requirements according to KENAK (Greek Regulation for the Energy Efficiency of Buildings).
8. Ideal system for windows replacement.
9. Extra insulation arround the glass pane.
10. Extra insulation between the polyamides.
11. Full recyclable double-extrusion rubber (EPDM-Expanded EPDM) for maximum thermal insulation.
12. Can be combined with ESS 34 Hybrid system.

ΤΥΠΟΛΟΓΙΕΣ ΚΑΤΑΣΚΕΥΩΝ

- Πόρτες εισόδου.
- Ανοιγόμενα (με ανάκλιση ή χωρίς).
- Ανοιγόμενα παράθυρα με κρυφό φύλλο.
- Σταθερά Υαλοστάσια.
- Σύνθετες κατασκευές.

TYPOLOGIES

- Entrance doors.
- Opening windows (tilting or not).
- Opening windows with hidden sash.
- Fixed glazing.
- Composite typologies.

ΤΕΧΝΙΚΑ ΧΑΡΑΚΤΗΡΙΣΤΙΚΑ / *TECHNICAL CHARACTERISTICS*

Κράμα αλουμινίου:	**EN AW 6060 T6**	Aluminium alloy
Σκληρότητα:	**12 Webster**	Hardness
Ελάχιστο πάχος βαφής:	**75μm**	Minimum coating thickness
Πάχος των προφίλ:	**1,3-2mm**	Profile thickness
Ανοχές διαστάσεων σύμφωνα με:	**EN 12020-02**	Tolerance according to
Διαστάσεις κάσας:	**60mm x 53mm**	Dimensions of frame
Διαστάσεις φύλλου τζαμιού:	**68mm x 75mm**	Dimensions of glass sash
Πάχος υάλωσης φύλλου τζαμιού:	**16-52mm**	Glazing thickness
Πλάτος πολυαμιδίων:	**16-24mm**	Polyamide width
Συντελεστής θερμοπερατότητας πλαισίου:	**Uf=1,8-2,6W/m²K**	Thermal coefficient of frame
Μέγιστες διαστάσεις φύλλου (ΠxΥ):	**1,0m x 2,3m**	Maximum sash dimensions (WxH)
Μέγιστο βάρος φύλλου:	**150Kgr**	Maximum sash weight

Μετρήσεις Συντελεστή Θερμοπερατότητας Συστήματος
System's Thermal Conductivity Calculations

1 ADVANCED

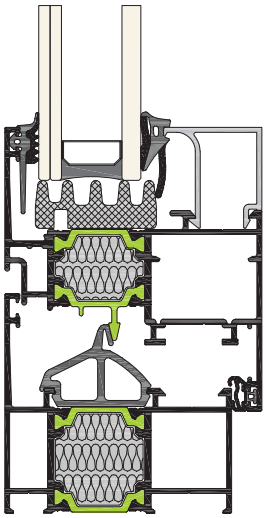

Uf : 2,29 W/m² K

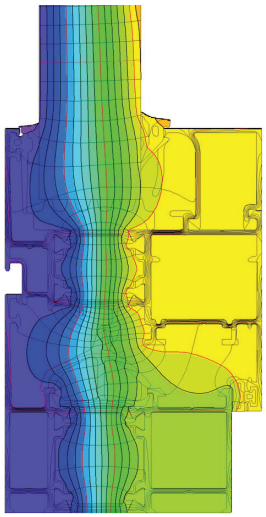

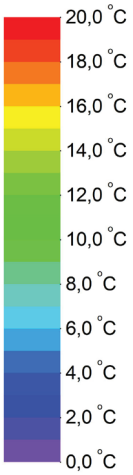

2 STANDARD

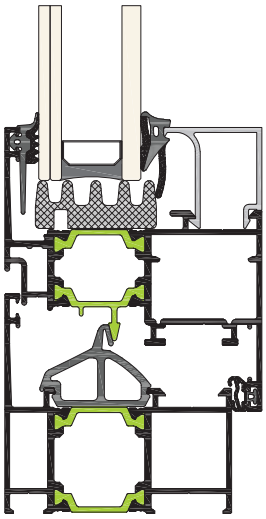

Uf : 2,46 W/m² K

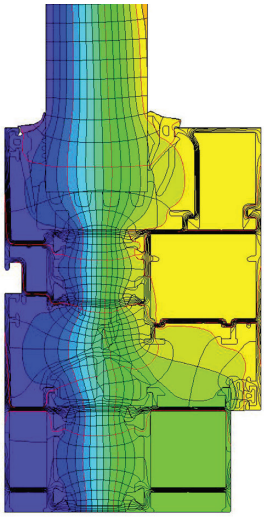

1.1a Συνοπτικός Πίνακας Προφίλ
General Profiles Table

TH 57101

Μήκος - Length	Θεωρ. Βάρος - Theor.Weight
6.0 m	**1.089 gr/m**

Κάσα - Frame

I_x=5.45 cm^4 $I_{y(s)}$=15.86 cm^4

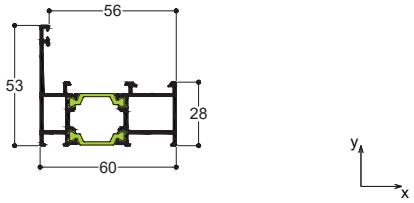

TH 57102

Μήκος - Length	Θεωρ. Βάρος - Theor.Weight
6.0 m	**1.170 gr/m**

Κάσα - Frame

I_x=7.43 cm^4 $I_{y(s)}$=17.29 cm^4

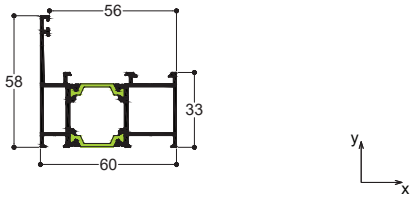

TH 57103

Μήκος - Length	Θεωρ. Βάρος - Theor.Weight
6.0 m	**1.293 gr/m**

Σπαστή Κάσα - Chamfered Frame

I_x=9.84 cm^4 $I_{y(s)}$=23.44 cm^4

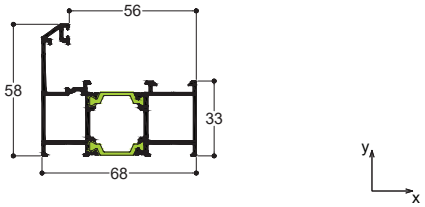

TH 57104

Μήκος - Length	Θεωρ. Βάρος - Theor.Weight
6.0 m	**1.009 gr/m**

Κάσα για Camera Europea
Frame for C.E. Mechanism

I_x=4.00 cm^4 $I_{y(s)}$=14.43 cm^4

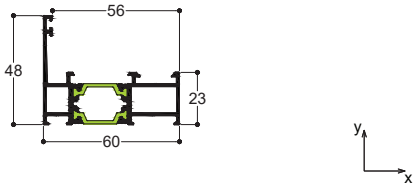

TH 57105

Μήκος - Length	Θεωρ. Βάρος - Theor.Weight
6.0 m	**1.164 gr/m**

Κάσα Αλλαγής Φοράς - Reversal Profile

I_x=7.33 cm^4 $I_{y(s)}$=16.08 cm^4

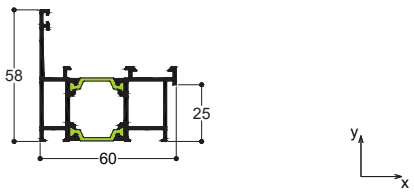

TH 57106

Μήκος - Length	Θεωρ. Βάρος - Theor.Weight
6.0 m	**1.339 gr/m**

Κάσα Κρυφού Φύλλου - Hidden Sash Frame

I_x=14.31 cm^4 $I_{y(s)}$=26.78 cm^4

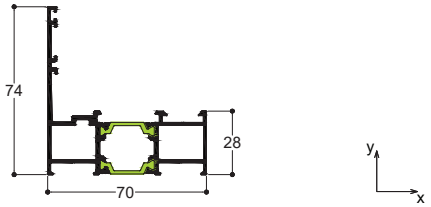

TH 57107

Μήκος - Length	Θεωρ. Βάρος - Theor.Weight
6.0 m	**719 gr/m**

Κατωκάσι Στεγάνωσης -
Threshold Waterproofing

I_x=0.34 cm^4 $I_{y(s)}$=9.98 cm^4

TH 57108

Μήκος - Length	Θεωρ. Βάρος - Theor.Weight
6.0 m	**2.321 gr/m**

Ενιαία Κάσα (Τζάμι-Σήτα-Πατζούρι)
Wide Frame (Glass-Insect Screen-Shutter)

I_x=20.36 cm^4 $I_{y(s)}$=266.71 cm^4

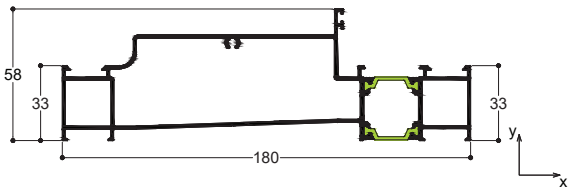

TH 57109

Μήκος - Length	Θεωρ. Βάρος - Theor.Weight
6.0 m	**1.549 gr/m**

Κάσα Πόρτας - Door Frame

I_x=12.84 cm^4 $I_{y(s)}$=41.99 cm^4

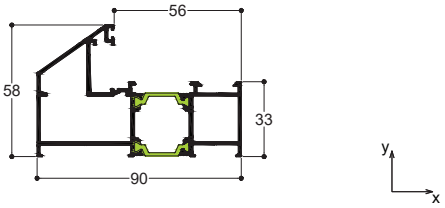

TH 57110

Μήκος - Length	Θεωρ. Βάρος - Theor.Weight
6.0 m	**651 gr/m**

Κατωκάσι Στεγάνωσης -
Threshold Waterproofing

I_x=0.33 cm^4 $I_{y(s)}$=5.39 cm^4

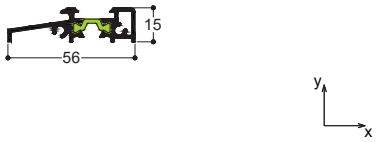

TH 57112

Μήκος - Length	Θεωρ. Βάρος - Theor.Weight
6.0 m	**1.549 gr/m**

Κάσα Ανακλινόμενου Συρόμενου Μηχανισμού
Frame for Tilt and Sliding Mechanism

I_x=22.41 cm^4 $I_{y(s)}$=24.25 cm^4

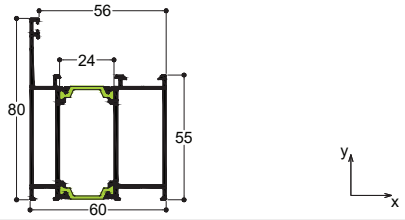

TH 57113

Μήκος - Length	Θεωρ. Βάρος - Theor.Weight
6.0 m	**1.558 gr/m**

Κάσα Πλατιά για Τοποθέτηση Σήτας
Wide Frame for Combination with Insect Screen Sash

I_x=7.34 cm^4 $I_{y(s)}$=66.17 cm^4

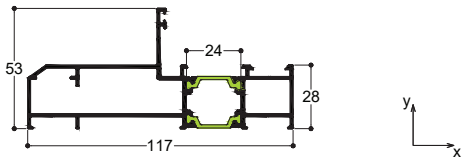

TH 57114

Μήκος - Length	Θεωρ. Βάρος - Theor.Weight
6.0 m	**731 gr/m**

Τακάκι Σταθερού Τζαμιού Κρυφού Φύλλου
Glass Support for Fix Hidden Sash

I_x=0.99 cm^4 $I_{y(s)}$=1.90 cm^4

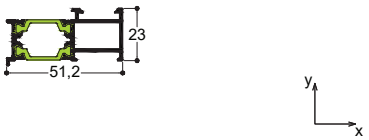

TH 57115

Μήκος - Length	Θεωρ. Βάρος - Theor.Weight
6.0 m	**976 gr/m**

Προέκταση Κάσας-Frame Extension

I_x=2.25 cm^4 $I_{y(s)}$=7.85 cm^4

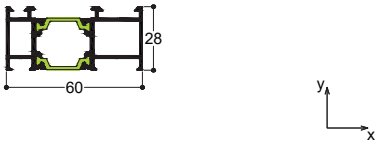

TH 57116

Μήκος - Length	Θεωρ. Βάρος - Theor.Weight
6.0 m	**1.044 gr/m**

Προέκταση Κάσας για TH 57103
Frame Extension for TH 57103

I_x=2.47 cm^4 $I_{y(s)}$=3.05 cm^4

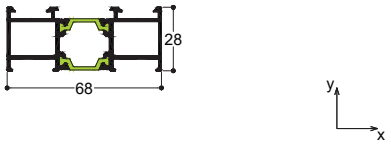

TH 57117

Μήκος - Length	Θεωρ. Βάρος - Theor.Weight
6.0 m	**1.052 gr/m**

Προέκταση Κάσας για TH 57106
Frame Extension for TH 57106

I_x=2.47 cm^4 $I_{y(s)}$=8.82 cm^4

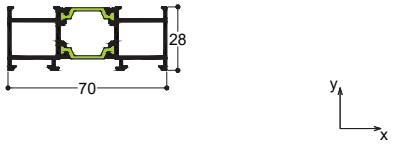

TH 57118

Μήκος - Length	Θεωρ. Βάρος - Theor.Weight
6.0 m	**1.649 gr/m**

Κάσα Αντικαταστάσεων
Replacement Frame

I_x=7.73 cm^4 $I_{y(s)}$=88.08 cm^4

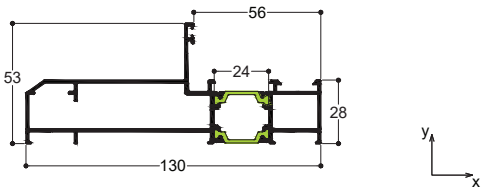

TH 57119

Μήκος - Length	Θεωρ. Βάρος - Theor.Weight
6.0 m	**1.625 gr/m**

Κάσα Συνεπίπεδης Πόρτας
Frame for Level Doors

I_x=23.53 cm^4 $I_{y(s)}$=31.07 cm^4

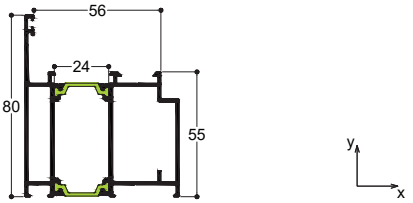

TH 57123

Μήκος - Length	Θεωρ. Βάρος - Theor.Weight
6.0 m	**1.339 gr/m**

Κάσα Περιστρεφόμενου
Frame for Pivot Window

I_x=7.23 cm^4 $I_{y(s)}$=25.67 cm^4

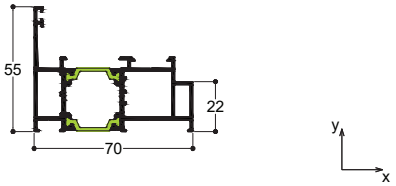

TH 57201

Μήκος - Length	Θεωρ. Βάρος - Theor.Weight
6.0 m	**1.343 gr/m**

Φύλλο Τζαμιού 75mm - Glass Sash 75m

I_x=9.89 cm^4 $I_{y(s)}$=26.35 cm^4

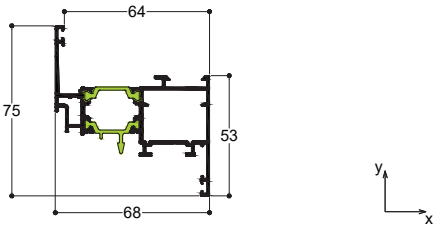

TH 57203

Μήκος - Length	Θεωρ. Βάρος - Theor.Weight
6.0 m	**1.292 gr/m**

Φύλλο Τζαμιού 72mm - Glass Sash 72mm

I_x=8.42 cm^4 $I_{y(s)}$=25.18 cm^4

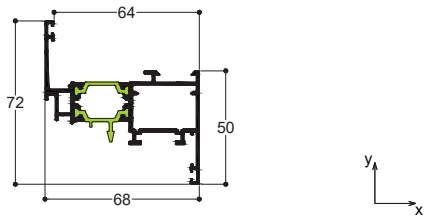

TH 57205

Μήκος - Length	Θεωρ. Βάρος - Theor.Weight
6.0 m	**1.345 gr/m**

Σπαστό Φύλλο Τζαμιού 72mm
Chamferd Glass Sash 72mm

I_x=10.31 cm^4 $I_{y(s)}$=26.21cm^4

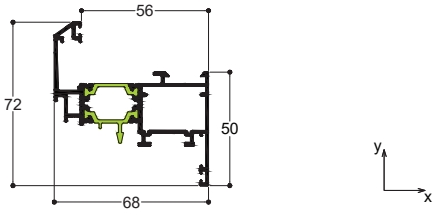

TH 57206

Μήκος - Length	Θεωρ. Βάρος - Theor.Weight
6.5 m	**1.853 gr/m**

Φύλλο Πόρτας - Door Sash

I_x=32.87cm^4 $I_{y(s)}$=38.10 cm^4

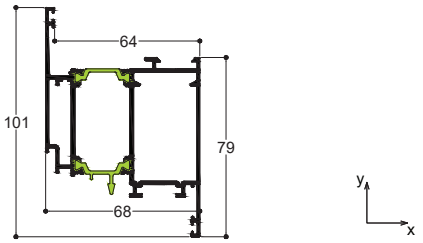

TH 57208

Μήκος - Length	Θεωρ. Βάρος - Theor.Weight
6.5 m	**2.035 gr/m**

Φύλλο Πόρτας Εξωτερικά Ανοιγόμενο
Outwards Opening Door Sash

$I_{x(s)}$=40.51 cm^4 I_y=38.07 cm^4

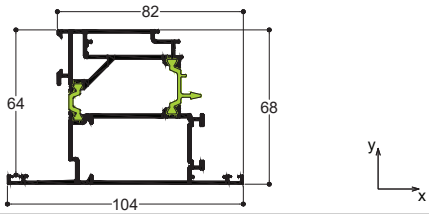

TH 57210

Μήκος - Length	Θεωρ. Βάρος - Theor.Weight
6.0 m	**1.264 gr/m**

Κρυφό Φύλλο Τζαμιού - Glass Hidden Sash

I_x=7.31 cm^4 $I_{y(s)}$=22.38 cm^4

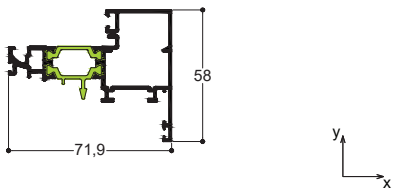

TH 57211

Μήκος - Length	Θεωρ. Βάρος - Theor.Weight
6.0 m	**1.281 gr/m**

Κρυφό Φύλλο Τζαμιού (Περιμ. Μηχ.)
Glass Hidden Sash (ALU 16 Groove)

I_x=6.87 cm^4 $I_{y(s)}$=22.68 cm^4

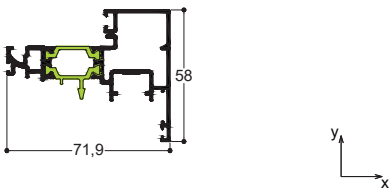

TH 57213

Μήκος - Length	Θεωρ. Βάρος - Theor.Weight
6.0 m	**1.571 gr/m**

Φύλλο Παραθύρου Εξωτερικά Ανοιγόμενο
Outwards Opening Window Sash

I_x=15.05 cm^4 $I_{y(s)}$=29.65 cm^4

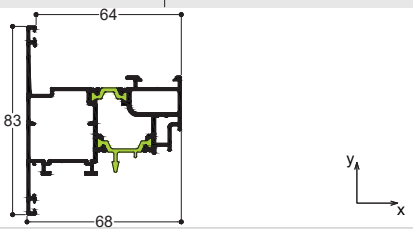

TH 57214

Μήκος - Length	Θεωρ. Βάρος - Theor.Weight
6.5 m	**1.236 gr/m**

Φύλλο Πόρτας με Πάνελ Αλουμινίου
Door Sash with Aluminium Panel

I_x=9.09 cm^4 $I_{y(s)}$=22.63 cm^4

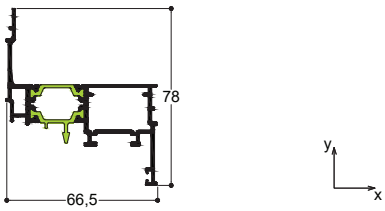

TH 57215

Μήκος - Length	Θεωρ. Βάρος - Theor.Weight
6.5 m	**1.689 gr/m**

Φύλλο Πόρτας με Πάνελ Αλουμινίου
Door Sash with Aluminium Panel

I_x=24.61 cm^4 $I_{y(s)}$=30.09 cm^4

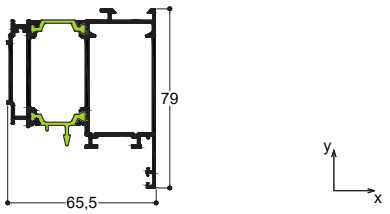

TH 57219

Μήκος - Length	Θεωρ. Βάρος - Theor.Weight
6.0 m	**1.574 gr/m**

Φύλλο Περιστρεφόμενου
Sash for Pivot Window

I_x=14.18 cm^4 $I_{y(s)}$=31.46 cm^4

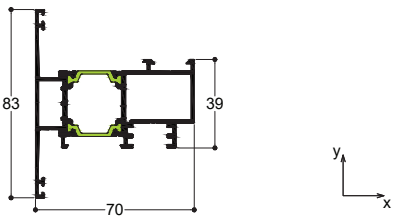

TH 57231

Μήκος - Length	Θεωρ. Βάρος - Theor.Weight
6.0 m	**1.352 gr/m**

Φύλλο Τζαμιού (Περιμ. Μηχ.) 75mm
Glass Sash (ALU 16 Groove) 75mm

I_x=9.34 cm^4 $I_{y(s)}$=26.56 cm^4

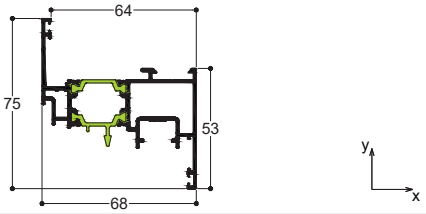

TH 57232

Μήκος - Length	Θεωρ. Βάρος - Theor.Weight
6.0 m	**1.310 gr/m**

Φύλλο Τζαμιού (Περιμ. Μηχ.) 72mm
Glass Sash (ALU 16 Groove) 72mm

I_x=7.94 cm^4 $I_{y(s)}$=25.54 cm^4

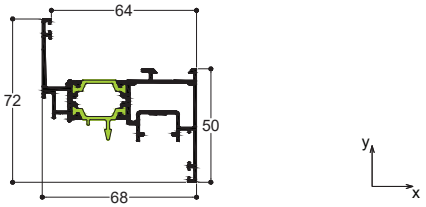

TH 57233

Μήκος - Length	Θεωρ. Βάρος - Theor.Weight
6.0 m	**1.363 gr/m**

Σπαστό Φύλλο Τζαμιού (Περιμ. Μηχ.) 72mm
Chamfered Glass Sash (ALU 16 Groove)

I_x=9.77 cm^4 $I_{y(s)}$=26.60 cm^4

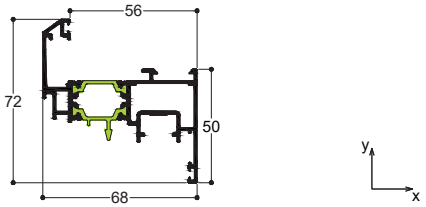

TH 57234

Μήκος - Length	Θεωρ. Βάρος - Theor.Weight
6.5 m	**1.879 gr/m**

Φύλλο Πόρτας (Περιμ. Μηχ.)
Door Sash (ALU 16 Groove)

$I_{x(s)}$=38.70 cm^4 I_y=31.95 cm^4

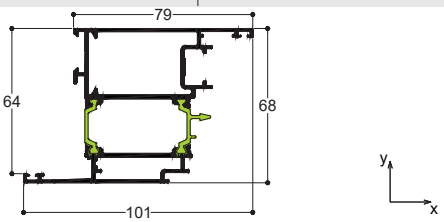

TH 57235

Μήκος - Length	Θεωρ. Βάρος - Theor.Weight
6.5 m	**2.045 gr/m**

Φύλλο Πόρτας Εξωτερικά Ανοιγόμενο (Περ.)
Outwards Opening Door Sash (ALU 16)

$I_{x(s)}$=40.83 cm^4 I_y=36.99 cm^4

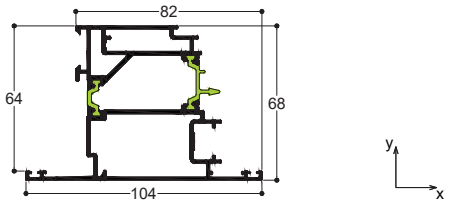

TH 57301

Μήκος - Length	Θεωρ. Βάρος - Theor.Weight
6.0 m	**1.326 gr/m**

Μπινί Διφύλλων για Camera Europea
Adjoining Profile for European Groove

I_x=8.95 cm^4 $I_{y(s)}$=21.35 cm^4

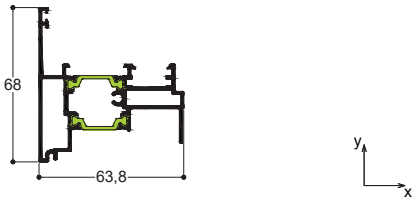

TH 57302

Μήκος - Length	Θεωρ. Βάρος - Theor.Weight
6.0 m	**1.725 gr/m**

Μπινί Διφύλλων Κρυφού Φύλλου
Adjoining Profile for Hidden Sash

$I_{x(s)}$=37.54 cm^4 I_y=28.67 cm^4

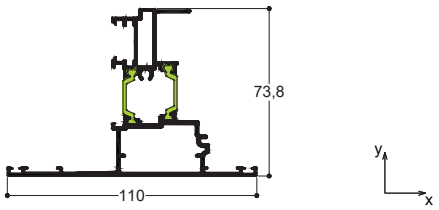

TH 57303

Μήκος - Length	Θεωρ. Βάρος - Theor.Weight
6.0 m	**1.346 gr/m**

Μπινί Περιστρεφόμενου
Rebate for Pivot Window

$I_{x(s)}$=7.52 cm^4 I_y=18.30 cm^4

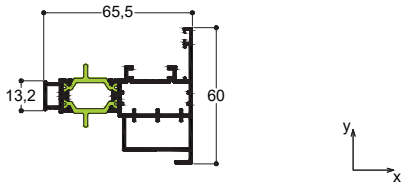

TH 57331

Μήκος - Length	Θεωρ. Βάρος - Theor.Weight
6.0 m	**1.361 gr/m**

Μπινί Διφύλλων (Περιμ. Μηχ.)
Adjoining Profile (ALU 16 Groove)

I_x=9.33 cm^4 $I_{y(s)}$=20.92cm^4

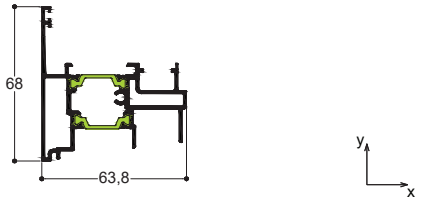

TH 57332

Μήκος - Length	Θεωρ. Βάρος - Theor.Weight
6.0 m	**1.760 gr/m**

Μπινί Διφύλλων Κρυφού Φύλλου (Περιμ.)
Adjoining Profile for Hidden Sash (ALU 16)

$I_{x(s)}$=37.35 cm^4 I_y=29.05 cm^4

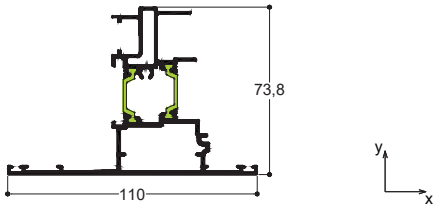

TH 57402

Μήκος - Length	Θεωρ. Βάρος - Theor.Weight
6.0 m	**1.264 gr/m**

Χώρισμα Ίσιων Φύλλων
Transom for Straight Window Sash

I_x=8.01 cm^4 $I_{y(s)}$=24.15 cm^4

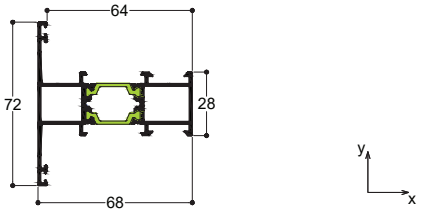

TH 57403

Μήκος - Length	Θεωρ. Βάρος - Theor.Weight
6.0 m	**1.581 gr/m**

Χώρισμα Κρυφού Φύλλου
Transom for Hidden Sash

$I_{x(s)}$=32.44 cm^4 I_y=30.67 cm^4

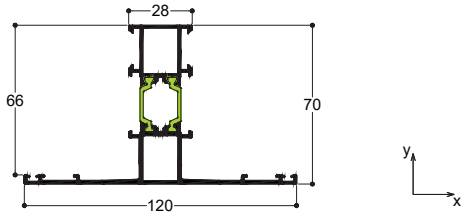

TH 57405

Μήκος - Length	Θεωρ. Βάρος - Theor.Weight
6.0 m	**1.234 gr/m**

Χώρισμα Κάσας-Σπαστού Φύλλου
Transom for Frame-Chamfered Window Sash

I_x=9.38 cm^4 $I_{y(s)}$=18.65 cm^4

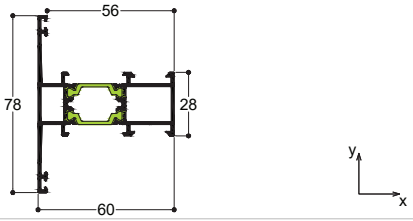

TH 57406

Μήκος - Length	Θεωρ. Βάρος - Theor.Weight
6.0 m	**1.674 gr/m**

Μεγάλο Χώρισμα Κάσας-Φύλλου
Transom for Frame-Window Sash

$I_{x(s)}$=31.65 cm^4 I_y=26.81 cm^4

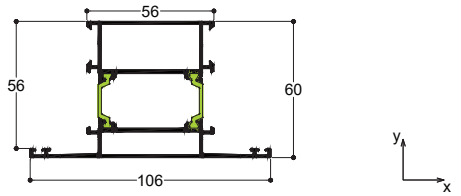

TH 57409

Μήκος - Length	Θεωρ. Βάρος - Theor.Weight
6.0 m	**1.934 gr/m**

Κάτω Ταμπλάς Πόρτας - Kickplate

I_x=51.49 cm^4 $I_{y(s)}$=41.00 cm^4

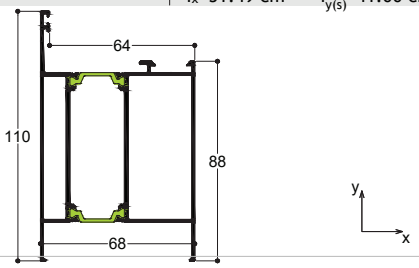

TH 57410

Μήκος - Length	Θεωρ. Βάρος - Theor.Weight
6.0 m	**1.357 gr/m**

Χώρισμα Κάσας
Transom for Frame

I_x=9.61 cm^4 $I_{y(s)}$=21.06 cm^4

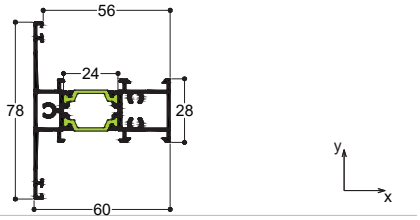

TH 57411

Μήκος - Length	Θεωρ. Βάρος - Theor.Weight
6.0 m	**1.811 gr/m**

Μεγάλο Χώρισμα Κάσας
Transom for frame

I_x=34.21 cm^4 $I_{y(s)}$=29.21 cm^4

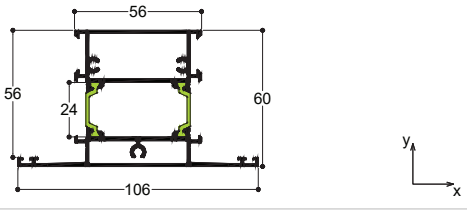

TH 57412

Μήκος - Length	Θεωρ. Βάρος - Theor.Weight
6.0 m	**1.330 gr/m**

Χώρισμα Φύλλου
Transom for Window Sash

I_x=8.1 cm^4 $I_{y(s)}$=25.83 cm^4

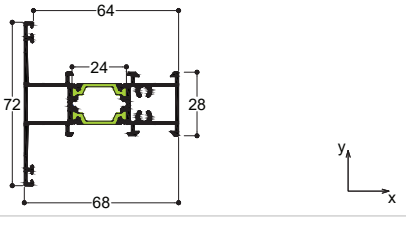

TH 57413

Μήκος - Length	Θεωρ. Βάρος - Theor.Weight
6.0 m	**1.300 gr/m**

Χώρισμα Σπαστού Φύλλου
Transom for Chamfered Sash

I_x=9.48 cm^4 $I_{y(s)}$=19.94 cm^4

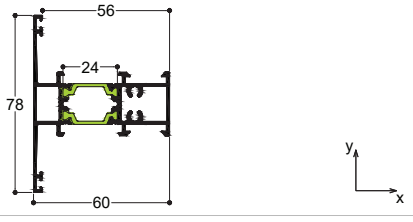

TH 57603

Μήκος - Length	Θεωρ. Βάρος - Theor.Weight
6.0 m	**1.519 gr/m**

Συνδετικό Κασών - Frame Connector

I_x=1.48 cm^4 $I_{y(s)}$=75.07 cm^4

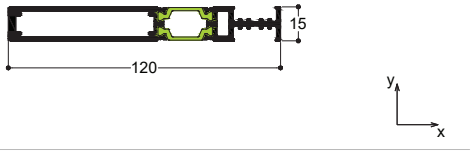

TH 57604	Μήκος - Length 6.0 m	Θεωρ. Βάρος - Theor.Weight **1.652 gr/m**
Γωνιακή Κολώνα 90° - Corner Mullion 90°	$I_{x(s)}$=32.93 cm^4	Iy=33.22 cm^4

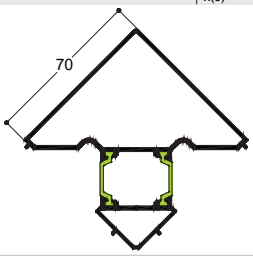

TH 57610	Μήκος - Length 6.0 m	Θεωρ. Βάρος - Theor.Weight **840 gr/m**
Μετατροπέας Φύλλου σε Κάσα Sash to Frame Converter	$I_{x(s)}$=- cm^4 -	I_y=- cm^4

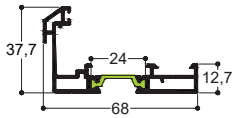

TH 57623	Μήκος - Length 6.0 m	Θεωρ. Βάρος - Theor.Weight **1.166 gr/m**
Πρόσθετο Προφίλ Στεγάνωσης Πόρτας Door Sash Add-On Profile	I_x=3.01 cm^4	$I_{y(s)}$=17.91 cm^4

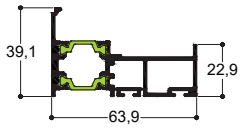

TH 57624	Μήκος - Length 6.0 m	Θεωρ. Βάρος - Theor.Weight **1.173 gr/m**
Πρόσθετο Προφίλ Στεγάνωσης για Φύλλο Πόρτας με Πάνελ Αλουμινίου Sash Add-On Profil for Door with Aluminium Panel	I_x=2.41 cm^4	$I_{y(s)}$=15.88 cm^4

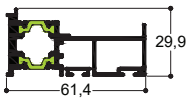

TH 5592	Μήκος - Length 6.0 m	Θεωρ. Βάρος - Theor.Weight **1.889 gr/m**
Κολώνα Μεταβλητών Μοιρών Variable Degrees Mullion	I_x=34.22 cm^4	$I_{y(s)}$=38.85 cm^4

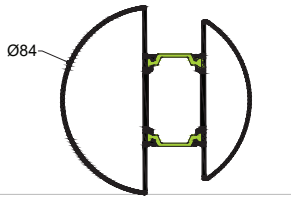

TV 12503	Μήκος - Length 6.0 m	Θεωρ. Βάρος - Theor.Weight **119 gr/m**
Καπάκι Κολώνας Ενίσχυσης Cover for Reinforcement Mullion	-	

TV 12603	Μήκος - Length 6.0 m	Θεωρ. Βάρος - Theor.Weight **1.368 gr/m**
Κολώνα Ενίσχυσης Reinforcement Mullion	I_x=32.50 cm^4	I_y=5.00 cm^4

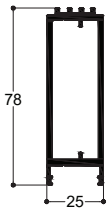

TV 12621	Μήκος - Length 6.0 m	Θεωρ. Βάρος - Theor.Weight **1.231 gr/m**
Προφίλ ενίσχυσης Reinforcement Profile	I_x=1.88 cm^4	$I_{y(s)}$=7.52 cm^4

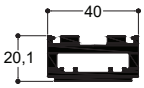

TV 00626	Μήκος - Length 6.0 m	Θεωρ. Βάρος - Theor.Weight **117 gr/m**
Συνδετικό Κασών - Frame Connector	-	

TV 2080	Μήκος - Length 6.0 m	Θεωρ. Βάρος - Theor.Weight **253 gr/m**
Πηχάκι Οβαλίνας - Clip for P3 Louver	-	

TV 27401	Μήκος - Length 6.0 m	Θεωρ. Βάρος - Theor.Weight **863 gr/m**
Χώρισμα Πατζουριού - Transom for Shutter Sash	I_x=11.67 cm^4	$I_{y(s)}$=7.78 cm^4

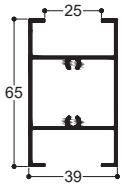

TV 27402	Μήκος - Length 6.0 m	Θεωρ. Βάρος - Theor.Weight **1.179 gr/m**
Χώρισμα Πατζουριού - Transom for Shutter Sash	$I_{x(s)}$=11.94 cm^4	I_y=54.58 cm^4

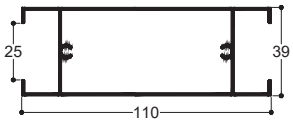

TV 27501	Μήκος - Length 6.0 m	Θεωρ. Βάρος - Theor.Weight **162 gr/m**
Καπάκι για Προφίλ Ενίσχυσης Cap for Reinforcement Profile	I_x=0.92 cm^4	$I_{y(s)}$=0.01 cm^4

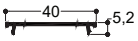

TV 5040	Μήκος - Length 6.0 m	Θεωρ. Βάρος - Theor.Weight **119 gr/m**
Αντάπτορας TV 57502-Adapter for TV 57502	-	

TV 5050	Μήκος - Length 6.0 m	Θεωρ. Βάρος - Theor.Weight **150 gr/m**
Ντίζα Κίνησης - Mechanism Rod	-	

TV 5066	Μήκος - Length 6.0 m	Θεωρ. Βάρος - Theor.Weight **421 gr/m**
Οβαλίνα Ασφαλείας - Fixed Louver Profile	I_x0.23 cm^4	$I_{y(s)}$=4.19 cm^4

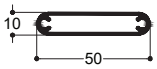

TV 5067	Μήκος - Length 6.0 m	Θεωρ. Βάρος - Theor.Weight **220 gr/m**
Τελείωμα Οβαλίνας Ασφαλείας Additional Ending for Security Fixed Louver	-	

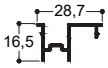

TV 56520	Μήκος - Length 6.0 m	Θεωρ. Βάρος - Theor.Weight **147 gr/m**
Πηχάκι Κρυφού Φύλλου Clip for Hidden Sash	-	

TV 57601	Μήκος - Length 6.0 m	Θεωρ. Βάρος - Theor.Weight **170 gr/m**
Νεροσταλλάκτης Φύλλου - Water Drip Profile for Sash	-	

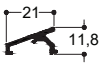

TV 57602	Μήκος - Length 6.0 m	Θεωρ. Βάρος - Theor.Weight **227 gr/m**
Τακάκι Στήριξης Υαλοπίνακα - Spacer Wedge for Glass	-	

TV 57605	Μήκος - Length 6.0 m	Θεωρ. Βάρος - Theor.Weight **297 gr/m**
Προφίλ Στεγάνωσης Πόρτας Water Insulation Profile for Door		-

TV 57606	Μήκος - Length 6.0 m	Θεωρ. Βάρος - Theor.Weight **195 gr/m**
Προφίλ Στεγάνωσης για Φύλλο Πόρτας με Πάνελ Αλουμινίου Water Insulation Profile for Door with Aluminium Panel		I_x=0.18 cm^4 $I_{y(s)}$=0.58 cm^4

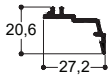

TV 57607	Μήκος - Length 6.0 m	Θεωρ. Βάρος - Theor.Weight **189 gr/m**
Πρόσθετο Προφίλ Κυκλικής Κολώνας Additional Profile for Round Mullion		-

TV 57608	Μήκος - Length 6.0 m	Θεωρ. Βάρος - Theor.Weight **159 gr/m**
Πρόσθετο Προφίλ Κυκλικής Κολώνας Additional Profile for Round Mullion		-

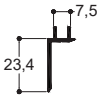

TV 57609	Μήκος - Length 6.0 m	Θεωρ. Βάρος - Theor.Weight **155 gr/m**
Πρόσθετο Προφίλ Κυκλικής Κολώνας Additional Profile for Round Mullion		-

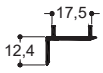

TV 57625	Μήκος - Length 6.0 m	Θεωρ. Βάρος - Theor.Weight **235 gr/m**
Πρόσθετο Προφίλ Στεγάνωσης Πόρτας Door Sash Add-On Profile		I_x=0.33 cm^4 I_y=0.29 cm^4

TV 57627	Μήκος - Length 6.0 m	Θεωρ. Βάρος - Theor.Weight **336 gr/m**
Αρμοκάλυπτρο-Gap Cover		-

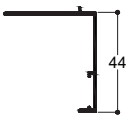

TV 57628	Μήκος - Length 6.0 m	Θεωρ. Βάρος - Theor.Weight **193 gr/m**
Συνδετικό TH 57114 Connector for TH 57114		-

TV 895	Μήκος - Length 6.0 m	Θεωρ. Βάρος - Theor.Weight **820 gr/m**
Φύλλο Πατζουριού - Shutter Sash		I_x=7.93cm^4 I_y=9.31cm^4

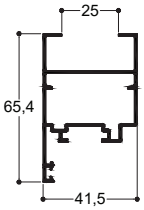

TV 896	Μήκος - Length 6.0 m	Θεωρ. Βάρος - Theor.Weight **688 gr/m**
Μπινί Δίφυλλου Πατζουριού Adjoining Profile for Shutter		I_x=3.58cm^4 I_y=3.98cm^4

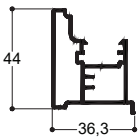

TV 897	Μήκος - Length 6.0 m	Θεωρ. Βάρος - Theor.Weight **553 gr/m**
Κάσα Πατζουριού - Frame for Shutter	I_x=2.74cm^4	I_y=3.57cm^4

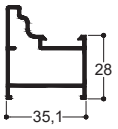

TV 85501	Μήκος - Length 6.0 m	Θεωρ. Βάρος - Theor.Weight **488 gr/m**
Πρόσθετο Προφίλ Φύλλου Παντζουριού TV-895 Additional Bottom Profile for TV-895	I_x=0.89 cm^4	$I_{y(s)}$=2.79 cm^4

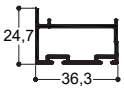

P3	Μήκος - Length 6.0 m	Θεωρ. Βάρος - Theor.Weight **368 gr/m**
Οβαλίνα - Fixed Louver Profile	I_x0.23 cm^4	$I_{y(s)}$=3.22 cm^4

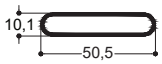

PER 231	Μήκος - Length 6.0 m	Θεωρ. Βάρος - Theor.Weight **317 gr/m**
Προσθήκη Τελειώματος Κινητής Περσίδας Additional Ending Profile for Movable Louver	-	

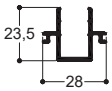

PER 232	Μήκος - Length 6.0 m	Θεωρ. Βάρος - Theor.Weight **381 gr/m**
Ρυθμιστής Κινητής Περσίδας Regulator of Movable Louver	-	

PER 233	Μήκος - Length 5.0 m	Θεωρ. Βάρος - Theor.Weight **525 gr/m**
Φυλλαράκι Κινητής Περσίδας Profile for Movable Louver	-	

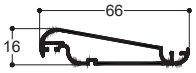

PER 250	Μήκος - Length 6.0 m	Θεωρ. Βάρος - Theor.Weight **547 gr/m**
Φυλλαράκι Πατζουριού (Κρινάκι) Fixed Louver Profile	-	
7.6 Kgr/m²	14 τεμ./m	

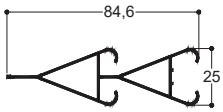

PER 260	Μήκος - Length 6.0 m	Θεωρ. Βάρος - Theor.Weight **620 gr/m**
Φυλλαράκι Πατζουριού (Κρινάκι) Fixed Louver Profile	-	
6.8 Kgr/m²	11 τεμ./m	

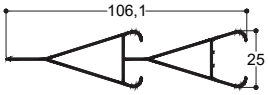

PER 270	Μήκος - Length 6.0 m	Θεωρ. Βάρος - Theor.Weight **441 gr/m**
Φυλλαράκι Πατζουριού (Τουλίπα) Fixed Louver Profile	-	
7.1 Kgr/m²	16 τεμ./m	

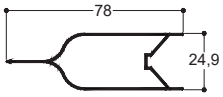

PER 300	Μήκος - Length 6.0 m	Θεωρ. Βάρος - Theor.Weight **730 gr/m**
Φυλλαράκι Πατζουριού Fixed Louver Profile	-	
7.3 Kgr/m²	10 τεμ./m	

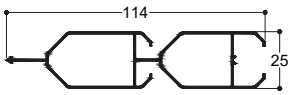

PER 320	Μήκος - Length 6.0 m	Θεωρ. Βάρος - Theor.Weight **408 gr/m**
Φυλλαράκι Πατζουριού Fixed Louver Profile		-
6.15 Kgr/m²	15 τεμ./m	

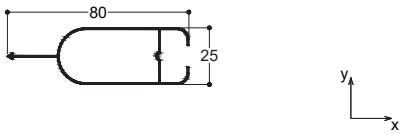

1.1b

Διατομές 1:1
Profiles 1:1

TH 57104

6.0 m	1.009 gr/m

Κάσα για Camera Europea

Frame for C.E. Mechanism

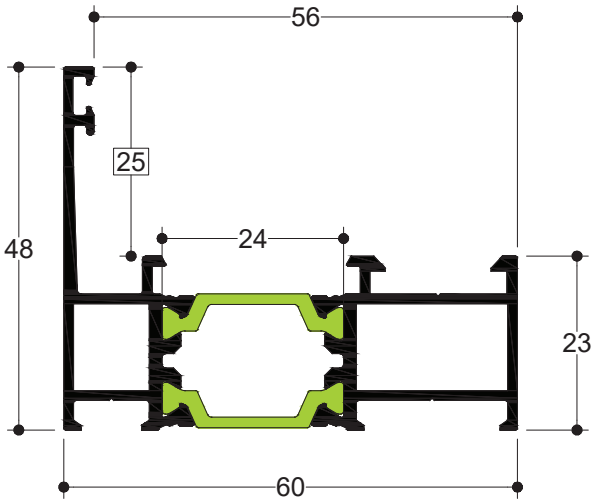

TH 57101

6.0 m	1.089 gr/m

Κάσα

Frame

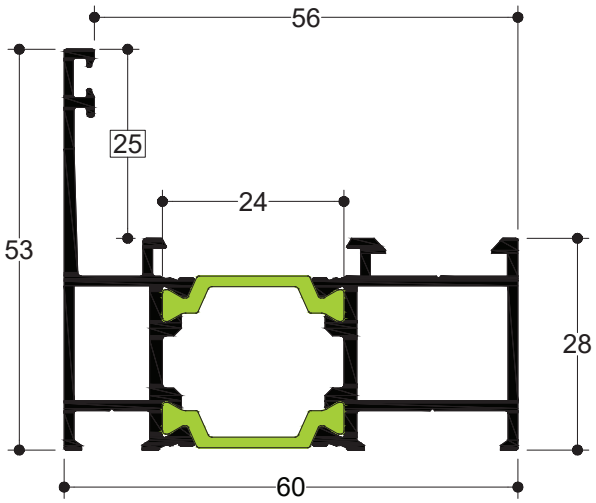

TH 57102

6.0 m	1.170 gr/m

Κάσα

Frame

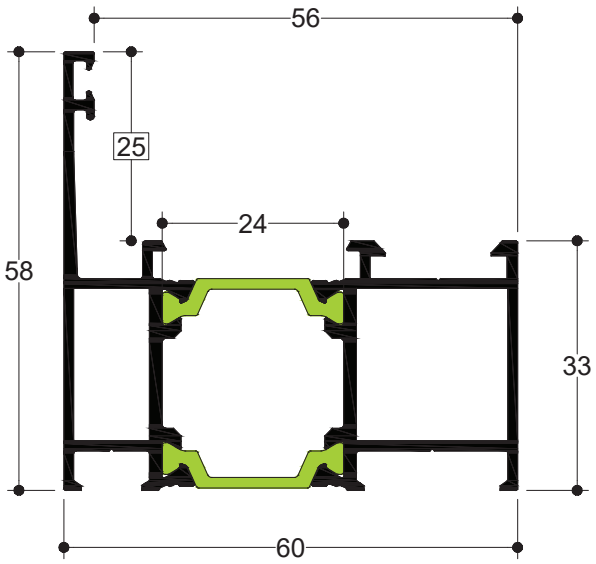

TH 57112

6.0 m	1.549 gr/m

Κάσα Ανακλινόμενου Συρόμενου Μηχανισμού
Frame for Tilt and Sliding Mechanism

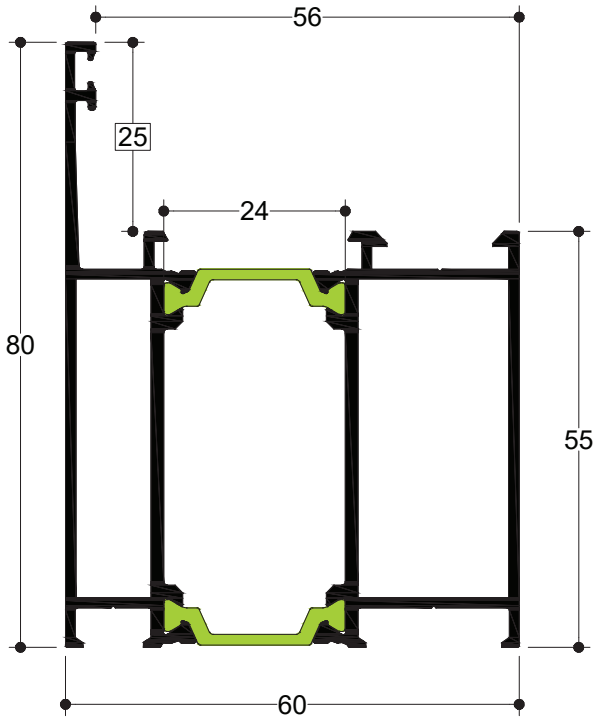

TH 57119

6.0 m	1.625 gr/m

Κάσα Συνεπίπεδης Πόρτας
Frame for Level Doors

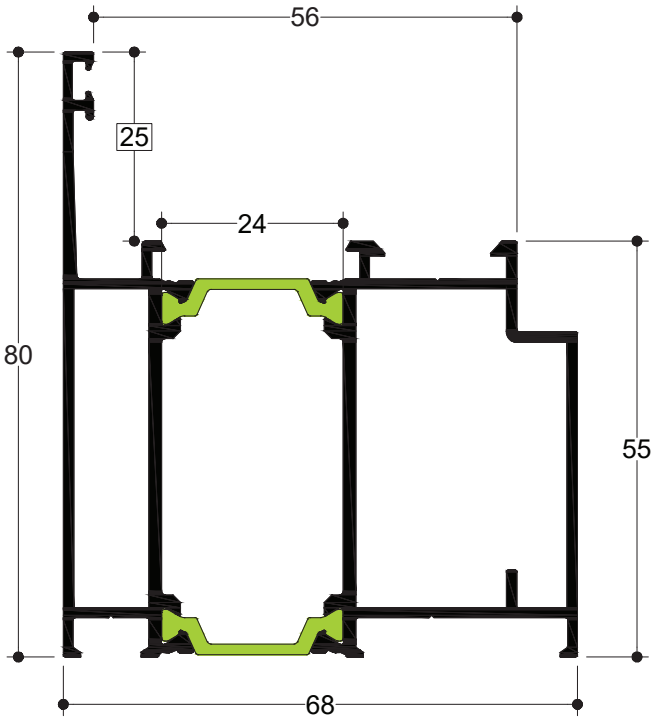

TH 57103

6.0 m	1.293 gr/m

Σπαστή Κάσα
Chamfered Frame

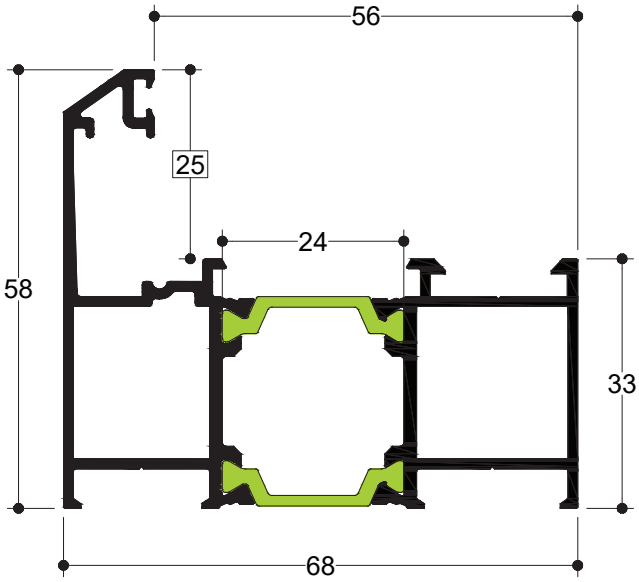

TH 57109

6.0 m	1.549 gr/m

Κάσα Πόρτας
Door Frame

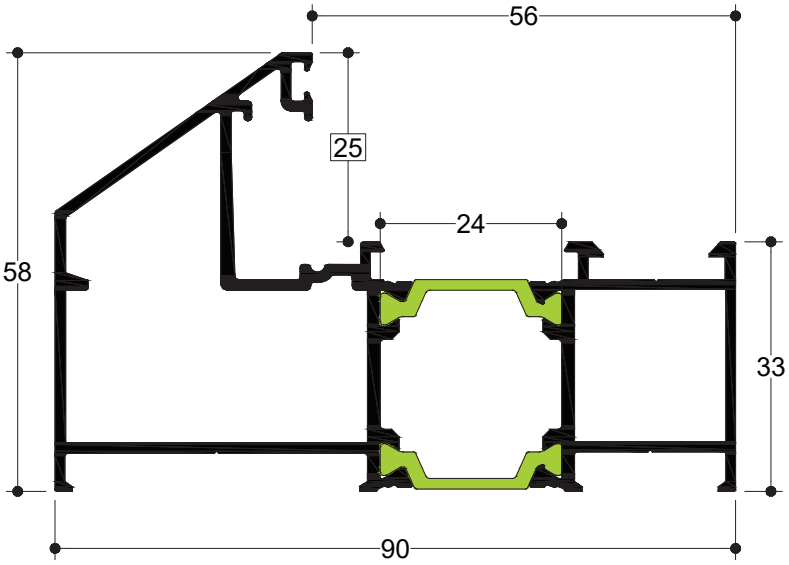

TH 57113

6.0 m	1.558 gr/m

Κάσα Πλατιά για Τοποθέτηση Σήτας

Wide Frame for Combination with Insect Screen Sash

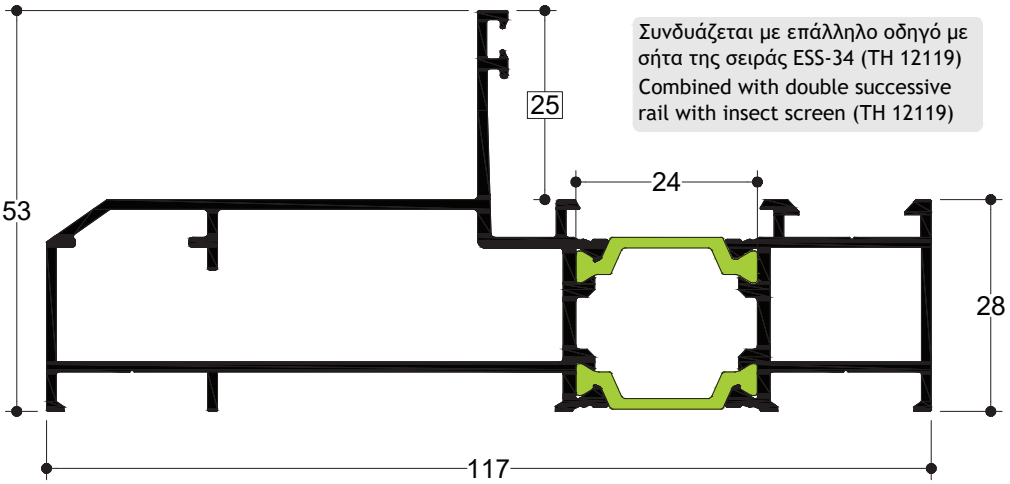

TH 57118

6.0 m	1.649 gr/m

Κάσα Αντικαταστάσεων

Replacement Frame

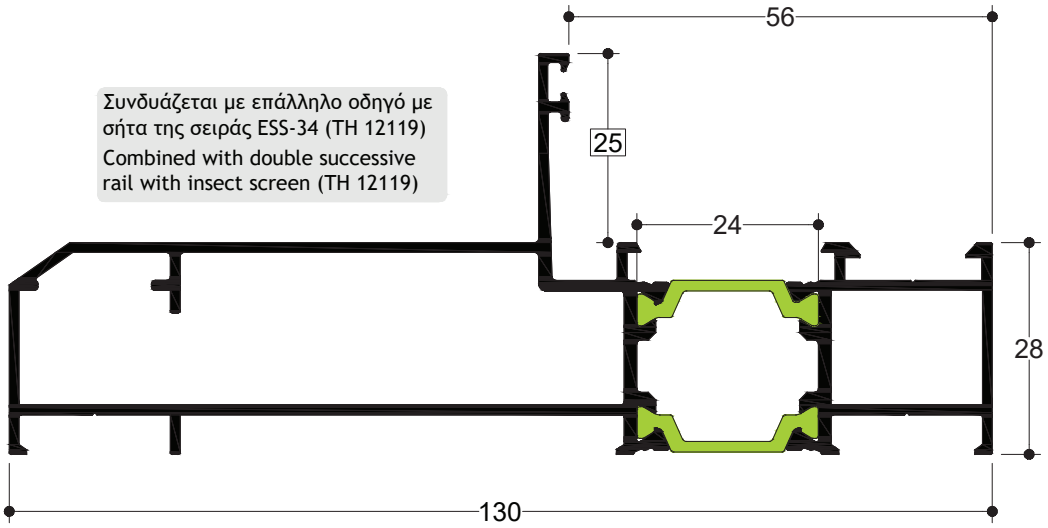

TH 57108

6.0 m	2.321 gr/m

Ενιαία Κάσα (Τζάμι-Σήτα-Πατζούρι)

Wide Frame (Glass-Insect Screen-Shutter)

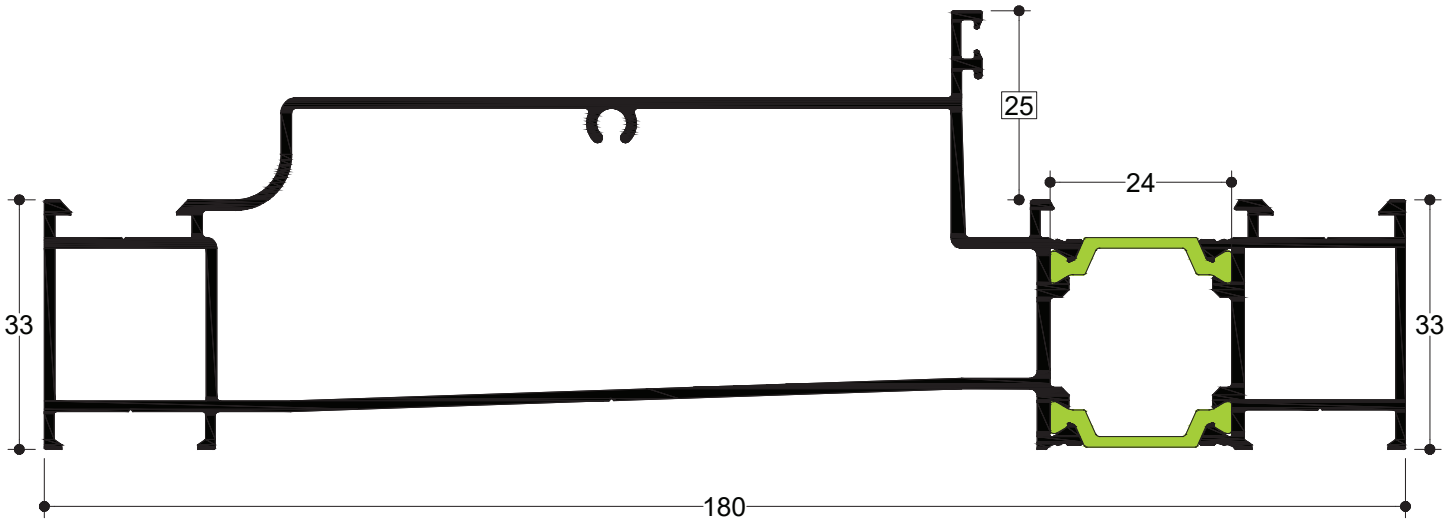

TH 57116

6.0 m	1.044 gr/m

Προέκταση Κάσας για TH 57103

Frame Extension for TH 57103

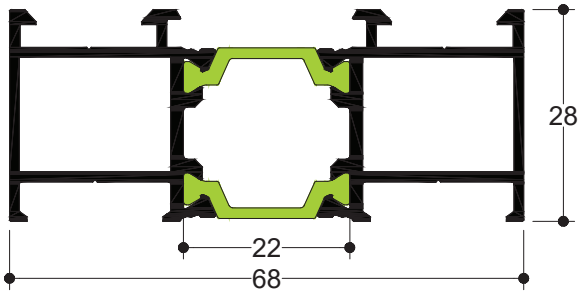

TH 57115

6.0 m	976 gr/m

Προέκταση Κάσας

Frame Extension

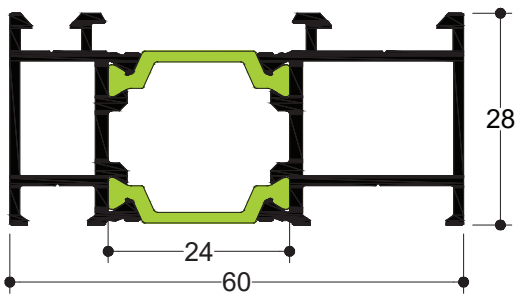

TH 57201

6.0 m	1.343 gr/m

Φύλλο Τζαμιού 75mm
Glass Sash 75m

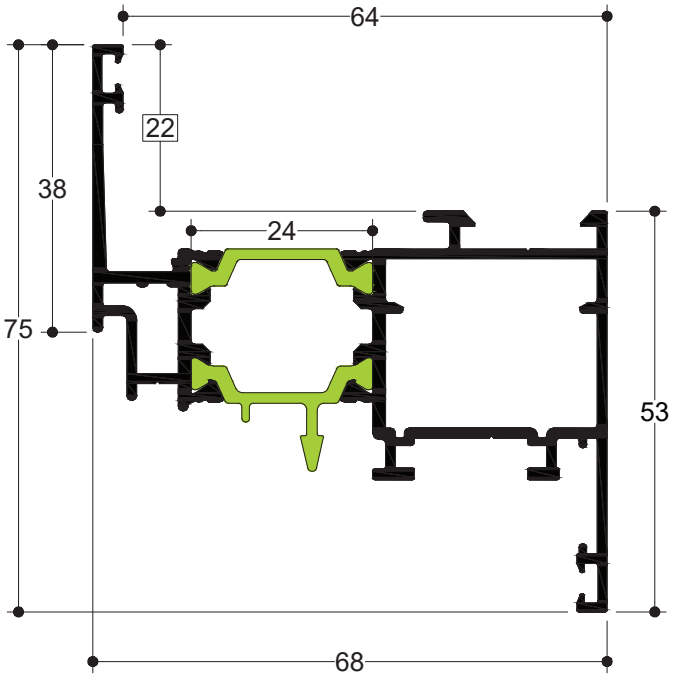

TH 57203

6.0 m	1.292 gr/m

Φύλλο Τζαμιού 72mm
Glass Sash 72m

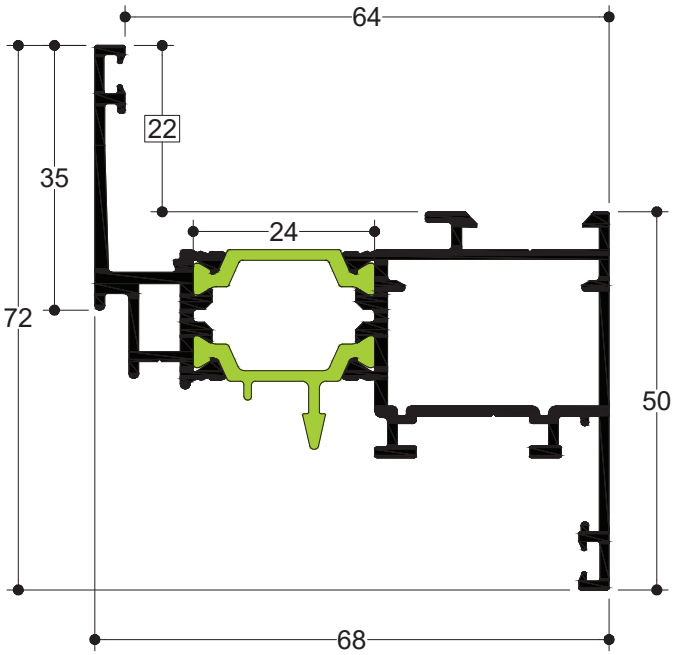

TH 57205

6.0 m	1.345 gr/m

Σπαστό Φύλλο Τζαμιού 72mm
Chamfered Glass Sash 72mm

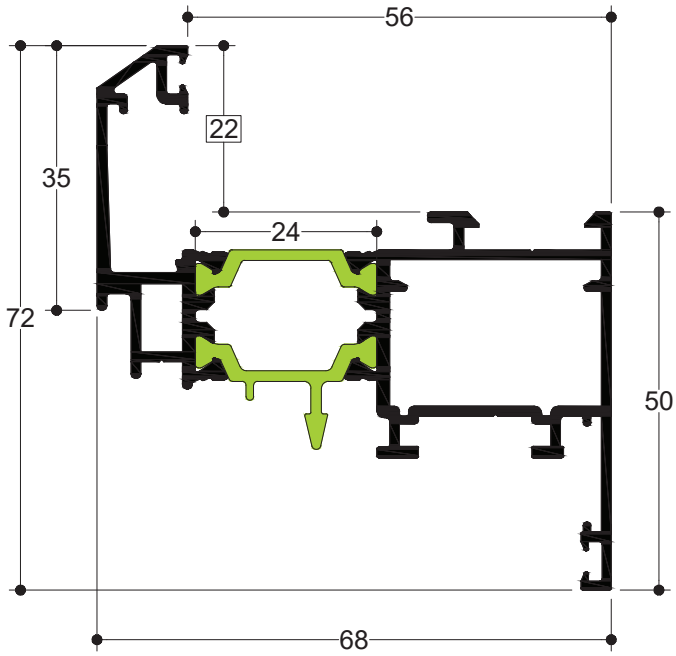

TH 57301

6.0 m	1.326 gr/m

Μπινί Διφύλλων για Camera Europea
Adjoining Profile for European Groove

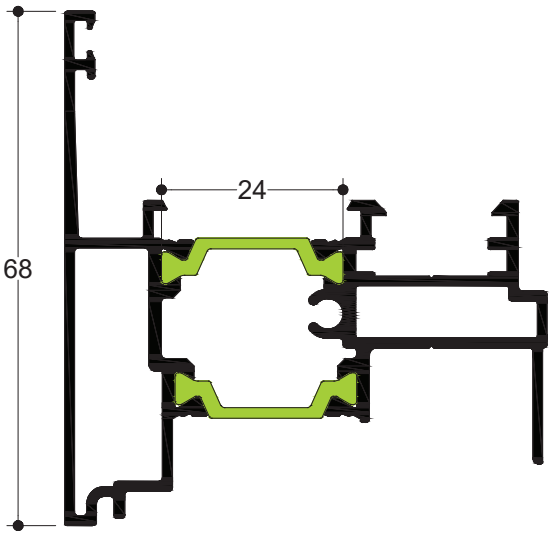

TH 57231

6.0 m | **1.352 gr/m**

Φύλλο Τζαμιού (Περιμ. Μηχ.) 75mm

Glass Sash (ALU 16 Groove) 75mm

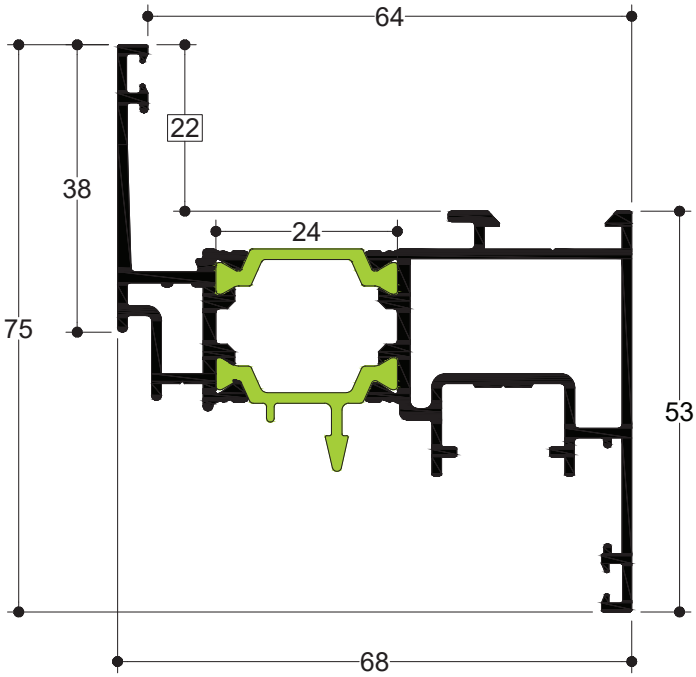

TH 57232

6.0 m | **1.310 gr/m**

Φύλλο Τζαμιού (Περιμ. Μηχ.) 72mm

Glass Sash (ALU 16 Groove) 72mm

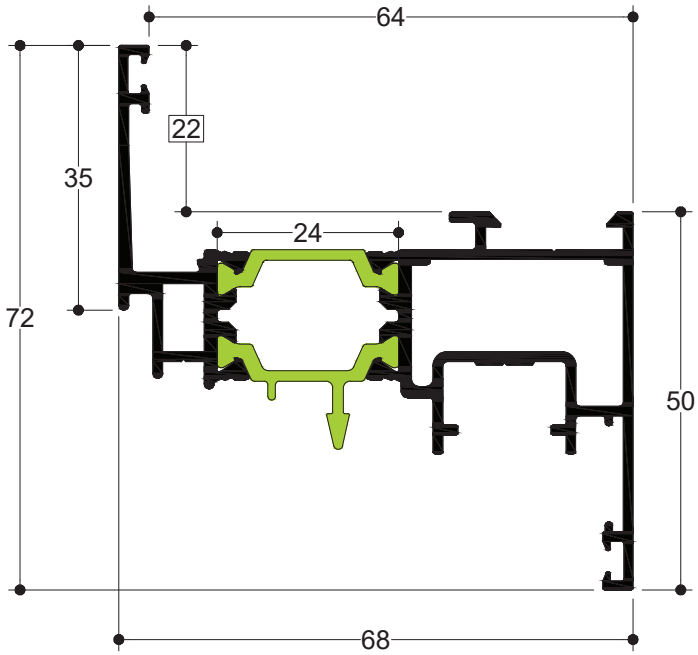

TH 57233

6.0 m | **1.363 gr/m**

Σπαστό Φύλλο Τζαμιού 72mm (Περιμ. Μηχ.)

Chamfered Glass Sash 72mm (ALU 16 Groove)

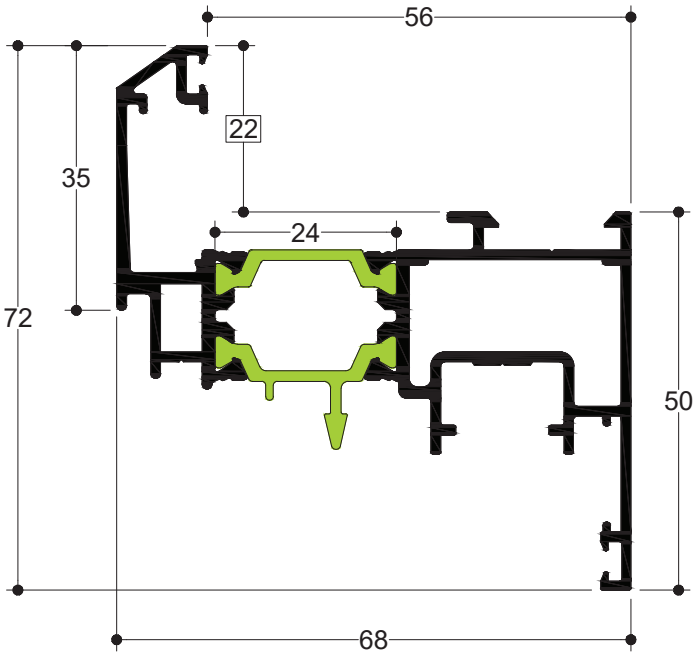

TH 57331

6.0 m | **1.361 gr/m**

Μπινί Διφύλλων για Περιμετρικό Μηχανισμό

Adjoining Profile for ALU 16 Groove

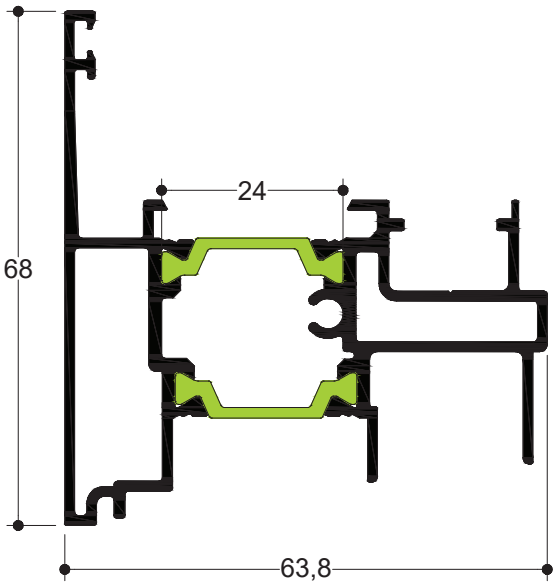

TH 57206

6.5 m	1.853 gr/m

Φύλλο Πόρτας
Door Sash

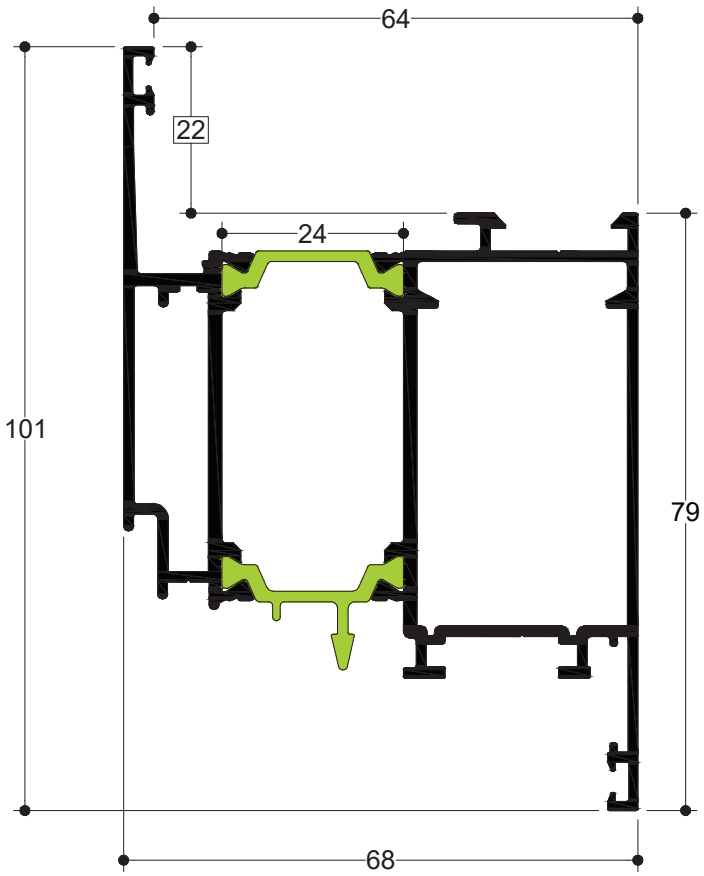

TH 57213

6.0 m	1.571 gr/m

Φύλλο Παραθύρου Εξωτερικά Ανοιγόμενο
Outwards Opening Window Sash

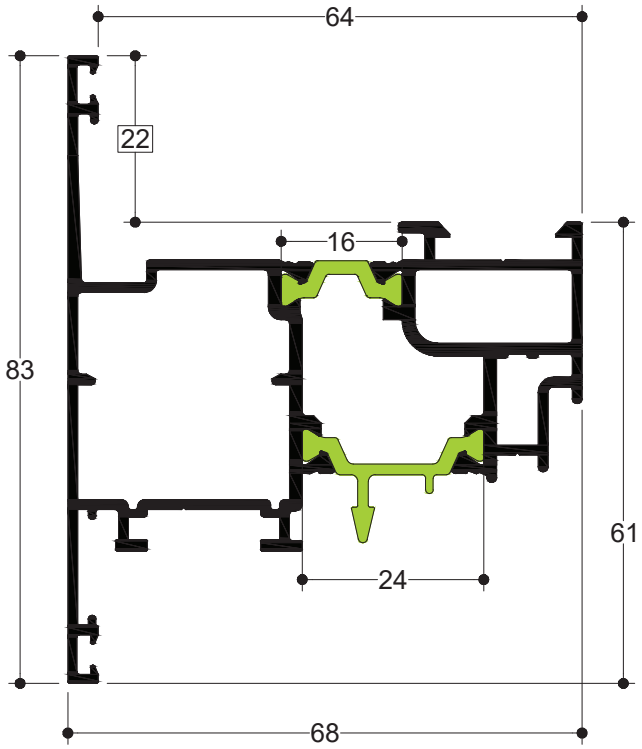

TH 57208

6.5 m	2.035 gr/m

Φύλλο Πόρτας Εξωτερικά Ανοιγόμενο
Outwards Opening Door Sash

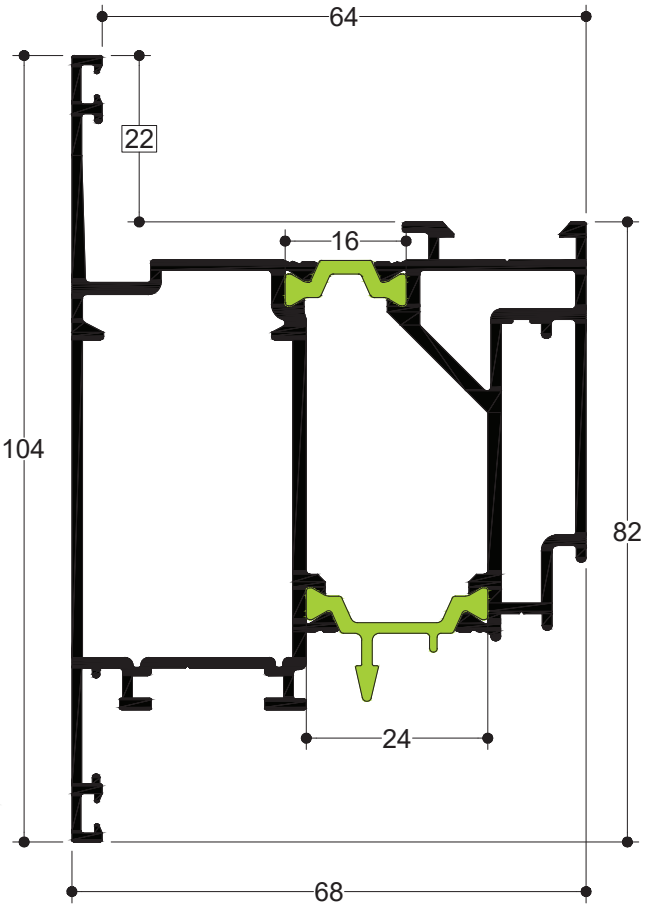

TH 57234

6.5 m	1.879 gr/m

Φύλλο Πόρτας (Περιμ. Μηχ.)
Door Sash (ALU 16 Groove)

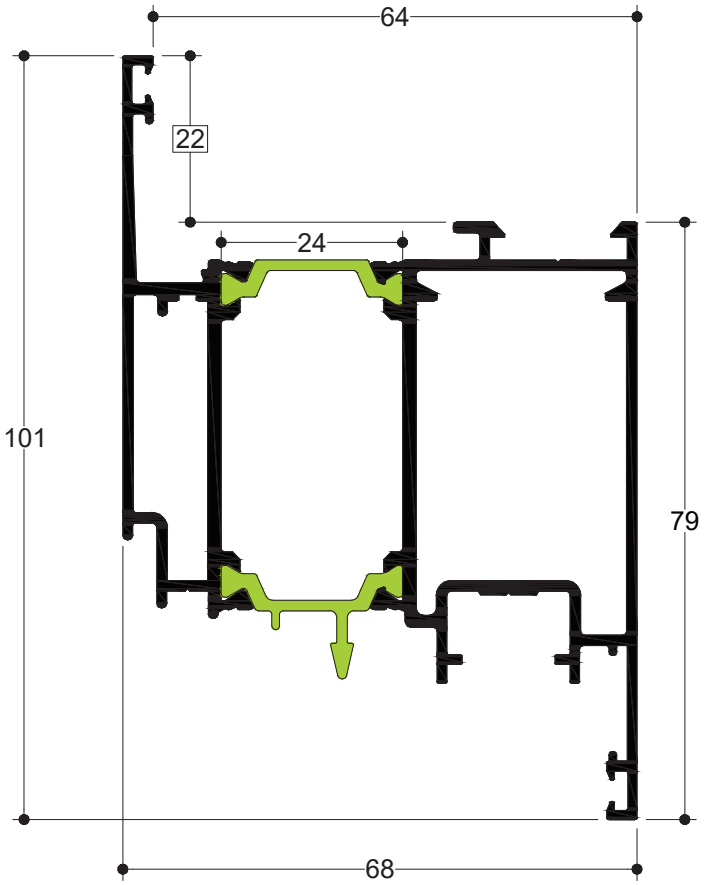

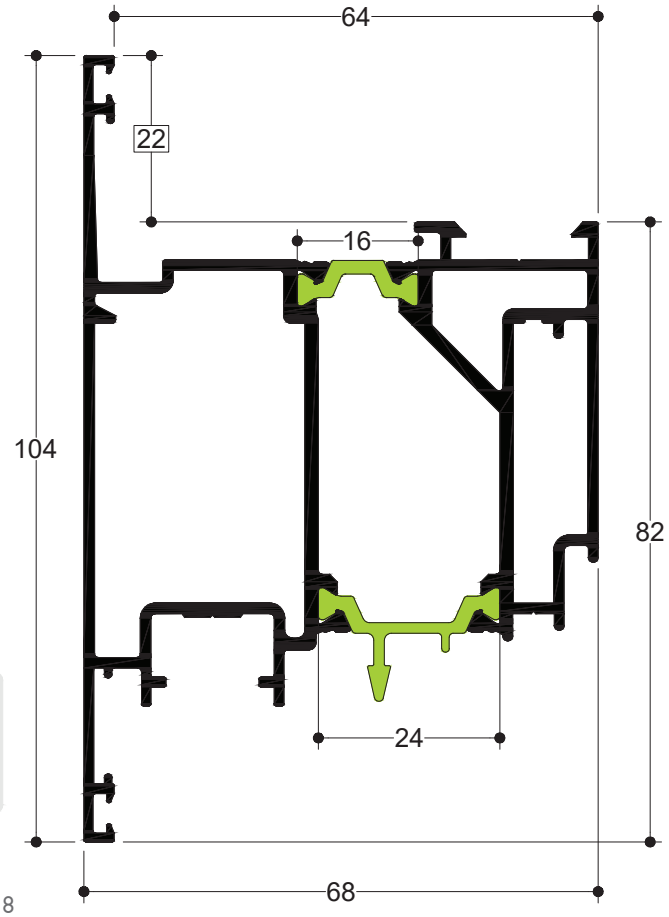

TH 57235

6.5 m	2.045 gr/m

Φύλλο Πόρτας Εξωτερικά Ανοιγόμενο (Περιμ. Μηχ.)
Outwards Opening Door Sash (ALU 16 Groove)

TH 57405

6.0 m	1.234 gr/m

Χώρισμα Κάσας -Σπαστού Φύλλου

Transom for Frame-Chamfered Window sash

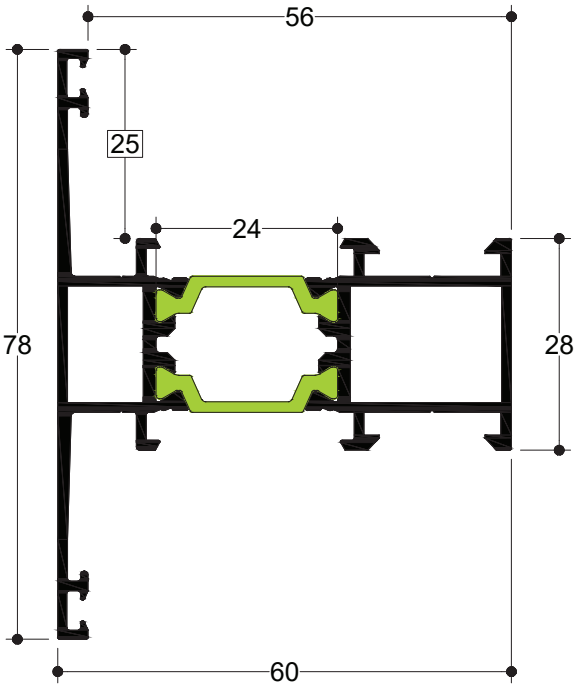

TH 57410

6.0 m	1.357 gr/m

Χώρισμα Κάσας

Transom for Frame

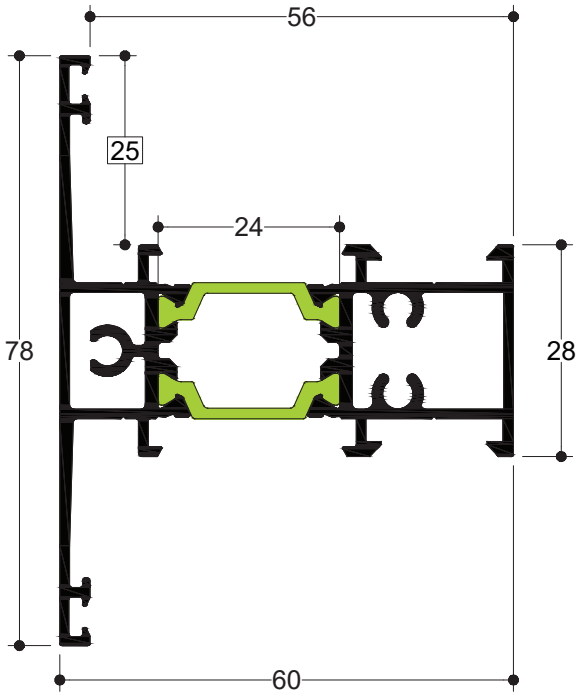

TH 57413

6.0 m	1.300 gr/m

Χώρισμα Σπαστού Φύλλου

Transom for Chamfered Sash

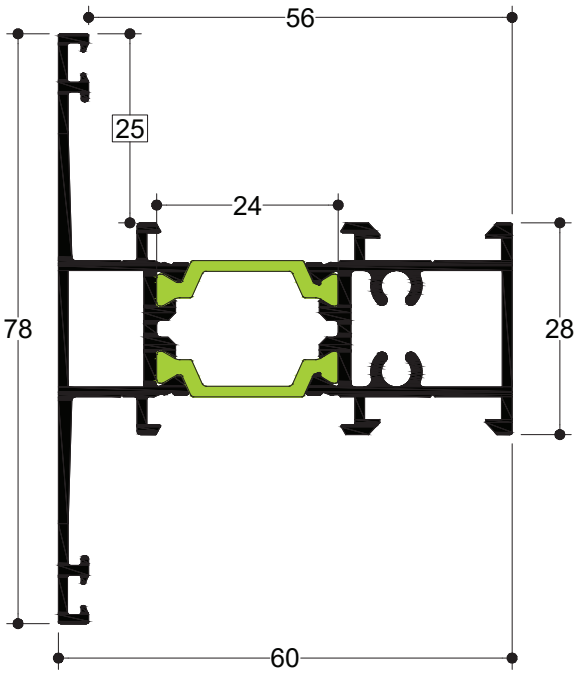

TH 57406

6.0 m	1.674 gr/m

Μεγάλο Χώρισμα Κάσας-Φύλλου

Transom for Frame-Window Sash

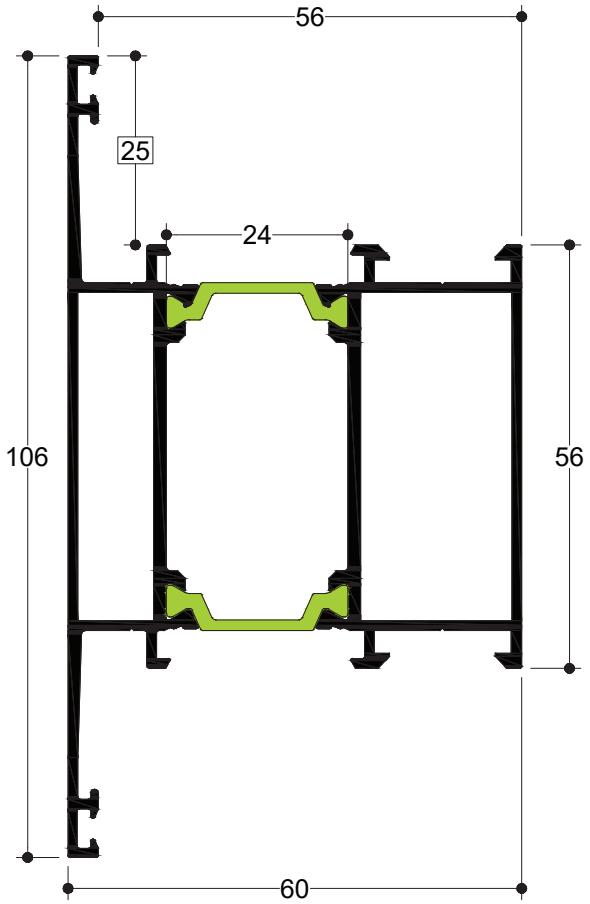

TH 57411

6.0 m	1.811 gr/m

Μεγάλο Χώρισμα Κάσας

Transom for Frame

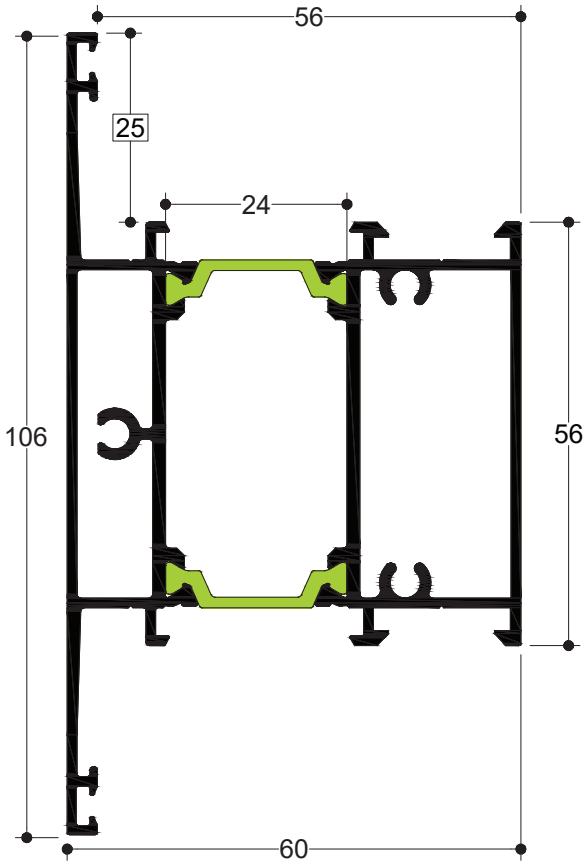

TH 57412

6.0 m	1.330 gr/m

Χώρισμα Φύλλου

Transom for Window Sash

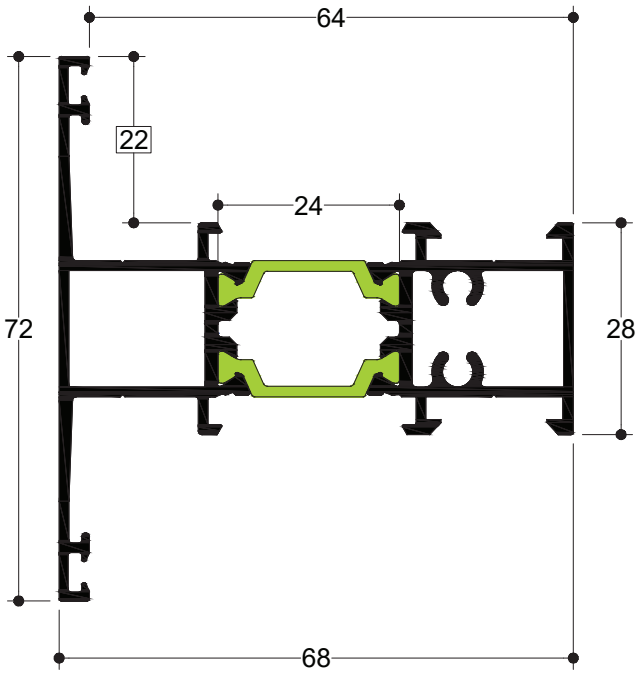

TH 57402

6.0 m	1.264 gr/m

Χώρισμα Φύλλου

Transom for Window Sash

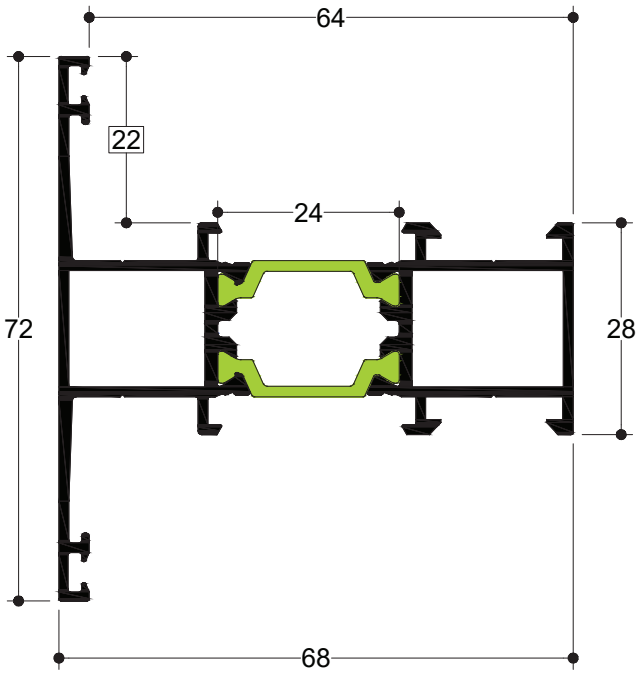

TH 57409

6.0 m	1.934 gr/m

Κάτω Ταμπλάς Πόρτας
Kickplate

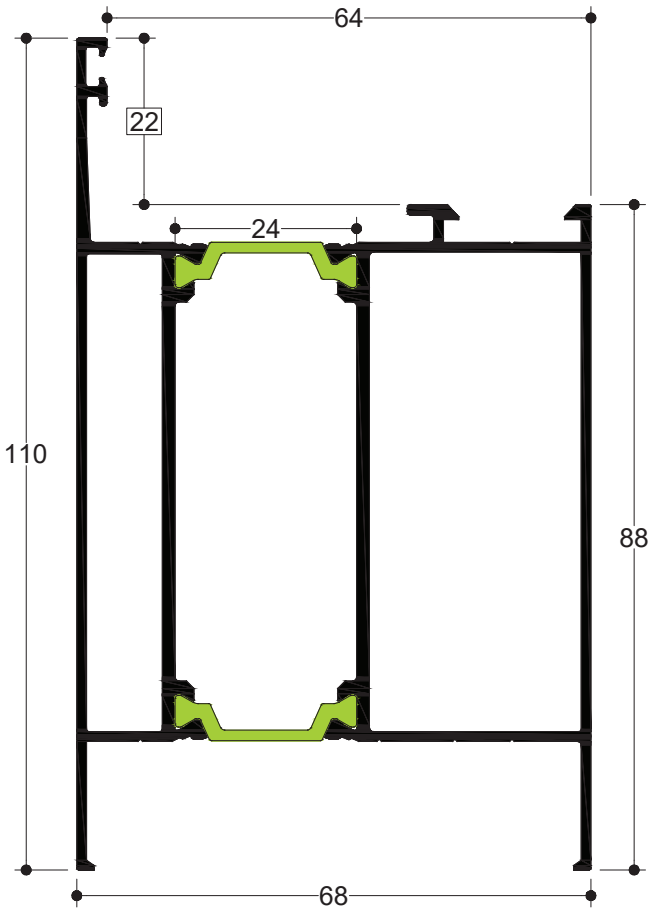

TH 57623

6.0 m	1.166 gr/m

Πρόσθετο Προφίλ Στεγάνωσης Πόρτας
Door Sash Add-On Profile

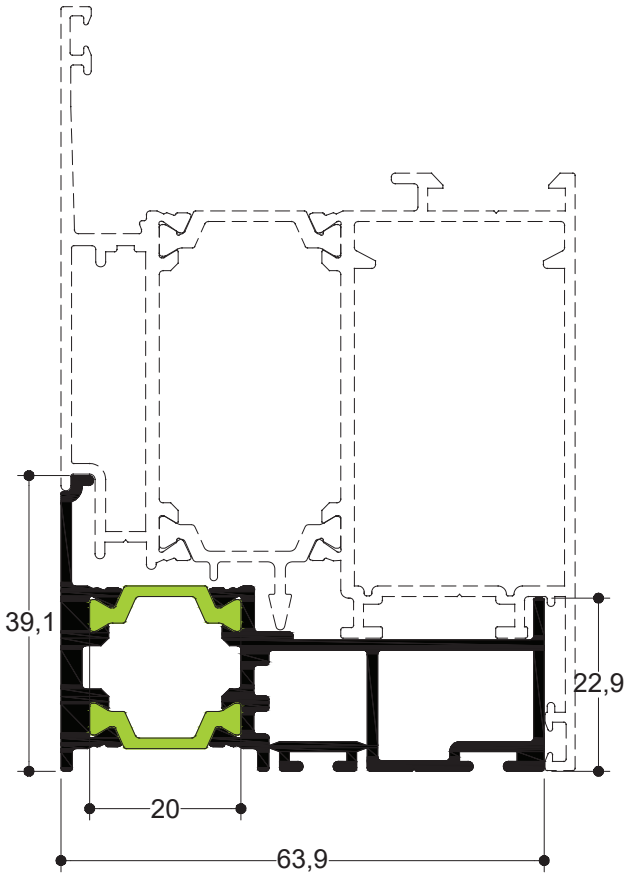

TH 57107

6.0 m	719 gr/m

Κατωκάσι Στεγάνωσης
Threshold Waterproofing

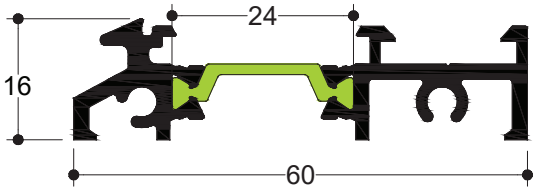

TH 57110

6.0 m	651 gr/m

Κατωκάσι Στεγάνωσης
Threshold Waterproofing

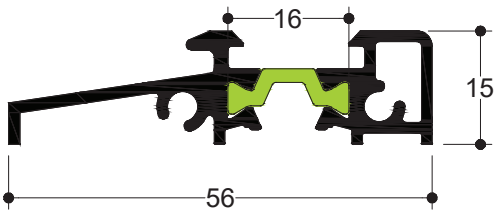

TH 57105

6.0 m	1.164 gr/m

Κάσα Αλλαγής Φοράς

Reversal Profile

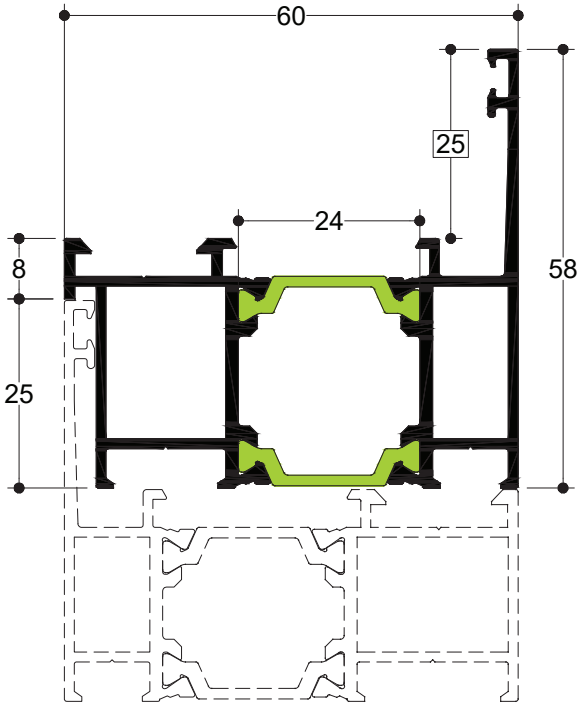

TH 57610

6.0 m	840 gr/m

Μετατροπέας Φύλλου σε Κάσα

Sash to Frame Converter

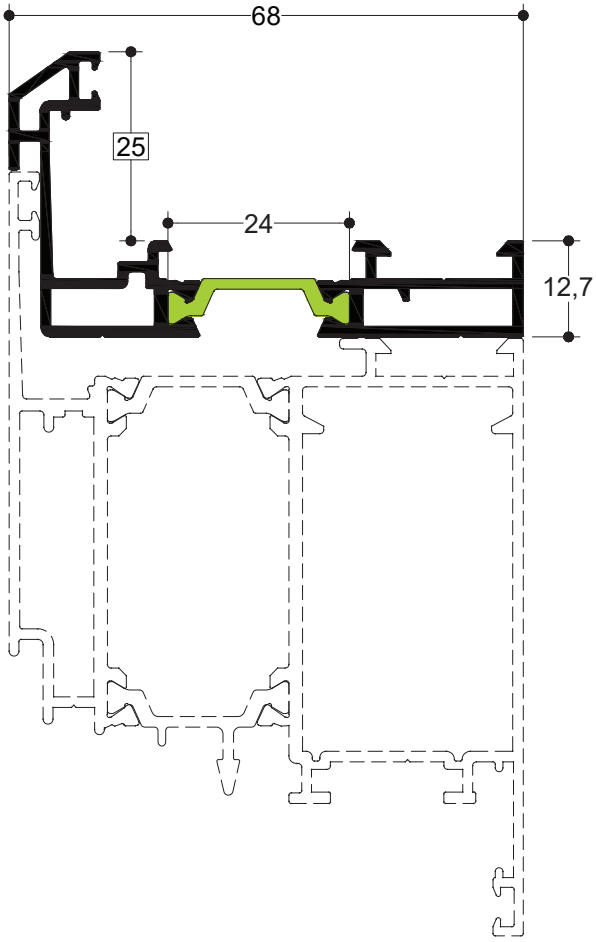

TH 57603

6.0 m	1.519 gr/m

Συνδετικό Κασών

Frame Connector

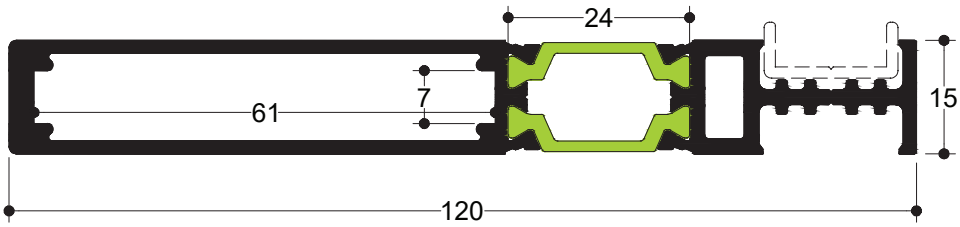

TV 00626

6.0 m	117 gr/m

Συνδετικό Κασών

Frame Connector

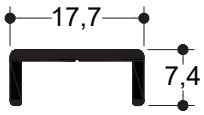

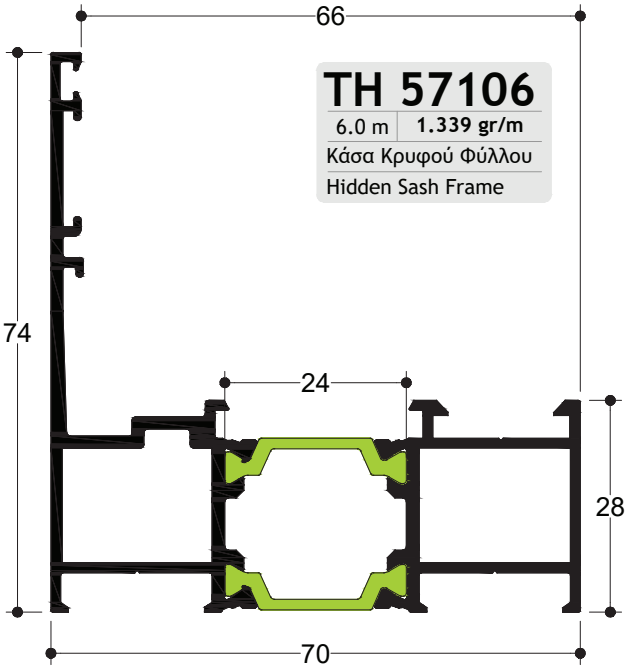

TH 57106

6.0 m	1.339 gr/m

Κάσα Κρυφού Φύλλου
Hidden Sash Frame

TH 57114

6.0 m	731 gr/m

Τακάκι Σταθερού Τζαμιού Κρυφού Φύλλου
Glass Support for Fix Hidden Sash

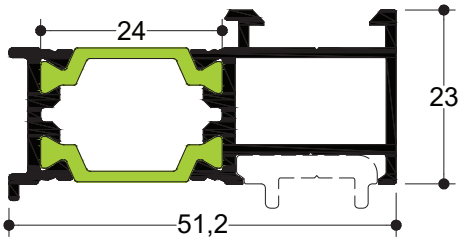

TV 57628

6.0 m	193 gr/m

Συνδετικό TH 57114
Connector for TH 57114

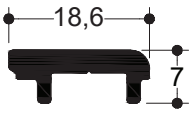

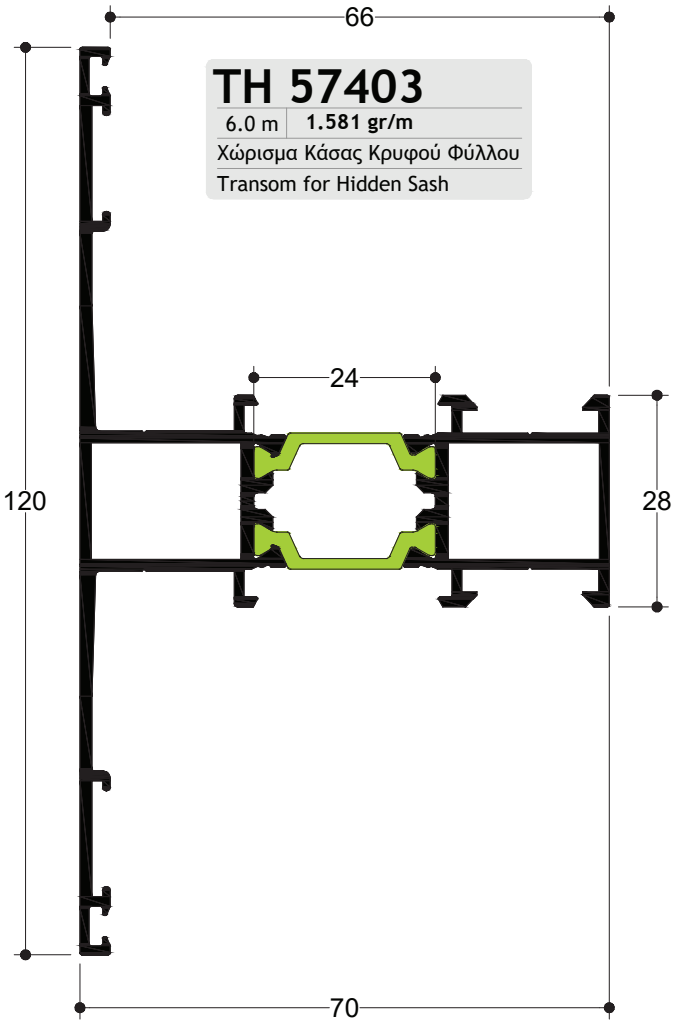

TH 57403

6.0 m	1.581 gr/m

Χώρισμα Κάσας Κρυφού Φύλλου
Transom for Hidden Sash

TH 57117

6.0 m	1.052 gr/m

Προέκταση Κάσας για TH 57106
Frame Extension for TH 57106

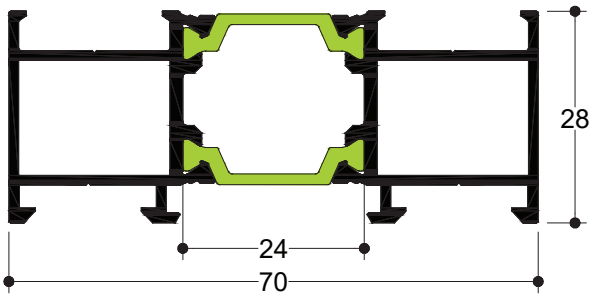

TH 57210

6.0 m	1.264 gr/m

Κρυφό Φύλλο Τζαμιού
Glass Hidden Sash

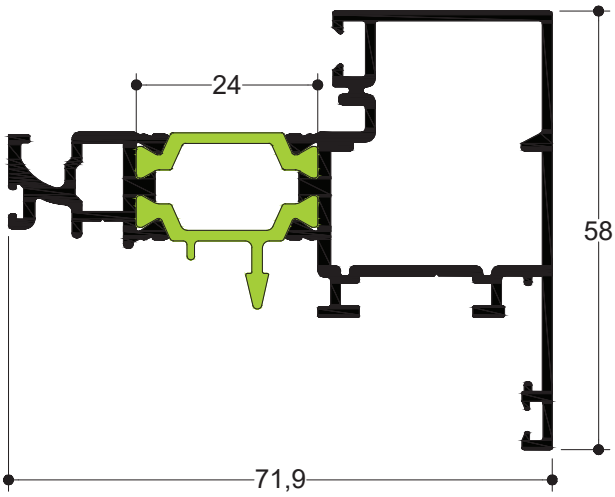

TH 57211

6.0 m	1.281 gr/m

Κρυφό Φύλλο Τζαμιού (Περιμ. Μηχ.)
Glass Hidden Sash (ALU 16 Groove)

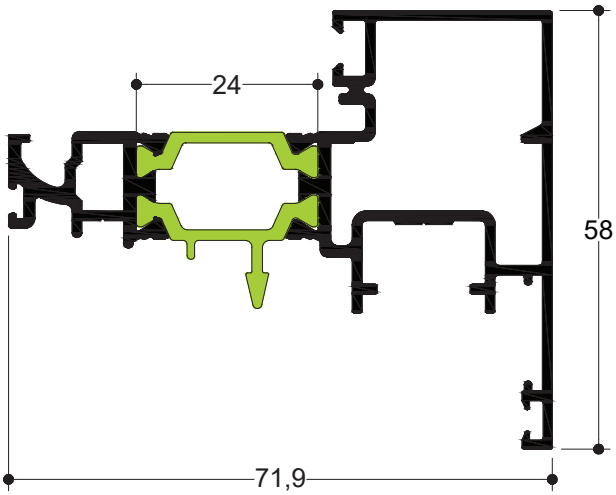

TV 56520

6.0 m	147 gr/m

Πηχάκι Κρυφού Φύλλου
Clip for Hidden Sash

TH 57302

6.0 m	1.725 gr/m

Μπινί Διφύλλων Κρυφού Φύλλου
Adjoining Profile for Hidden Sash

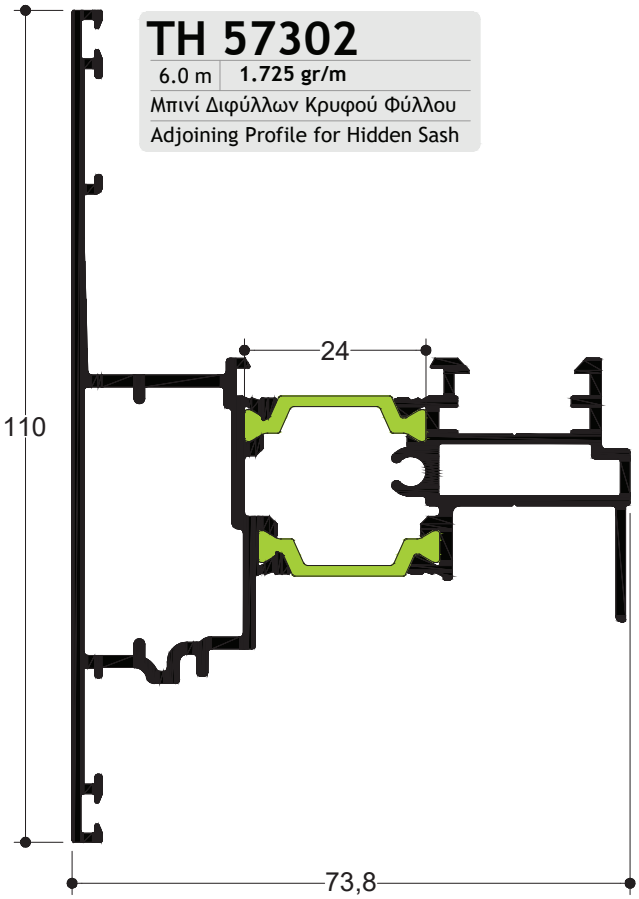

TH 57332

6.0 m	1.760 gr/m

Μπινί Διφύλλων Κρυφού Φύλλου (Περιμ. Μηχ.)
Adjoining Profile for Hidden Sash (ALU 16 Groove)

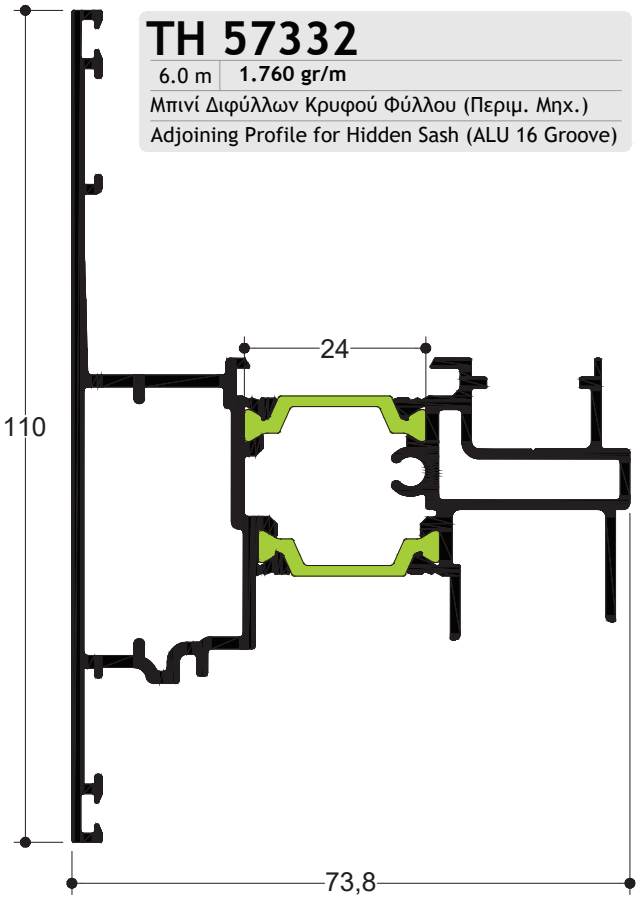

TH 57214

6.5 m	1.236 gr/m

Φύλλο Πόρτας με Πάνελ Αλουμινίου

Door Sash with Aluminium Panel

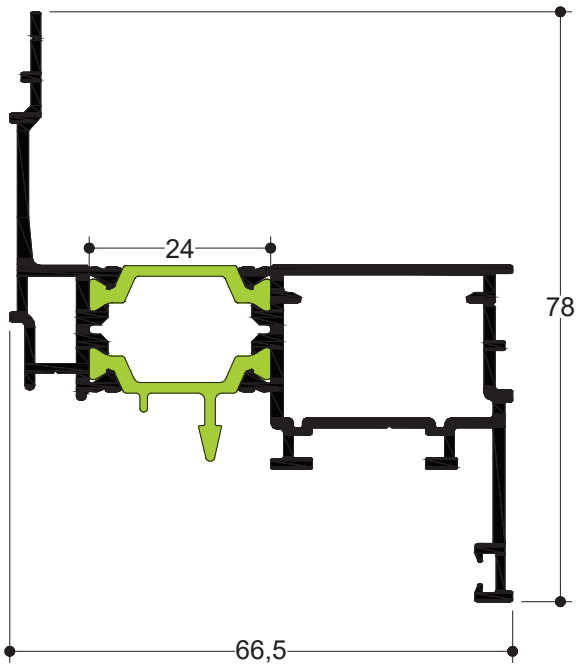

TH 57215

6.5 m	1.689 gr/m

Φύλλο Πόρτας με Πάνελ Αλουμινίου

Door Sash with Aluminium Panel

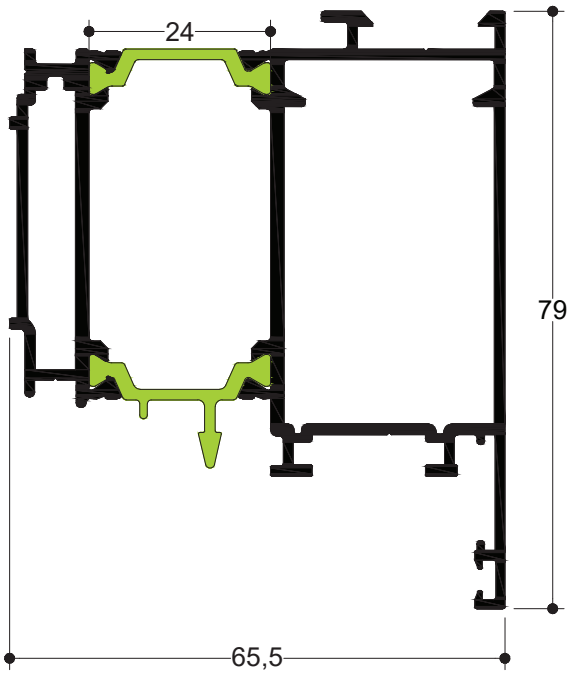

TH 57624

6.0 m	1.173 gr/m

Πρόσθετο Προφίλ Στεγάνωσης για Φύλλο Πόρτας με Πάνελ Αλουμινίου

Sash Add-On Profil for Door with Aluminium Panel

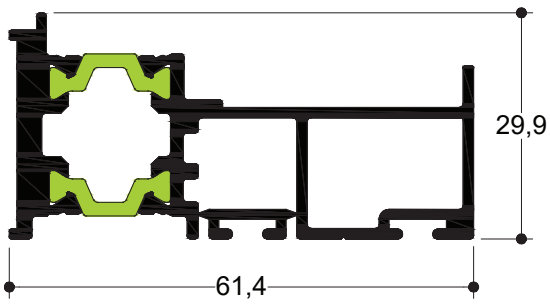

TV 57606

6.0 m	195 gr/m

Προφίλ Στεγάνωσης για Φύλλο Πόρτας με Πάνελ Αλουμινίου

Water Insulation Profile for Door with Aluminium Panel

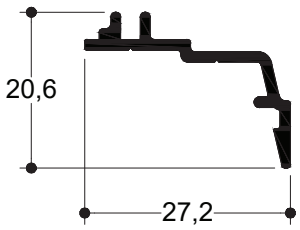

TH 57219

6.0 m	1.574 gr/m

Φύλλο Περιστρεφόμενου

Sash for Pivot Window

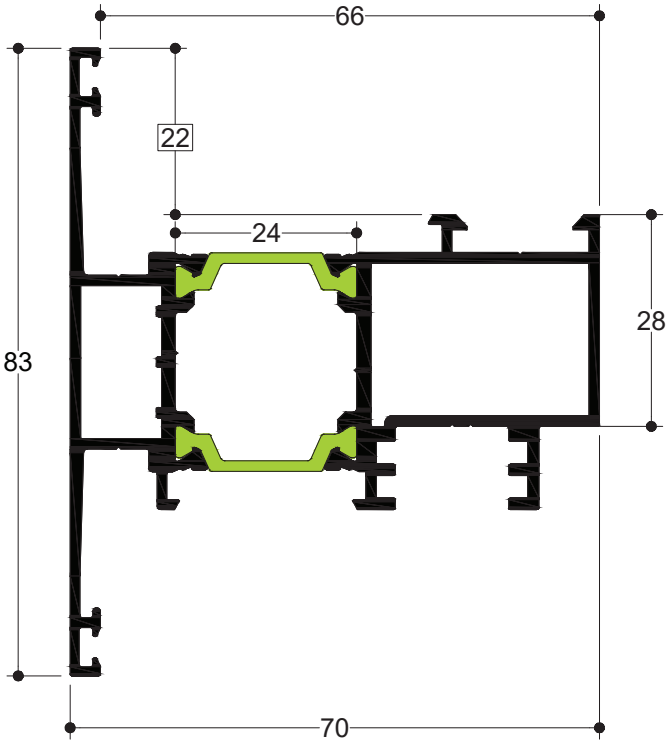

TH 57123

6.0 m	1.339 gr/m

Κάσα Περιστρεφόμενου

Frame for Pivot Window

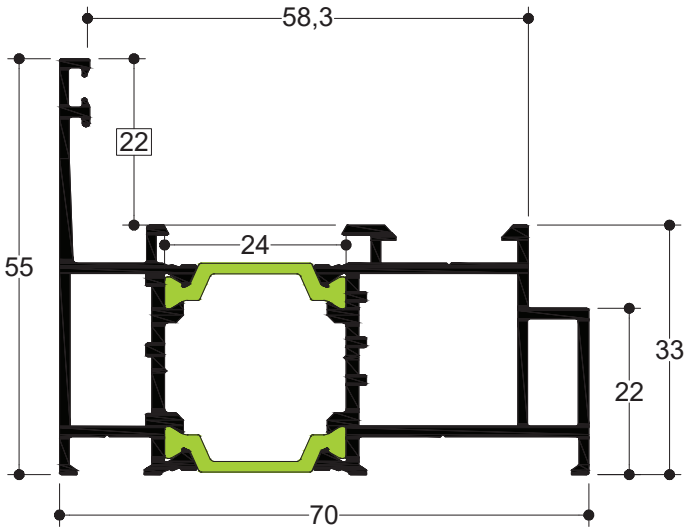

TH 57303

6.0 m	1.346 gr/m

Μπινί Περιστρεφόμενου

Rebate for Pivot Window

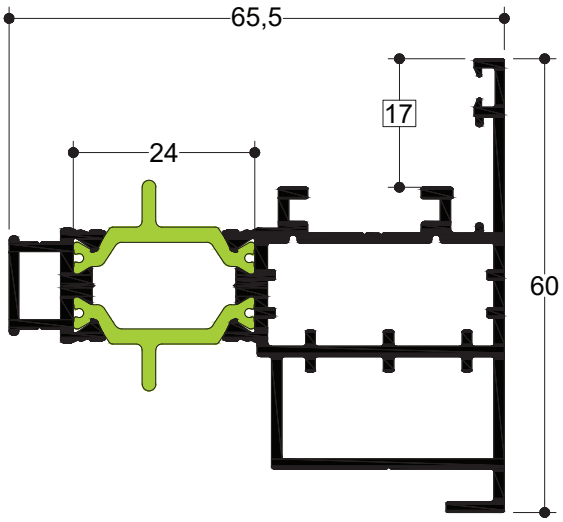

TV 57607

6.0 m	189 gr/m

Πρόσθετο Προφίλ Κυκλικής Κολώνας
Additional Profile for Round Mullion

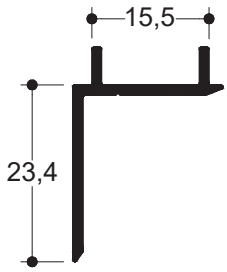

TV 57608

6.0 m	159 gr/m

Πρόσθετο Προφίλ Κυκλικής Κολώνας
Additional Profile for Round Mullion

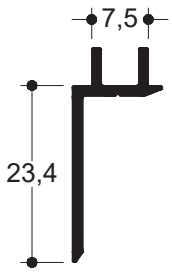

TV 57609

6.0 m	155 gr/m

Πρόσθετο Προφίλ Κυκλικής Κολώνας
Additional Profile for Round Mullion

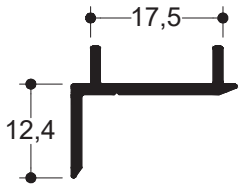

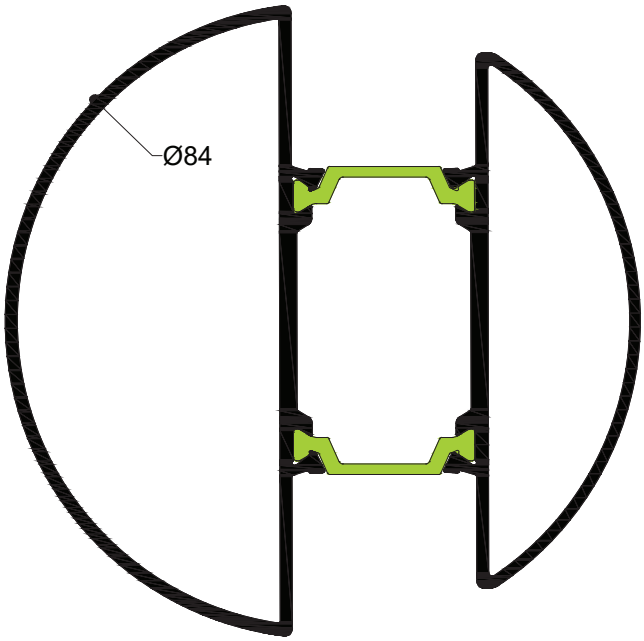

TH 5592

6.0 m	1.889 gr/m

Κολώνα Μεταβλητών Μοιρών
Variable Degrees Mullion

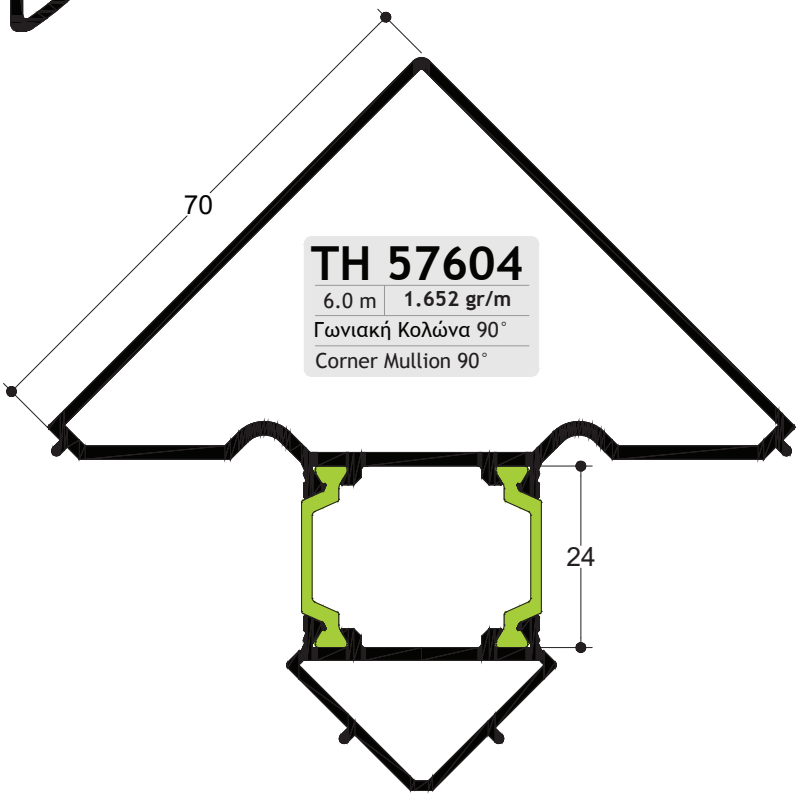

TH 57604

6.0 m	1.652 gr/m

Γωνιακή Κολώνα 90°
Corner Mullion 90°

TV 895

6.0 m	820 gr/m

Φύλλο Πατζουριού
Shutter Sash

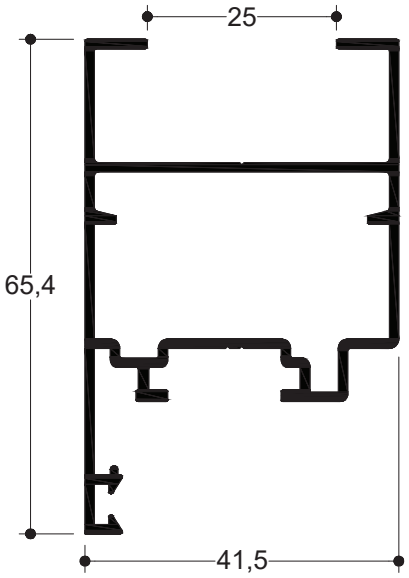

TV 896

6.0 m	688 gr/m

Μπινί Δίφυλλου Πατζουριού
Adjoining Profile for Shutter Sash

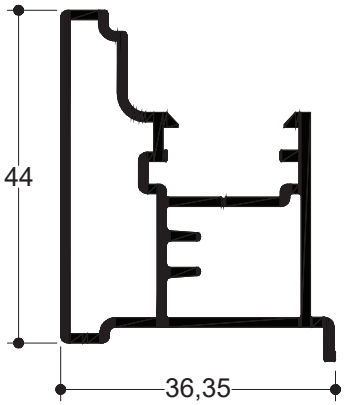

TV 85501

6.0 m	448 gr/m

Πρόσθετο Προφίλ Φύλλου Παντζουριού TV-895
Additional Bottom Profile for TV-895

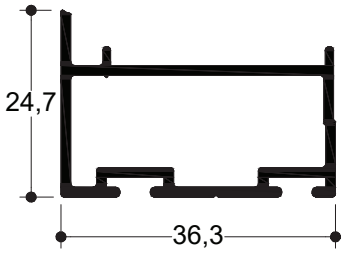

TV 27402

6.0 m	1.179 gr/m

Ταμπλάς Πατζουριού
Kickplate for Shutter Sash

TV 897

6.0 m	553 gr/m

Κάσα Πατζουριού
Frame for Shutter Sash

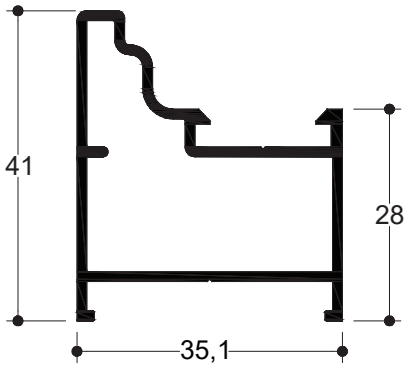

TV 27401

6.0 m	863 gr/m

Χώρισμα Πατζουριού
Transom for Shutter Sash

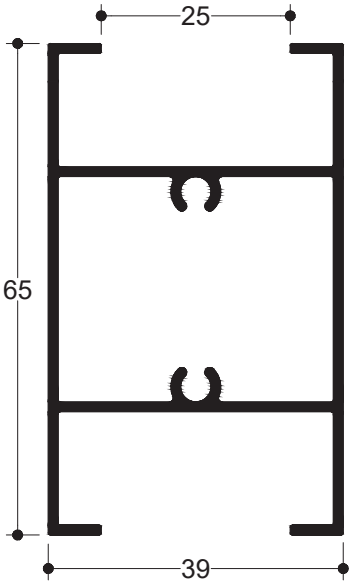

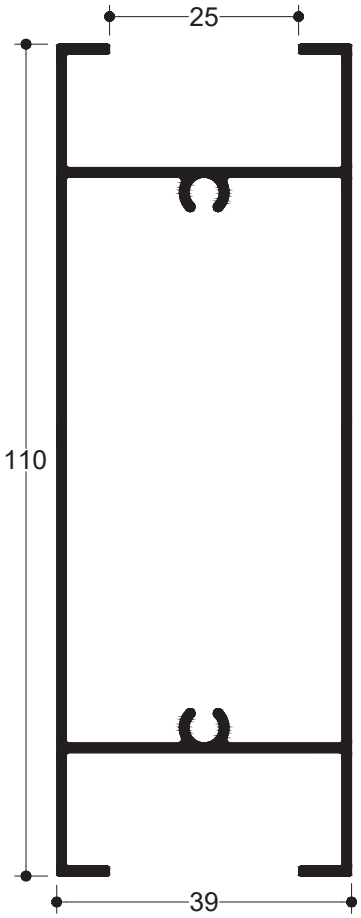

TV 5050

6.0 m	150 gr/m

Ντίζα κίνησης
Mechanism rod

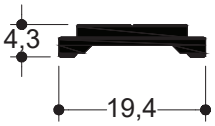

TV 57601

6.0 m	170 gr/m

Νεροσταλλάκτης Φύλλου
Water Drip Profile for Sash

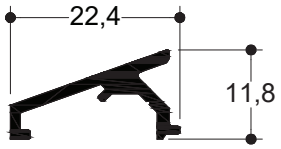

TV 57605

6.0 m	297 gr/m

Προφίλ Στεγάνωσης Πόρτας
Water Insulation Profile for Door

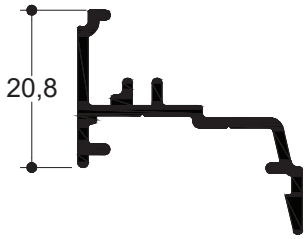

TV 57625

6.0 m	235 gr/m

Πρόσθετο Προφίλ Στεγάνωσης Πόρτας
Door Sash Add-On Profile

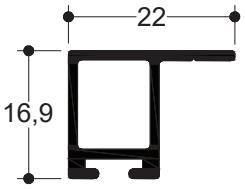

TV 5040

6.0 m	119 gr/m

Αντάπτορας του TV 57502
Adapter for TV 57502

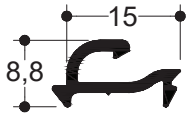

TV 12621

6.0 m	1.231 gr/m

Προφίλ ενίσχυσης
Reinforcement Profile

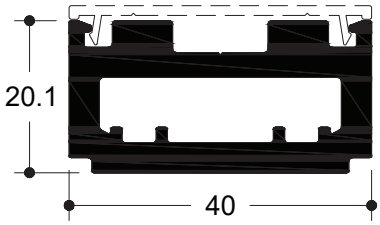

TV 12503

6.0 m	119 gr/m

Καπάκι Κολώνας Ενίσχυσης
Cover for Reinforcement Mullion

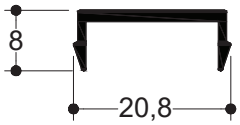

TV 12603

6.0 m	1.368 gr/m

Κολώνα Ενίσχυσης
Reinforcement Mullion

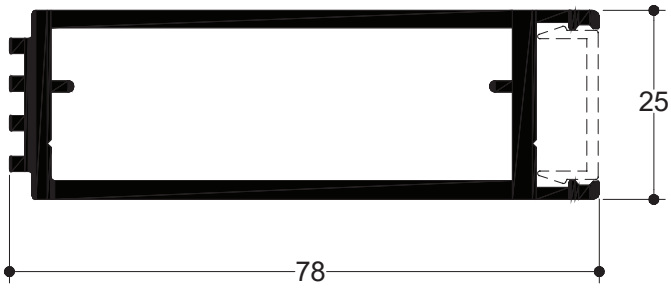

TV 27501

6.0 m	162 gr/m

Καπάκι για Προφίλ Ενίσχυσης
Cap for Reinforcement Profile

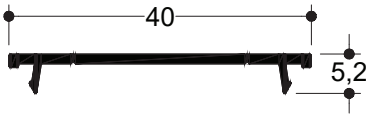

PER 233

6.0 m	525 gr/m

Φυλλαράκι Κινητής Περσίδας
Profile for Movable Louver

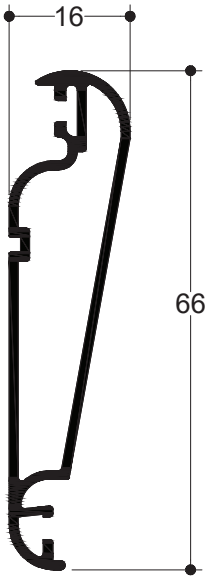

PER 232

6.0 m	381 gr/m

Ρυθμιστής Κινητής Περσίδας
Regulator of Movable Louver

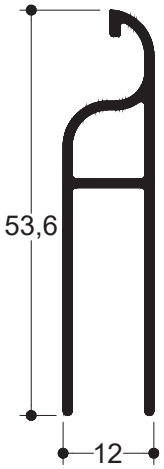

PER 231

6.0 m	317 gr/m

Προσθήκη Τελειώματος Κινητής Περσίδας
Additional Ending Profile for Movable Louver

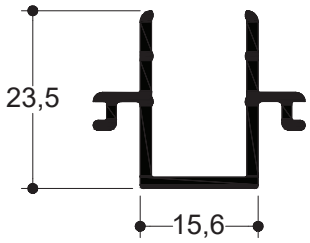

TV 57627

6.0 m	336 gr/m

Αρμοκάλυπτρο
Gap Cover

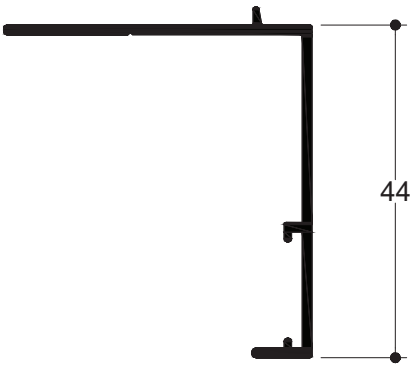

TV 57602

6.0 m	227 gr/m

Τακάκι Στήριξης Υαλοπίνακα
Spacer Wedge for Glass

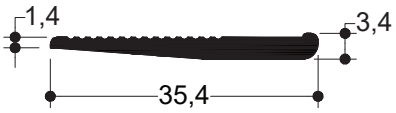

P3

5.0 m	368 gr/m

Οβαλίνα
Fixed Louver Profile

TV 2080

6.0 m	253 gr/m

Πηχάκι οβαλίνας
Clip for P3 Louver

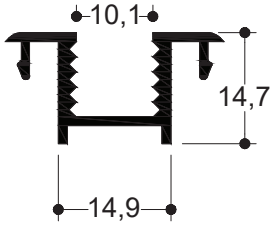

TV 5066

6.0 m	421 gr/m

Οβαλίνα Ασφαλείας
Security Fixed Louver

TV 5067

6.0 m	220 gr/m

Τελείωμα Οβαλίνας Ασφαλείας
Additional Ending Profile for Security Fixed Louver

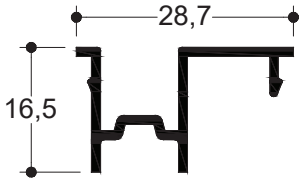

PER 270

6.0 m	441 gr/m

Φυλλαράκι Πατζουριού (Τουλίπα)
Fixed Louver Profile

7.1 Kgr/m²	16 τεμ./m

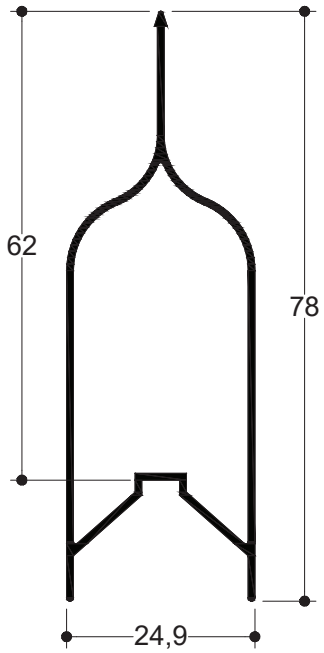

PER 320

6.0 m	408 gr/m

Φυλλαράκι Πατζουριού
Fixed Louver Profile

6.15 Kgr/m²	15 τεμ./m

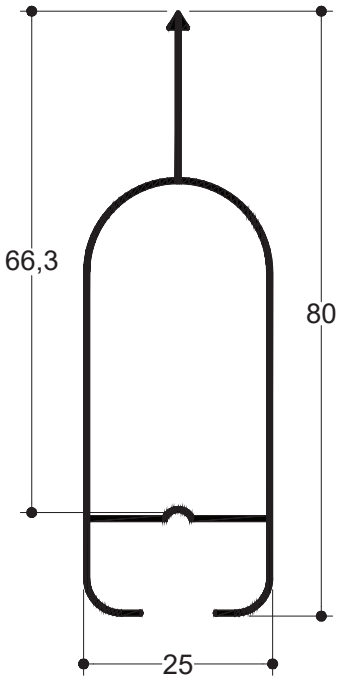

PER 250

6.0 m	547 gr/m

Φυλλαράκι Πατζουριού (Κρινάκι)

Fixed Louver Profile

7.6 Kgr/m² | 14 τεμ./m

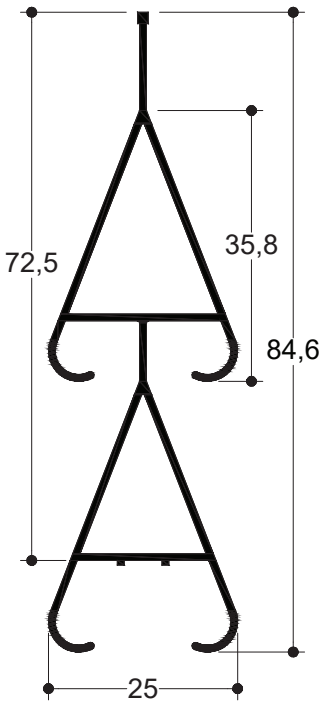

PER 260

6.0 m	620 gr/m

Φυλλαράκι Πατζουριού (Κρινάκι)

Fixed Louver Profile

6.8 Kgr/m² | 11 τεμ./m

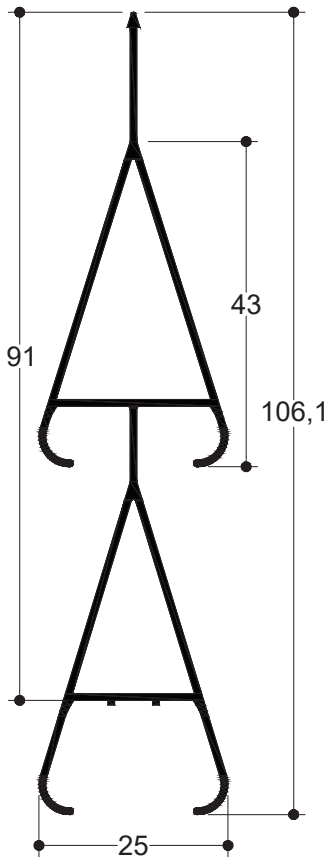

PER 300

6.0 m	730 gr/m

Φυλλαράκι Πατζουριού

Fixed Louver Profile

7.3 Kgr/m² | 10 τεμ./m

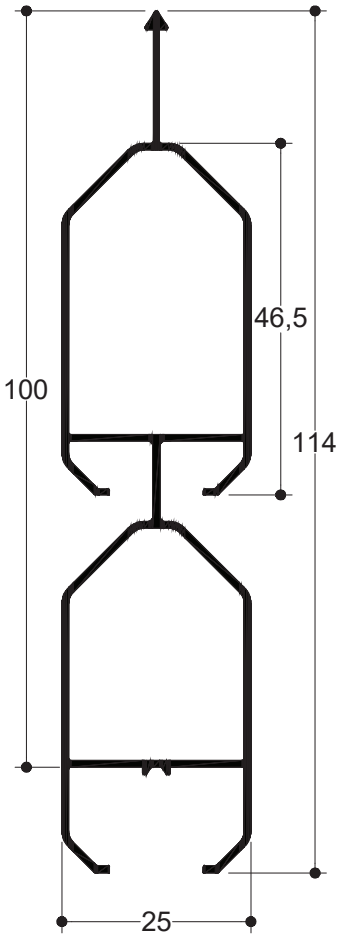

TV-00614

6.0 m	2.032 gr/m

Γωνία Γωνιάστρας
Crimping Corner

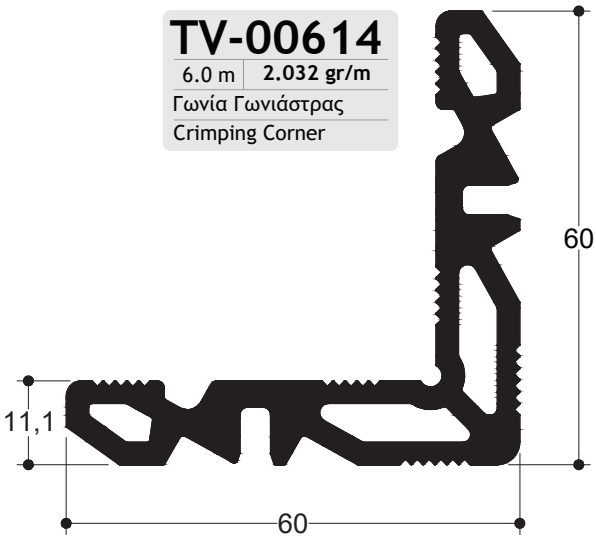

TV-00615

6.0 m	3.852 gr/m

Γωνία Γωνιάστρας (G.U./Roto)
Crimping Corner (G.U./Roto)

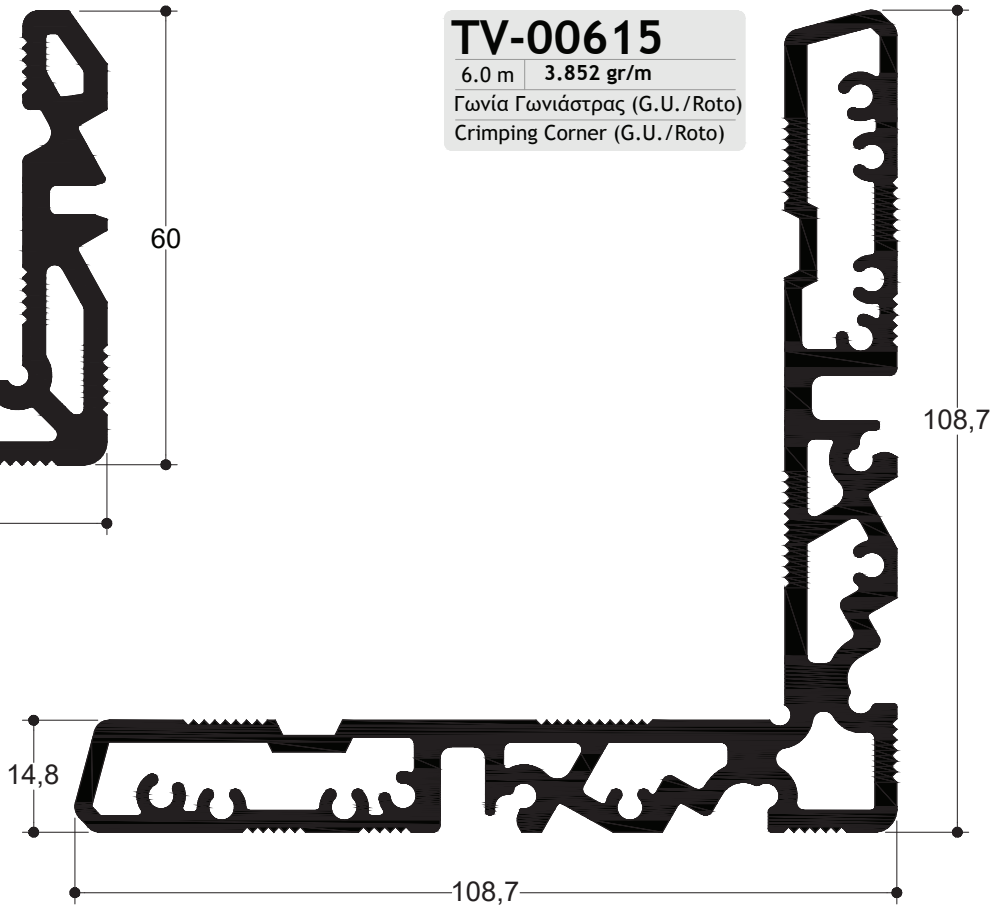

TV-00620

6.0 m	2.105 gr/m

Γωνία Γωνιάστρας
Crimping Corner

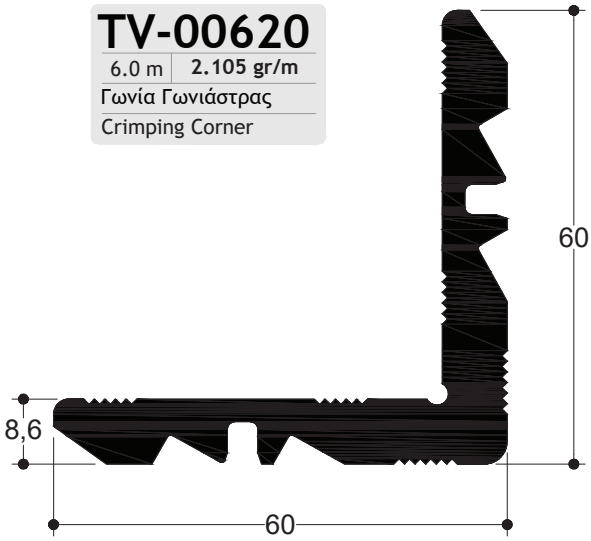

TV-00616

6.0 m	4.667 gr/m

Γωνία Γωνιάστρας (G.U./Roto)
Crimping Corner (G.U./Roto)

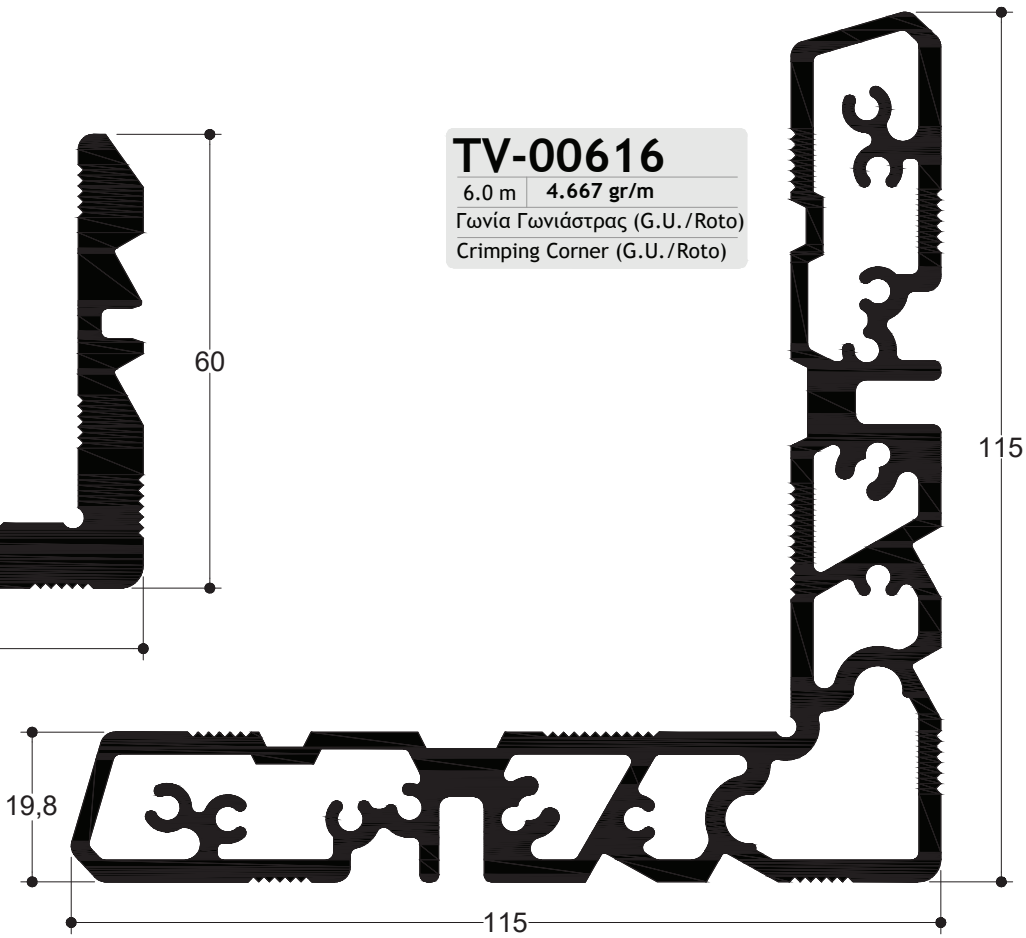

TV-00632

6.0 m	3.805 gr/m

Γωνία Γωνιάστρας (Siegenia)

Crimping Corner (Siegenia)

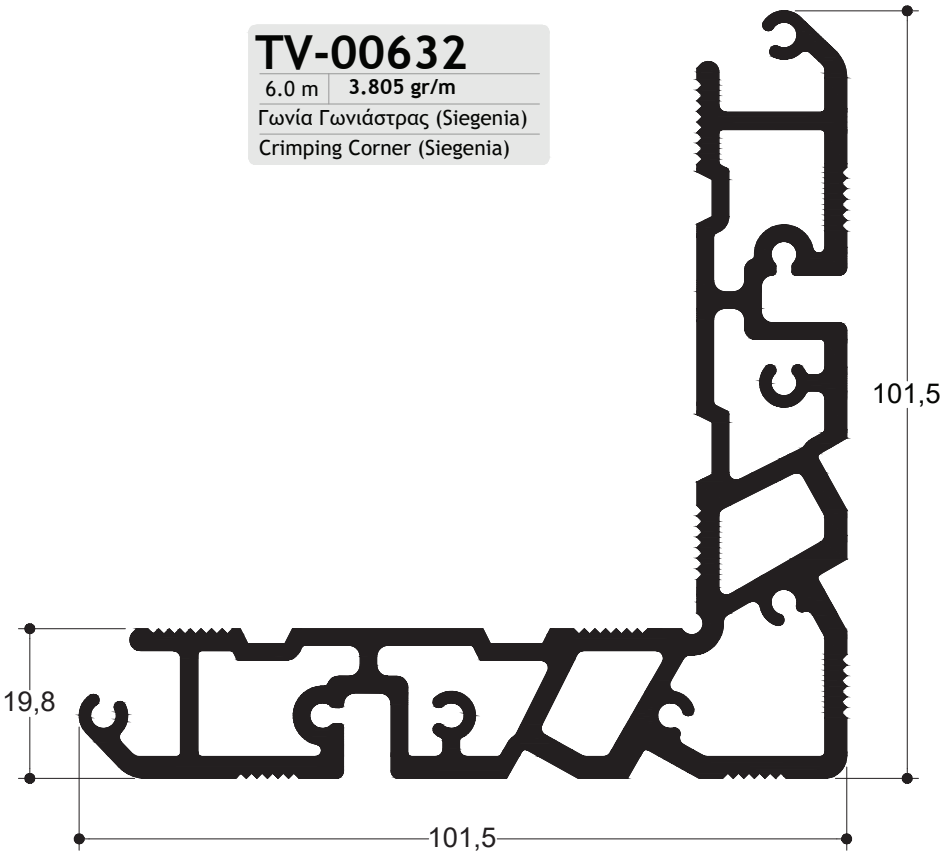

TV-00633

6.0 m	3.243 gr/m

Γωνία Γωνιάστρας Φύλλου

Crimping Corner for Sash

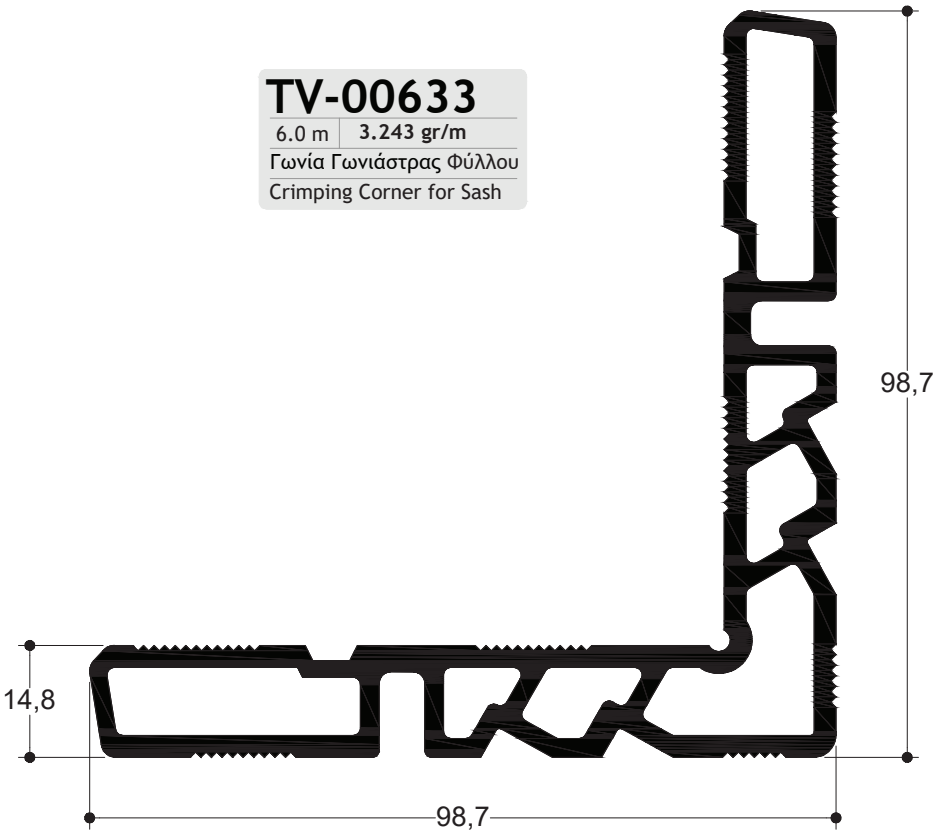

TV-00621

6.0 m	3.092 gr/m

Γωνία Γωνιάστρας (Siegenia)
Crimping Corner (Siegenia)

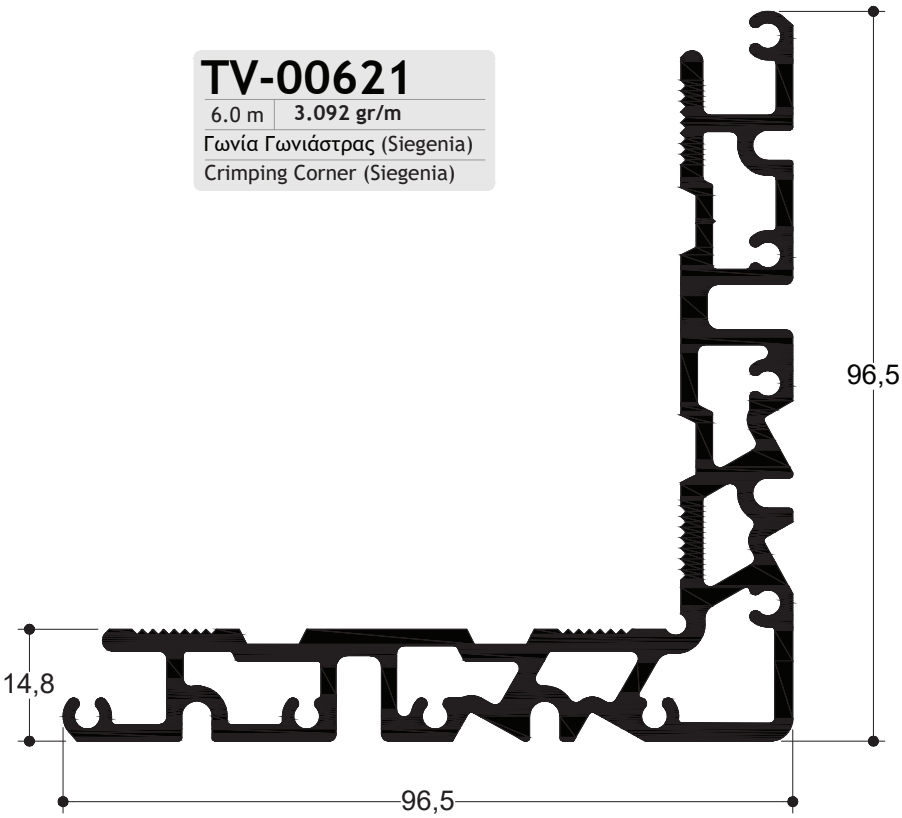

TV-00618

6.0 m	6.413 gr/m

Γωνία Γωνιάστρας
Crimping Corner

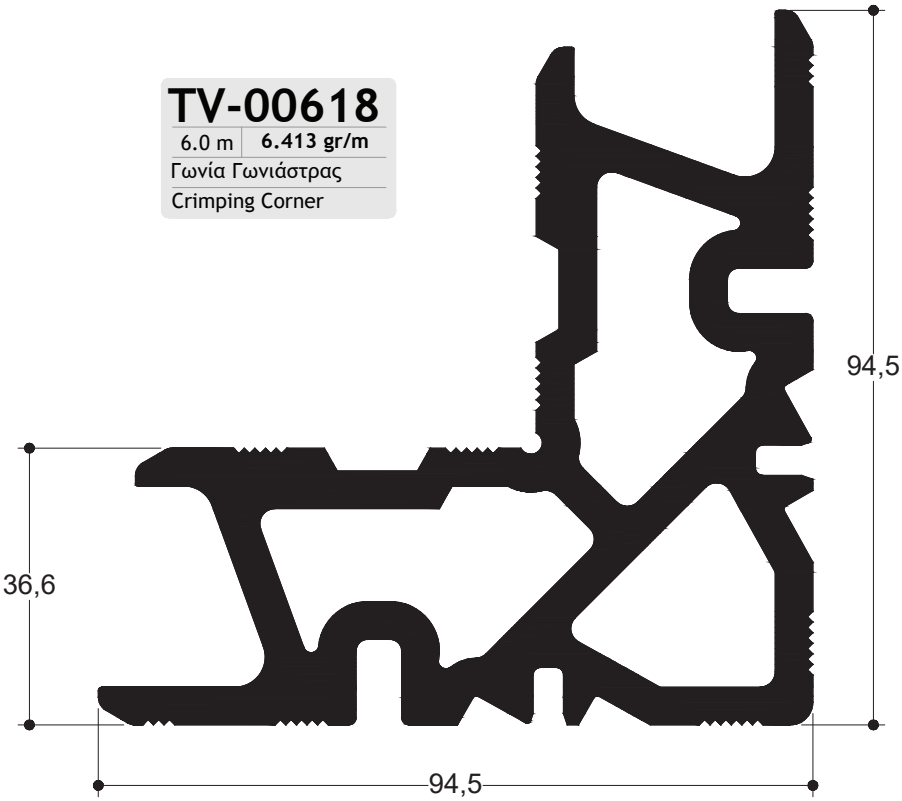

TV-00619

6.0 m	6.512 gr/m

Γωνία Γωνιάστρας

Crimping Corner

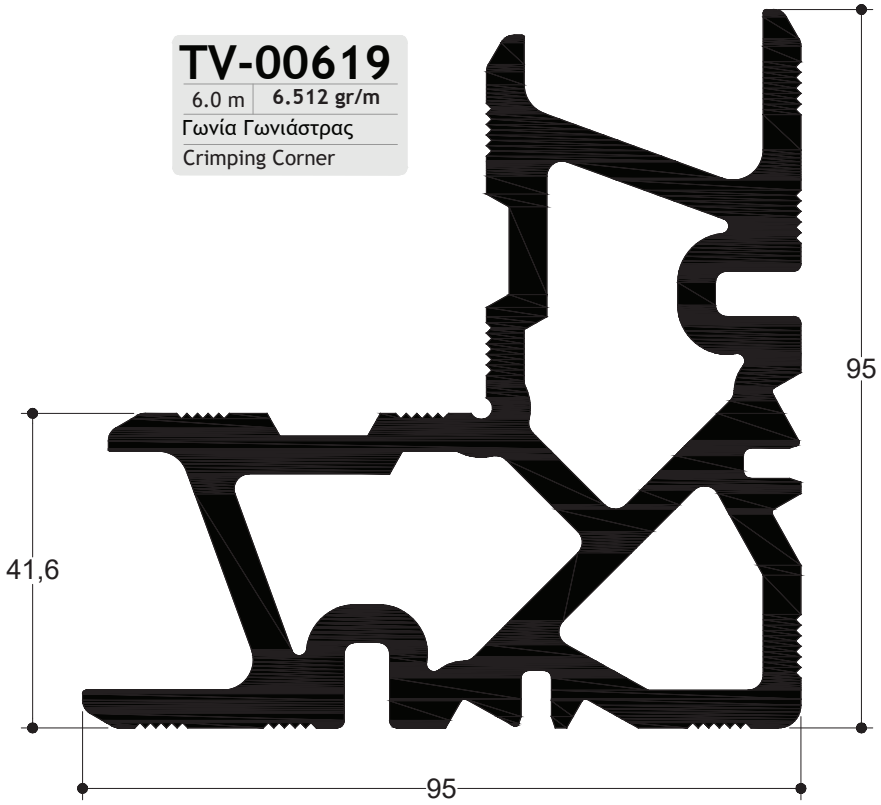

TV-00623

6.0 m	1.160 gr/m

Προσθήκη Γωνίας Συνδέσεως

Additional Corner Joint

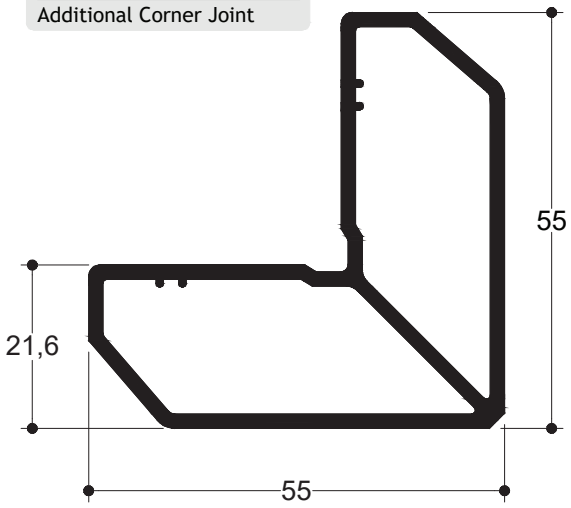

TV-00624

6.0 m	1.269 gr/m

Προσθήκη Γωνίας Συνδέσεως

Additional Corner Joint

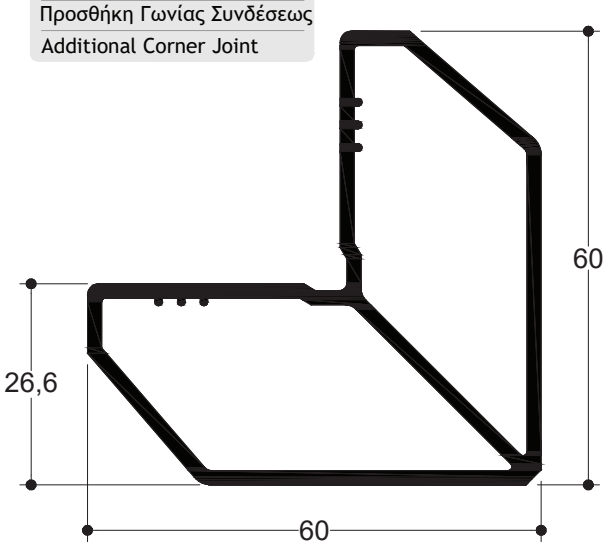

TV 5044
6.0 m | 173 gr/m
Πηχάκι Τζαμιού Ίσιο
Straight Glass Clip

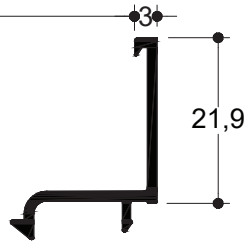

TV 51501
6.0 m | 251 gr/m
Πηχάκι Τζαμιού Ίσιο
Straight Glass Clip

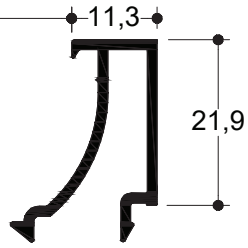

TV 5055
6.0 m | 257 gr/m
Πηχάκι Τζαμιού Ίσιο
Straight Glass Clip

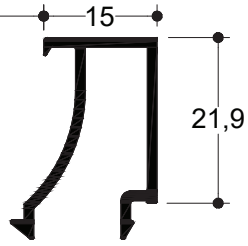

TV 8500
6.0 m | 266 gr/m
Πηχάκι Τζαμιού Ίσιο
Straight Glass Clip

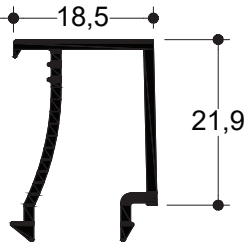

TV 57503
6.0 m | 251 gr/m
Πηχάκι Τζαμιού Σπαστό
Angle Glass Clip

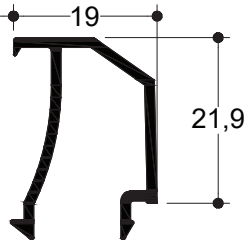

TV 5069
6.0 m | 285 gr/m
Πηχάκι Τζαμιού Ίσιο
Straight Glass Clip

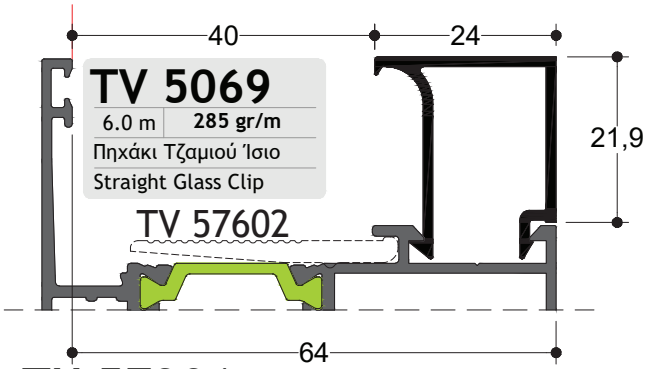

TH 57201

TV 57501
6.0 m | 295 gr/m
Πηχάκι Τζαμιού Ίσιο
Straight Glass Clip

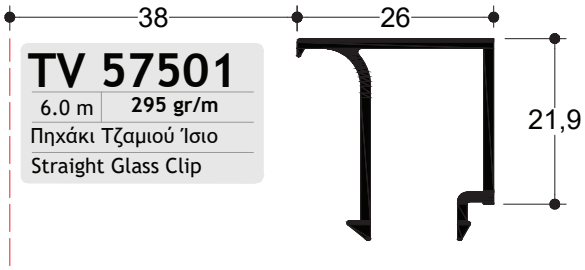

TV 5043
6.0 m | 302 gr/m
Πηχάκι Τζαμιού Ίσιο
Straight Glass Clip

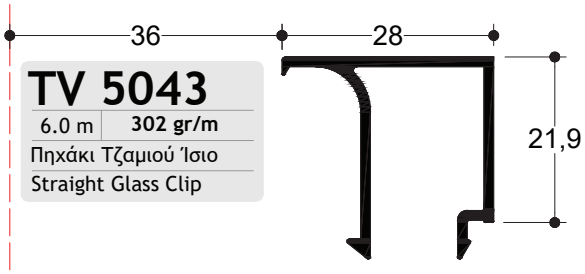

TV 5042
6.0 m | 320 gr/m
Πηχάκι Τζαμιού Ίσιο
Straight Glass Clip

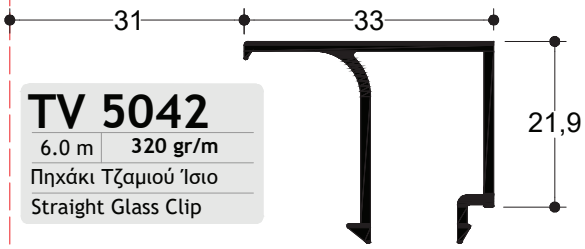

TV 57504
6.0 m | 384 gr/m
Πηχάκι Τζαμιού Ίσιο
Straight Glass Clip

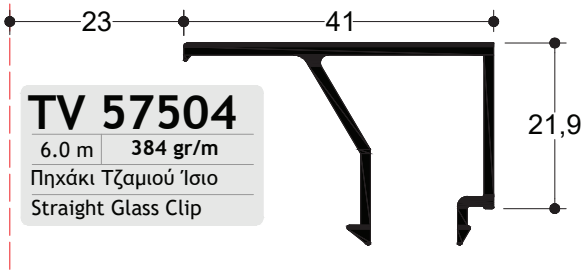

TV 57502
6.0 m | 247 gr/m
Πηχάκι Τζαμιού Σπαστό
Angle Glass Clip

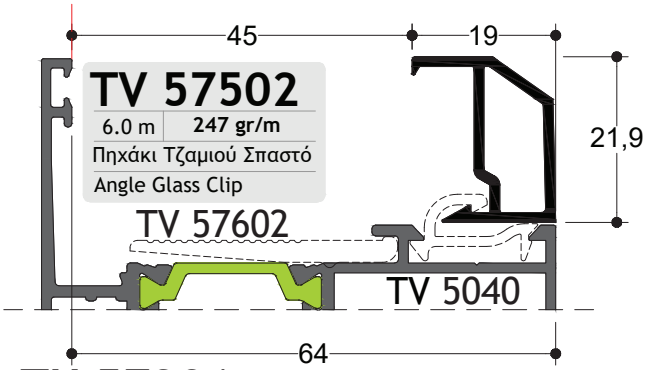

TH 57201

TV 5044
6.0 m | 173 gr/m
Πηχάκι Τζαμιού Ίσιο
Straight Glass Clip

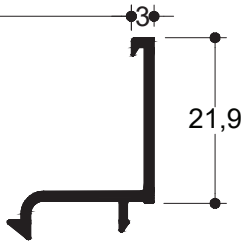

TV 51501
6.0 m | 251 gr/m
Πηχάκι Τζαμιού Ίσιο
Straight Glass Clip

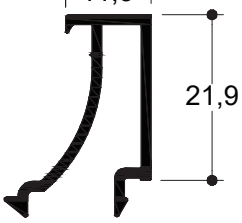

TV 5055
6.0 m | 257 gr/m
Πηχάκι Τζαμιού Ίσιο
Straight Glass Clip

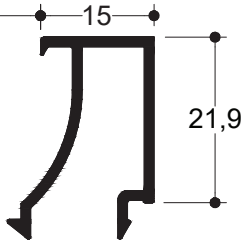

TV 8500
6.0 m | 266 gr/m
Πηχάκι Τζαμιού Ίσιο
Straight Glass Clip

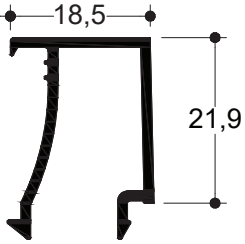

TV 57503
6.0 m | 251 gr/m
Πηχάκι Τζαμιού Σπαστό
Angle Glass Clip

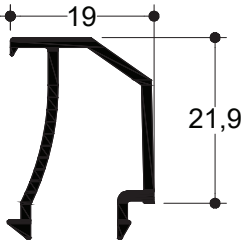

TV 5069
6.0 m | 285 gr/m
Πηχάκι Τζαμιού Ίσιο
Straight Glass Clip

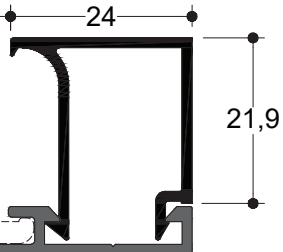

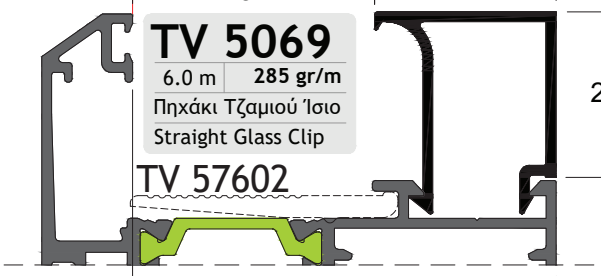

TH 57205

TV 57504
6.0 m | 384 gr/m
Πηχάκι Τζαμιού Ίσιο
Straight Glass Clip

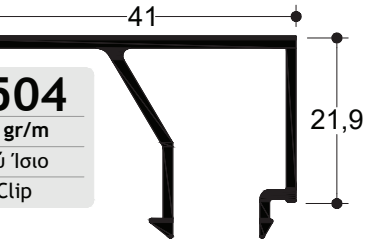

TV 57501
6.0 m | 295 gr/m
Πηχάκι Τζαμιού Ίσιο
Straight Glass Clip

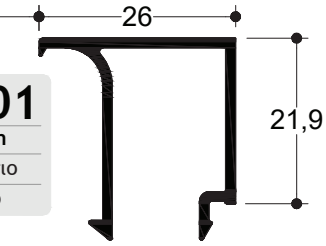

TV 5043
6.0 m | 302 gr/m
Πηχάκι Τζαμιού Ίσιο
Straight Glass Clip

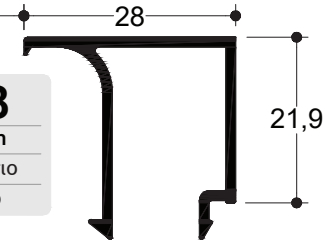

TV 5042
6.0 m | 320 gr/m
Πηχάκι Τζαμιού Ίσιο
Straight Glass Clip

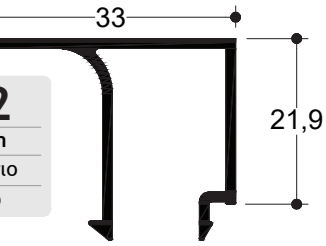

TV 57504
6.0 m | 384 gr/m
Πηχάκι Τζαμιού Ίσιο
Straight Glass Clip

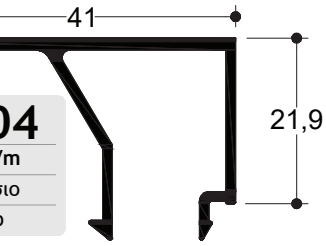

TV 57502
6.0 m | 247 gr/m
Πηχάκι Τζαμιού Σπαστό
Angle Glass Clip

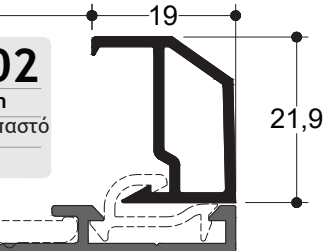

TH 57205

* Ίδιο διάκενο με τα προφίλ κασών
* Same gap with frame profiles

Επιλογή Υαλοπίνακα
Glass Pane Selection

(a) Εξωτερικό λάστιχο External gasket	(b) Πάχος Υαλοπίνακα (mm) Glass Pane Widht (mm)	(c) Εσωτερικό λάστιχο Internal gasket	Πηχάκι Τζαμιού Glazing Bead
6mm (GA-56402)	20	No 4-5	TV-5042
6mm (GA-56402)	21	No 4-5	TV-5042
6mm (GA-56402)	21	No 8-9	TV-5043
6mm (GA-56402)	22	No 8-9	TV-5043
6mm (GA-56402)	23	No 6-7	TV-5043
6mm (GA-56402)	23	No 8-9	TV-57501
6mm (GA-56402)	24	No 6-7	TV-5043
6mm (GA-56402)	24	No 8-9	TV-57501
6mm (GA-56402)	25	No 4-5	TV-5043
6mm (GA-56402)	25	No 6-7	TV-57501
6mm (GA-56402)	25	No 8-9	TV-5069
6mm (GA-56402)	26	No 4-5	TV-5043
6mm (GA-56402)	26	No 6-7	TV-57501
6mm (GA-56402)	26	No 8-9	TV-5069
6mm (GA-56402)	27	No 4-5	TV-57501
6mm (GA-56402)	27	No 6-7	TV-5069
6mm (GA-56402)	28	No 4-5	TV-57501
6mm (GA-56402)	28	No 6-7	TV-5069
6mm (GA-56402)	29	No 4-5	TV-5069
6mm (GA-56402)	30	No 4-5	TV-5069
6mm (GA-56402)	30	No 8-9	TV-57502
6mm (GA-56402)	30	No 8-9	TV-57503
6mm (GA-56402)	30	No 8-9	TV-8500
6mm (GA-56402)	31	No 8-9	TV-8500
6mm (GA-56402)	31	No 8-9	TV-57502
6mm (GA-56402)	31	No 8-9	TV-57503
6mm (GA-56402)	32	No 6-7	TV-57502
6mm (GA-56402)	32	No 6-7	TV-57503

GA-00401 **PRODUCTA**

Συσκευασία - Package
80 - m

Εσωτερικό Λάστιχο Τζαμιού (6-7mm)
Inner Glazing Gasket (6-7mm)

GA-00403 **PRODUCTA**

Συσκευασία - Package
80 - m

Εσωτερικό Λάστιχο Τζαμιού (4-5mm)
Inner Glazing Gasket (4-5mm)

GA-00404 **PRODUCTA**

Συσκευασία - Package
80 - m

Εσωτερικό Λάστιχο Τζαμιού (8-9mm)
Inner Glazing Gasket (8-9mm)

GA-56402 **PRODUCTA**

Συσκευασία - Package
60 - m

Εξωτερικό Λάστιχο Τζαμιού
Outer Glazing Gasket

GA-57909 **PRODUCTA**

Συσκευασία - Package

GA-12407 (2mm) 300m
GA-12408 (3mm) 200m
GA-12409 (4mm) 180m
GA-12410 (5mm) 160m
GA-12411 (6mm) 140m
GA-12412 (7mm) 120m

Λάστιχο Τζαμιού Σφήνα
Glass Weatherstripes

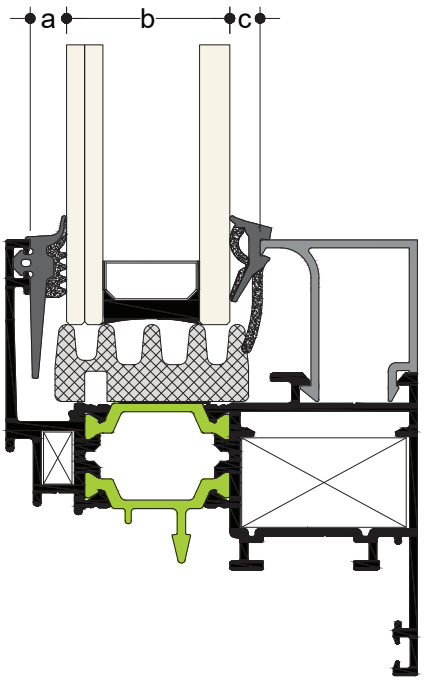

(a) Εξωτερικό λάστιχο External gasket	(b) Πάχος Υαλοπίνακα (mm) Glass Pane Widht (mm)	(c) Εσωτερικό λάστιχο Internal gasket	Πηχάκι Τζαμιού Glazing Bead
6mm (GA-56402)	32	No 6-7	TV-8500
6mm (GA-56402)	33	No 6-7	TV-57502
6mm (GA-56402)	33	No 6-7	TV-57503
6mm (GA-56402)	33	No 6-7	TV-8500
6mm (GA-56402)	34	No 4-5	TV-57502
6mm (GA-56402)	34	No 4-5	TV-57503
6mm (GA-56402)	34	No 4-5	TV-8500
6mm (GA-56402)	34	No 8-9	TV-5055
6mm (GA-56402)	35	No 4-5	TV-57502
6mm (GA-56402)	35	No 4-5	TV-57503
6mm (GA-56402)	35	No 4-5	TV-8500
6mm (GA-56402)	35	No 8-9	TV-5055
6mm (GA-56402)	36	No 6-7	TV-5055
6mm (GA-56402)	37	No 6-7	TV-5055
6mm (GA-56402)	38	No 4-5	TV-5055
6mm (GA-56402)	38	No 8-9	TV-51501
6mm (GA-56402)	39	No 4-5	TV-5055
6mm (GA-56402)	39	No 8-9	TV-51501
6mm (GA-56402)	40	No 6-7	TV-51501
6mm (GA-56402)	41	No 6-7	TV-51501
6mm (GA-56402)	42	No 4-5	TV-51501
6mm (GA-56402)	46	No 8-9	TV-5044
6mm (GA-56402)	47	No 8-9	TV-5044
6mm (GA-56402)	48	No 6-7	TV-5044
6mm (GA-56402)	49	No 6-7	TV-5044
6mm (GA-56402)	50	No 4-5	TV-5044
6mm (GA-56402)	51	No 4-5	TV-5044

GA-00401 **PRODUCTA**

Συσκευασία - Package
80 - m

Εσωτερικό Λάστιχο Τζαμιού (6-7mm)
Inner Glazing Gasket (6-7mm)

GA-00403 **PRODUCTA**

Συσκευασία - Package
80 - m

Εσωτερικό Λάστιχο Τζαμιού (4-5mm)
Inner Glazing Gasket (4-5mm)

GA-00404 **PRODUCTA**

Συσκευασία - Package
80 - m

Εσωτερικό Λάστιχο Τζαμιού (8-9mm)
Inner Glazing Gasket (8-9mm)

GA-56402 **PRODUCTA**

Συσκευασία - Package
60 - m

Εξωτερικό Λάστιχο Τζαμιού
Outer Glazing Gasket

GA-57909 **PRODUCTA**

Συσκευασία - Package

GA-12407 (2mm) 300m
GA-12408 (3mm) 200m
GA-12409 (4mm) 180m
GA-12410 (5mm) 160m
GA-12411 (6mm) 140m
GA-12412 (7mm) 120m

Λάστιχο Τζαμιού Σφήνα
Glass Weatherstripes

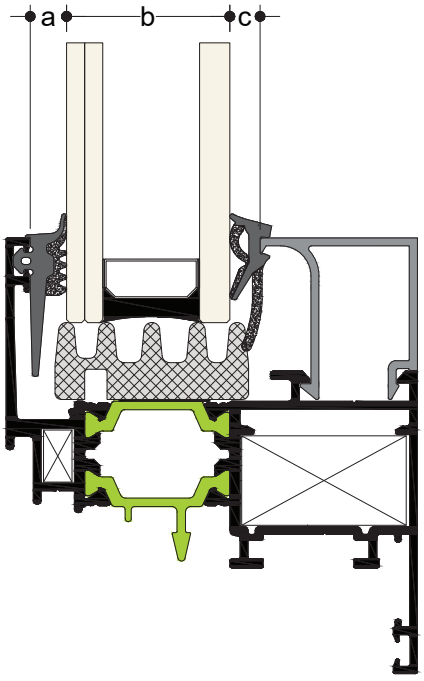

Επιλογή Υαλοπίνακα
Glass Pane Selection

(a) Εξωτερικό λάστιχο External gasket	(b) Πάχος Υαλοπίνακα (mm) Glass Pane Widht (mm)	(c) Εσωτερικό λάστιχο Internal gasket	Πηχάκι Τζαμιού Glazing Bead
6mm (GA-56402)	20	No 4-5	TV-57501
6mm (GA-56402)	20	No 6-7	TV-5069
6mm (GA-56402)	21	No 4-5	TV-5069
6mm (GA-56402)	22	No 4-5	TV-5069
6mm (GA-56402)	22	No 8-9	TV-8500
6mm (GA-56402)	22	No 8-9	TV-57502
6mm (GA-56402)	22	No 8-9	TV-57503
6mm (GA-56402)	23	No 8-9	TV-57502
6mm (GA-56402)	23	No 8-9	TV-57503
6mm (GA-56402)	23	No 8-9	TV-8500
6mm (GA-56402)	24	No 6-7	TV-57502
6mm (GA-56402)	24	No 6-7	TV-57503
6mm (GA-56402)	24	No 6-7	TV-8500
6mm (GA-56402)	25	No 6-7	TV-57502
6mm (GA-56402)	25	No 6-7	TV-57503
6mm (GA-56402)	25	No 6-7	TV-8500
6mm (GA-56402)	26	No 4-5	TV-57502
6mm (GA-56402)	26	No 4-5	TV-57503
6mm (GA-56402)	26	No 4-5	TV-8500
6mm (GA-56402)	26	No 8-9	TV-5055

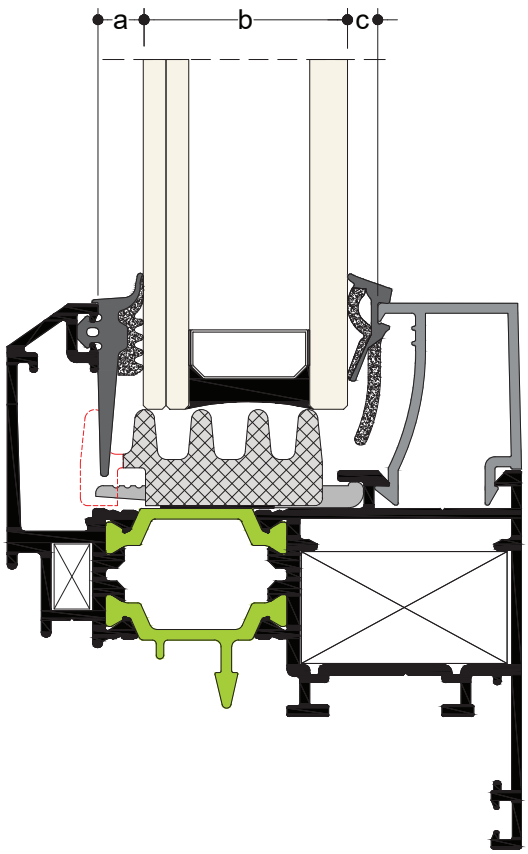

GA-00401 **PRODUCTA**

Συσκευασία - Package
80 - m

Εσωτερικό Λάστιχο Τζαμιού (6-7mm)
Inner Glazing Gasket (6-7mm)

GA-00403 **PRODUCTA**

Συσκευασία - Package
80 - m

Εσωτερικό Λάστιχο Τζαμιού (4-5mm)
Inner Glazing Gasket (4-5mm)

GA-00404 **PRODUCTA**

Συσκευασία - Package
80 - m

Εσωτερικό Λάστιχο Τζαμιού (8-9mm)
Inner Glazing Gasket (8-9mm)

GA-56402 **PRODUCTA**

Συσκευασία - Package
60 - m

Εξωτερικό Λάστιχο Τζαμιού
Outer Glazing Gasket

GA-57909 **PRODUCTA**

Συσκευασία - Package

GA-12407 (2mm) 300m
GA-12408 (3mm) 200m
GA-12409 (4mm) 180m
GA-12410 (5mm) 160m
GA-12411 (6mm) 140m
GA-12412 (7mm) 120m

Λάστιχο Τζαμιού Σφήνα
Glass Weatherstripes

(a) Εξωτερικό λάστιχο External gasket	(b) Πάχος Υαλοπίνακα (mm) Glass Pane Widht (mm)	(c) Εσωτερικό λάστιχο Internal gasket	Πηχάκι Τζαμιού Glazing Bead
6mm (GA-56402)	27	No 4-5	TV-57502
6mm (GA-56402)	27	No 4-5	TV-57503
6mm (GA-56402)	27	No 4-5	TV-8500
6mm (GA-56402)	27	No 8-9	TV-5055
6mm (GA-56402)	28	No 6-7	TV-5055
6mm (GA-56402)	29	No 6-7	TV-5055
6mm (GA-56402)	30	No 4-5	TV-5055
6mm (GA-56402)	30	No 8-9	TV-51501
6mm (GA-56402)	31	No 4-5	TV-5055
6mm (GA-56402)	31	No 8-9	TV-51501
6mm (GA-56402)	32	No 6-7	TV-51501
6mm (GA-56402)	33	No 6-7	TV-51501
6mm (GA-56402)	34	No 4-5	TV-51501
6mm (GA-56402)	38	No 8-9	TV-5044
6mm (GA-56402)	39	No 8-9	TV-5044
6mm (GA-56402)	40	No 6-7	TV-5044
6mm (GA-56402)	41	No 6-7	TV-5044
6mm (GA-56402)	42	No 4-5	TV-5044
6mm (GA-56402)	43	No 4-5	TV-5044

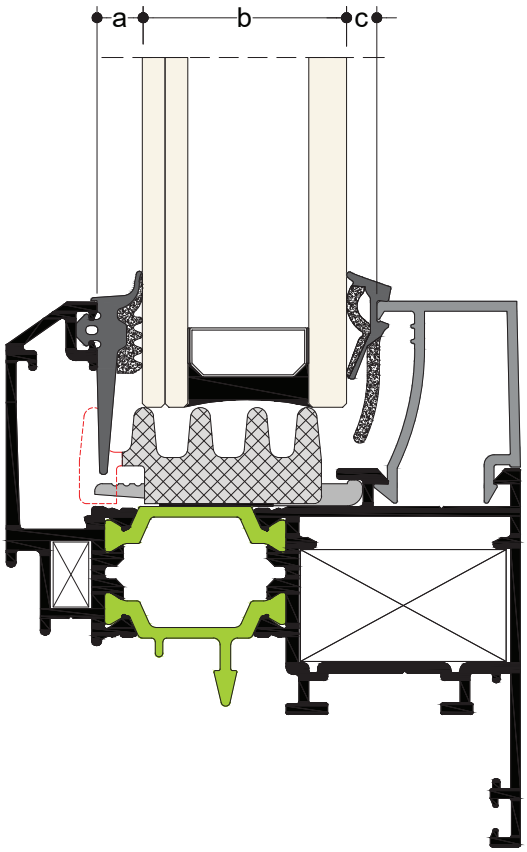

GA-00401 PRODUCTA

Συσκευασία - Package
80 - m

Εσωτερικό Λάστιχο Τζαμιού (6-7mm)
Inner Glazing Gasket (6-7mm)

GA-00403 PRODUCTA

Συσκευασία - Package
80 - m

Εσωτερικό Λάστιχο Τζαμιού (4-5mm)
Inner Glazing Gasket (4-5mm)

GA-00404 PRODUCTA

Συσκευασία - Package
80 - m

Εσωτερικό Λάστιχο Τζαμιού (8-9mm)
Inner Glazing Gasket (8-9mm)

GA-56402 PRODUCTA

Συσκευασία - Package
60 - m

Εξωτερικό Λάστιχο Τζαμιού
Outer Glazing Gasket

GA-57909 PRODUCTA

Συσκευασία - Package

GA-12407 (2mm) 300m
GA-12408 (3mm) 200m
GA-12409 (4mm) 180m
GA-12410 (5mm) 160m
GA-12411 (6mm) 140m
GA-12412 (7mm) 120m

Λάστιχο Τζαμιού Σφήνα
Glass Weatherstripes

1.2 Τομές
Sections

1.2 Κατασκευαστικές Τομές
Sections

ΜΟΝΟΦΥΛΛΟ (Α/Α)
SINGLE SASH (T/T)

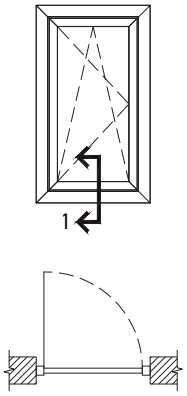

ΔΙΦΥΛΛΟ (Α/Α)
DOUBLE SASH (T/T)

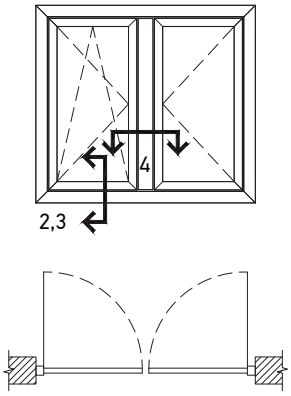

ΜΟΝΟΦΥΛΛΟ Α/Α ΜΕ ΣΤΑΘΕΡΟ
SINGLE SASH T/T WITH FIXED

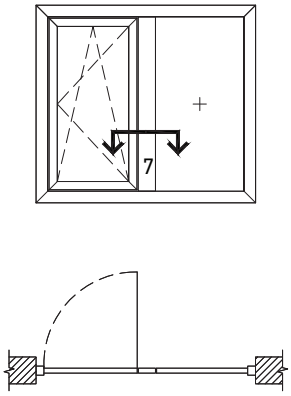

ΜΟΝΟΦΥΛΛΟ ΕΞΩΤΕΡΙΚΑ ΑΝΟΙΓΟΜΕΝΟ
SINGLE SASH OUTWARD OPENING

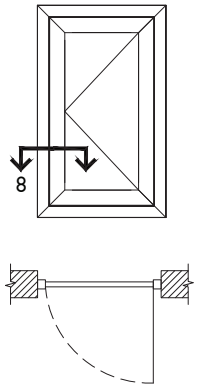

ΜΟΝΟΦΥΛΛΟ ΣΤΑΘΕΡΟ
SINGLE FIXED

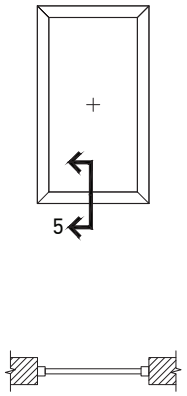

ΜΟΝΟΦΥΛΛΑ Α/Α ΜΕ ΧΩΡΙΣΜΑ
SINGLE SASHES T/T & TRANSOM

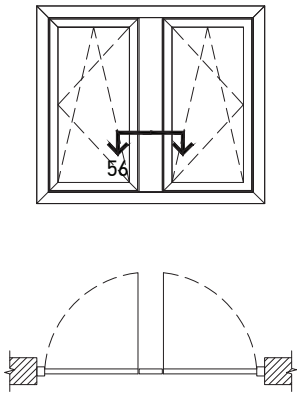

ΔΙΦΥΛΛΟ Α/Α ΜΕ ΚΡΥΦΟ ΦΥΛΛΟ
DOUBLE HIDDEN SASH T/T

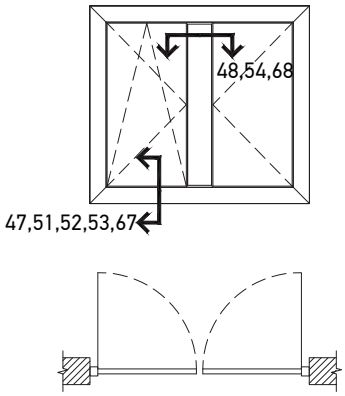

ΜΟΝΟΦΥΛΛΑ Α/Α ΜΕ ΚΡΥΦΟ ΦΥΛΛΟ & ΧΩΡΙΣΜΑ
SINGLE HIDDEN SASH T/T & TRANSOM

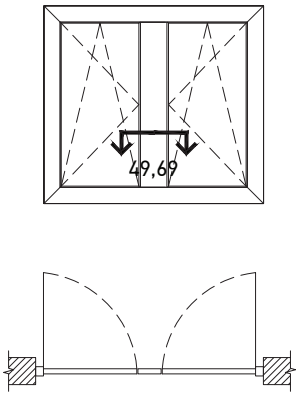

ΜΟΝΟΦΥΛΛΟ Α/Α ΜΕ ΚΡΥΦΟ ΦΥΛΛΟ & ΣΤΑΘΕΡΟ
SINGLE HIDDEN SASH T/T & FIX

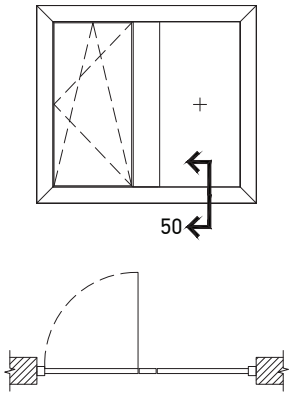

ΔΙΦΥΛΛΟ Α/Α ΜΕ ΠΑΤΖΟΥΡΙ
DOUBLE SASH T/T WITH SHUTTER SASH

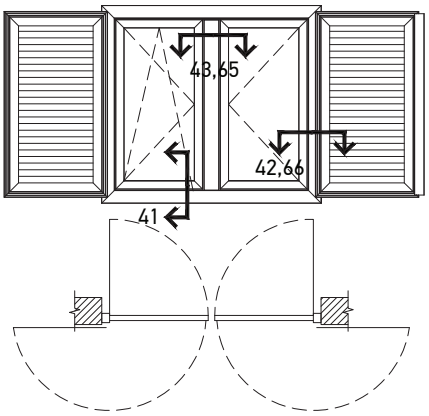

ΔΙΦΥΛΛΟ Α/Α ΜΕ ΡΟΛΟ & ΣΗΤΑ
DOUBLE SASH T/T WITH ROLLER SHUTTER & INSECT SCREEN

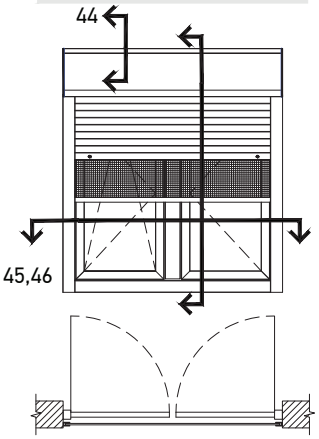

(Α/Α) = ΑΝΟΙΓΟΑΝΑΚΛΙΝΟΜΕΝΟ
(T/T)= TILT AND TURN

ΔΙΦΥΛΛΗ (Α/Α) ΜΠΑΛΚΟΝΟΠΟΡΤΑ ΜΕ ΧΑΜΗΛΟ ΚΑΤΩΚΑΣΙ
DOUBLE PATIO DOOR (T/T) WITH LOW THRESHOLD

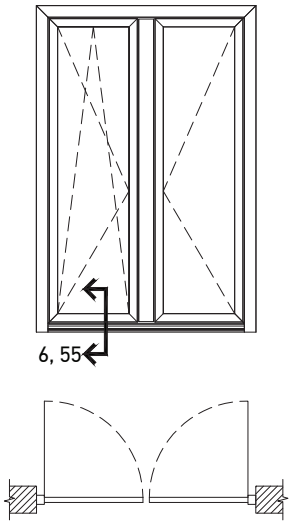

ΜΟΝΟΦΥΛΛΗ ΠΟΡΤΑ
SINGLE DOOR

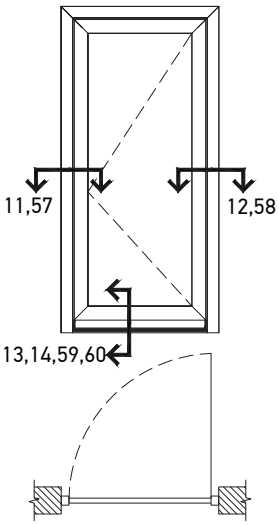

ΜΟΝΟΦΥΛΛΗ ΠΟΡΤΑ ΜΕ ΠΑΡΑΘΥΡΟ
SINGLE DOOR WITH WINDOW

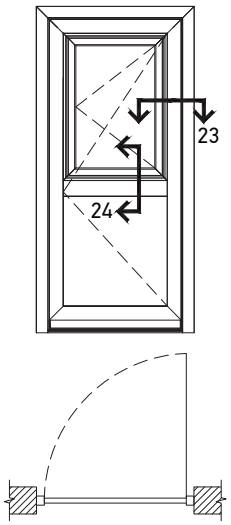

ΜΟΝΟΦΥΛΛΗ ΠΟΡΤΑ ΜΕ ΤΑΜΠΛΑ
SINGLE DOOR WITH KICKPLATE

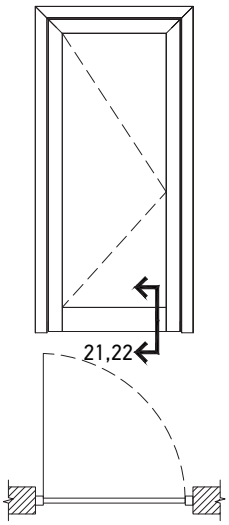

ΜΟΝΟΦΥΛΛΗ ΠΟΡΤΑ ΜΕ ΣΤΑΘΕΡΟ
SINGLE DOOR WITH FIXED

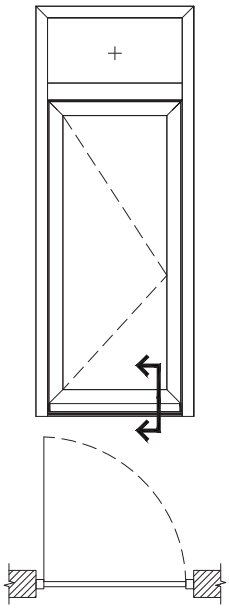

ΜΟΝΟΦΥΛΛΗ ΠΟΡΤΑ ΜΕ ΣΤΑΘΕΡΟ
SINGLE DOOR WITH FIXED

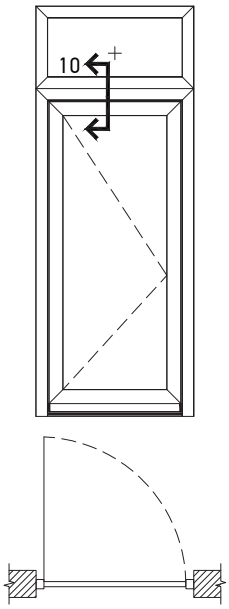

ΜΟΝΟΦΥΛΛΗ ΠΟΡΤΑ ΜΕ ΠΑΝΕΛ
SINGLE DOOR WITH PANEL

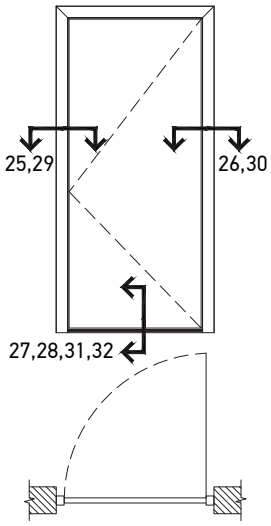

ΜΟΝΟΦΥΛΛΗ ΠΟΡΤΑ ΕΞΩΤΕΡΙΚΑ ΑΝΟΙΓΟΜΕΝΗ
OUTWARDS OPENING SINGLE DOOR

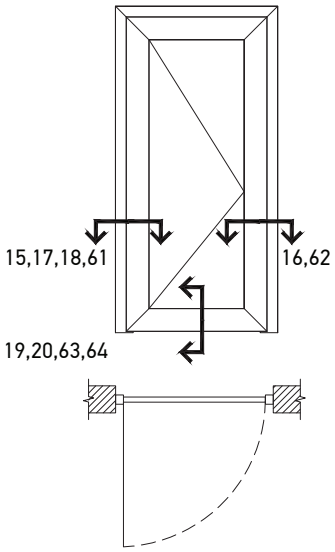

ΜΟΝΟΦΥΛΛΗ ΠΟΡΤΑ ΕΞΩΤΕΡΙΚΑ ΑΝΟΙΓΟΜΕΝΗ ΜΕ ΣΤΑΘΕΡΟ
OUTWARDS OPENING SINGLE DOOR WITH FIXED

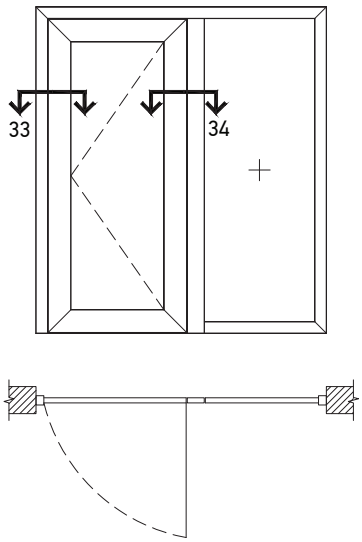

ΔΙΦΥΛΛΟ ΕΠΑΛΛΗΛΟ ΜΕ ΦΕΓΓΙΤΗ
DOUBLE SUCCESSIVE WITH WINDOW

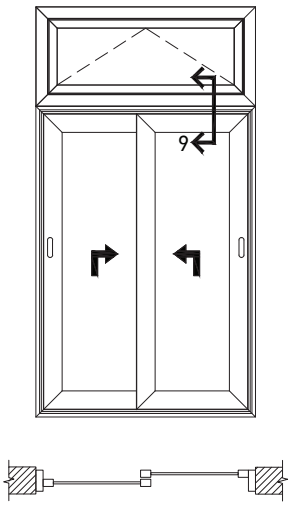

ΠΕΡΙΣΤΡΕΦΟΜΕΝΟ
PIVOT WINDOW

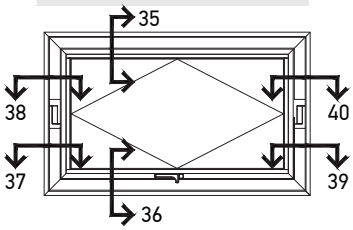

ΓΩΝΙΑΚΗ ΚΑΤΑΣΚΕΥΗ ΜΕ ΣΤΑΘΕΡΟ
CORNER JOINT FIXED

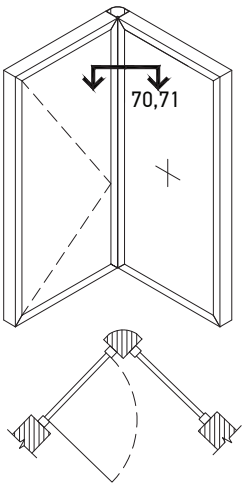

ΤΟΜΗ SECTION	1	ΚΛΙΜΑΚΑ SCALE	1:1

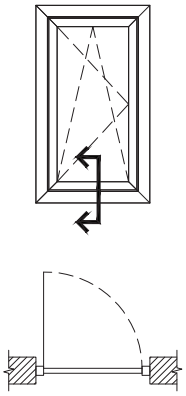

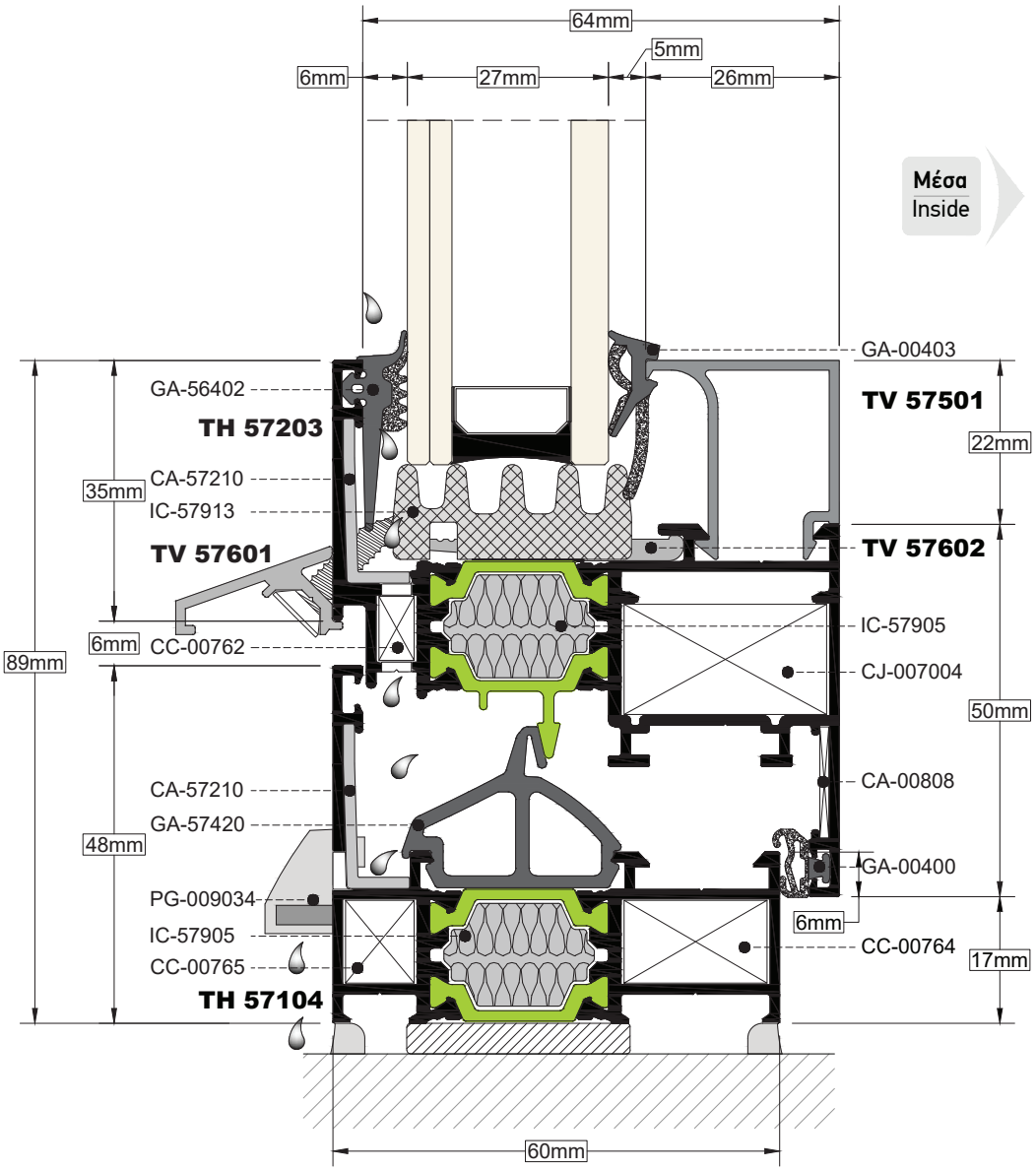

ΤΟΜΗ SECTION	2	ΚΛΙΜΑΚΑ SCALE	1:1

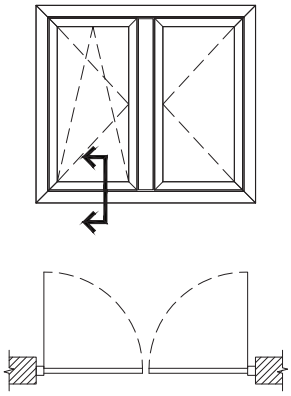

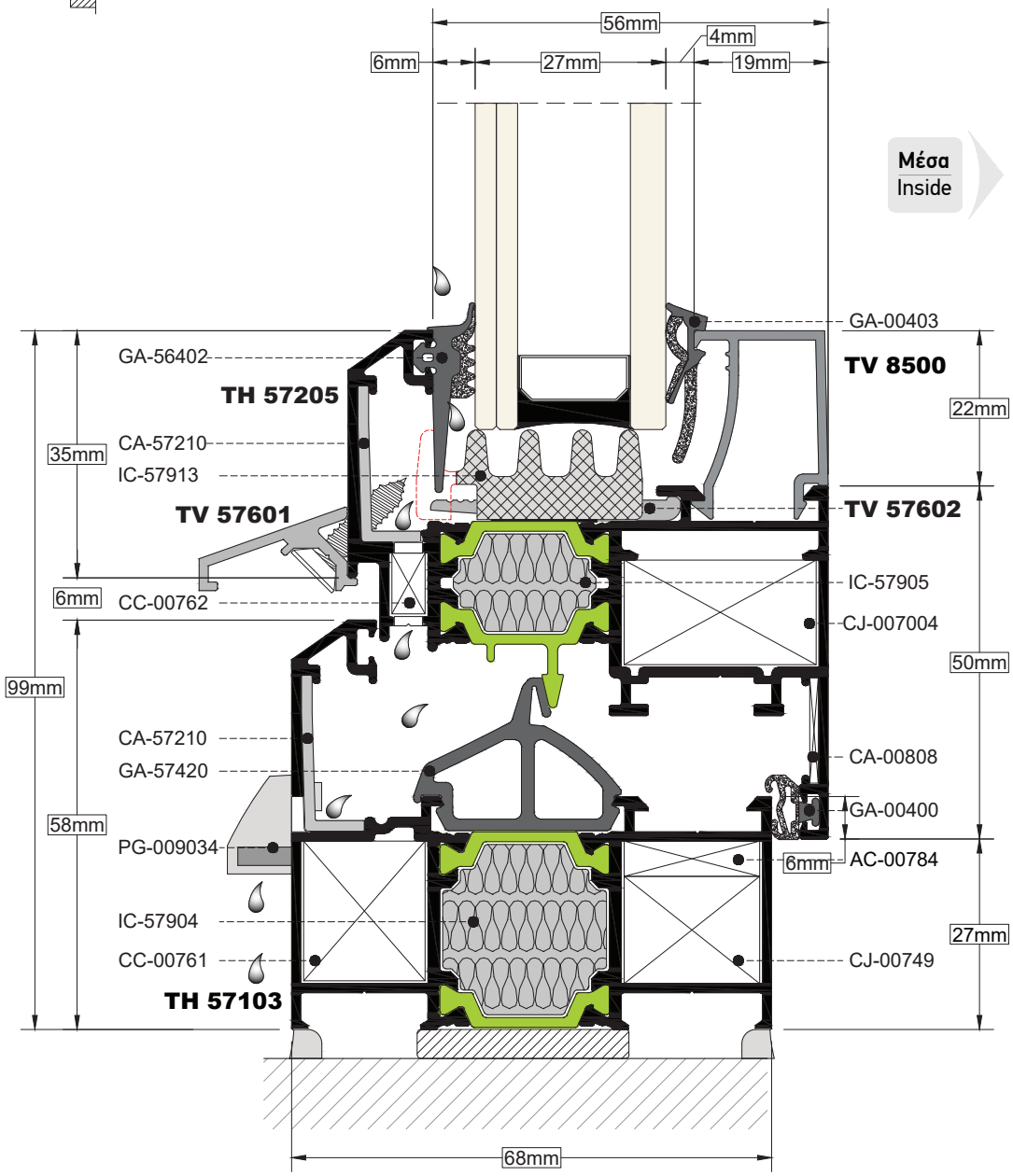

Σε κατασκευές με σπαστό φύλλο, μετά την τοποθέτηση του μονωτικού υλικού με μια φαλτσέτα αφαιρούμε την μαρκαρισμένη περιοχή στα σημεία των νεροχυτών.
For configurations with chamfered sash after the installation of insulation foam we remove the marked area with the use of retractable knife near to weep holes.

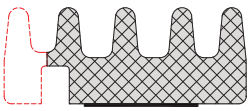

***Ακολουθούμε την ίδια διαδικασία και για τα φύλλα TH-57205 & TH-57233.**
*Follow the same process of removing for the profile sashes TH-57205 & TH-57233.

ΤΟΜΗ / SECTION **3** | ΚΛΙΜΑΚΑ / SCALE **1:1**

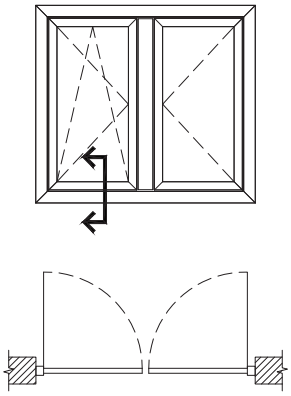

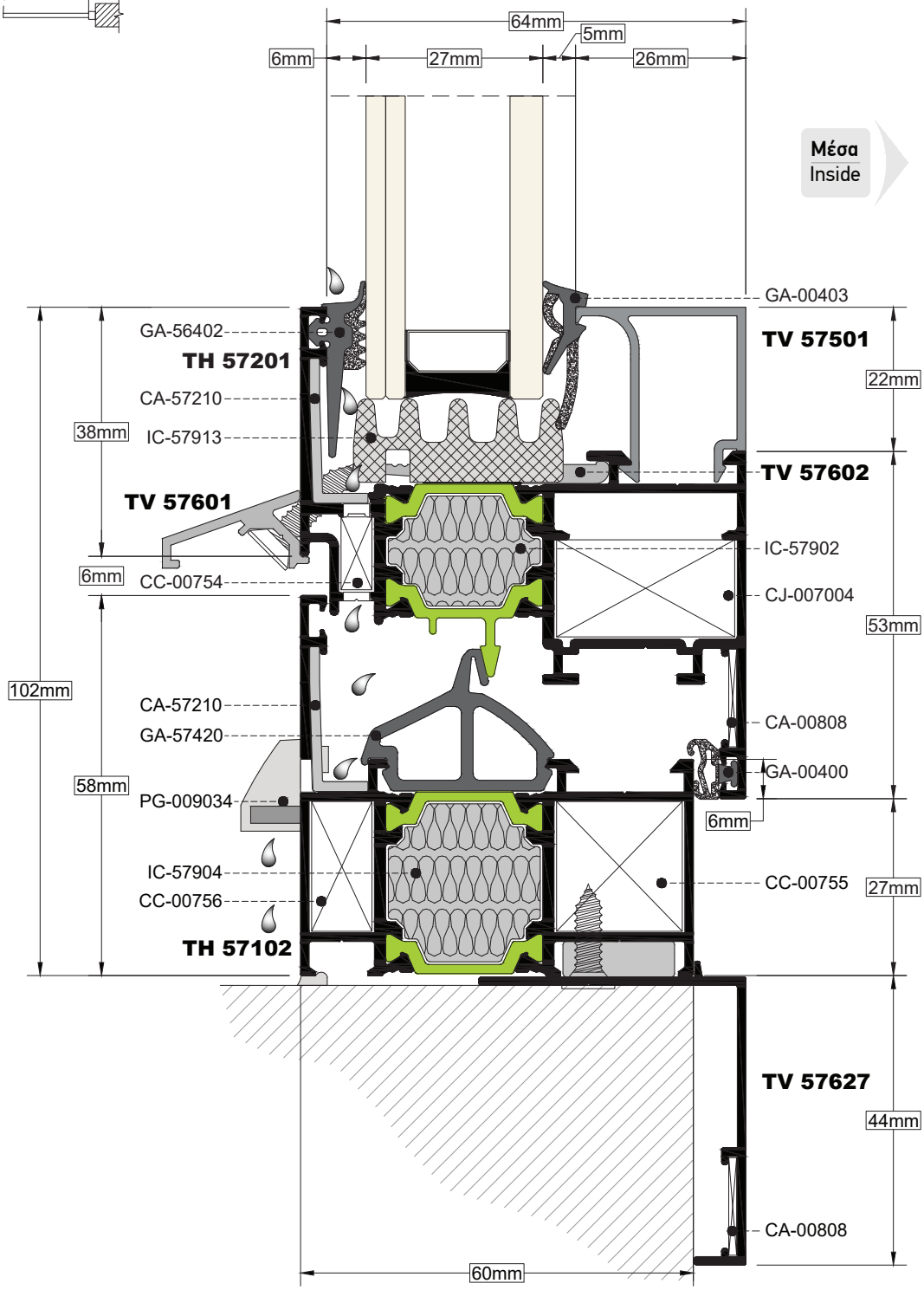

ΤΟΜΗ SECTION	4	ΚΛΙΜΑΚΑ SCALE	1:1

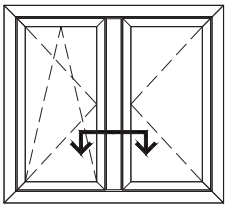

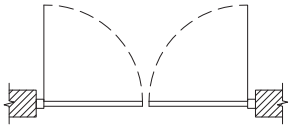

Μέσα
Inside

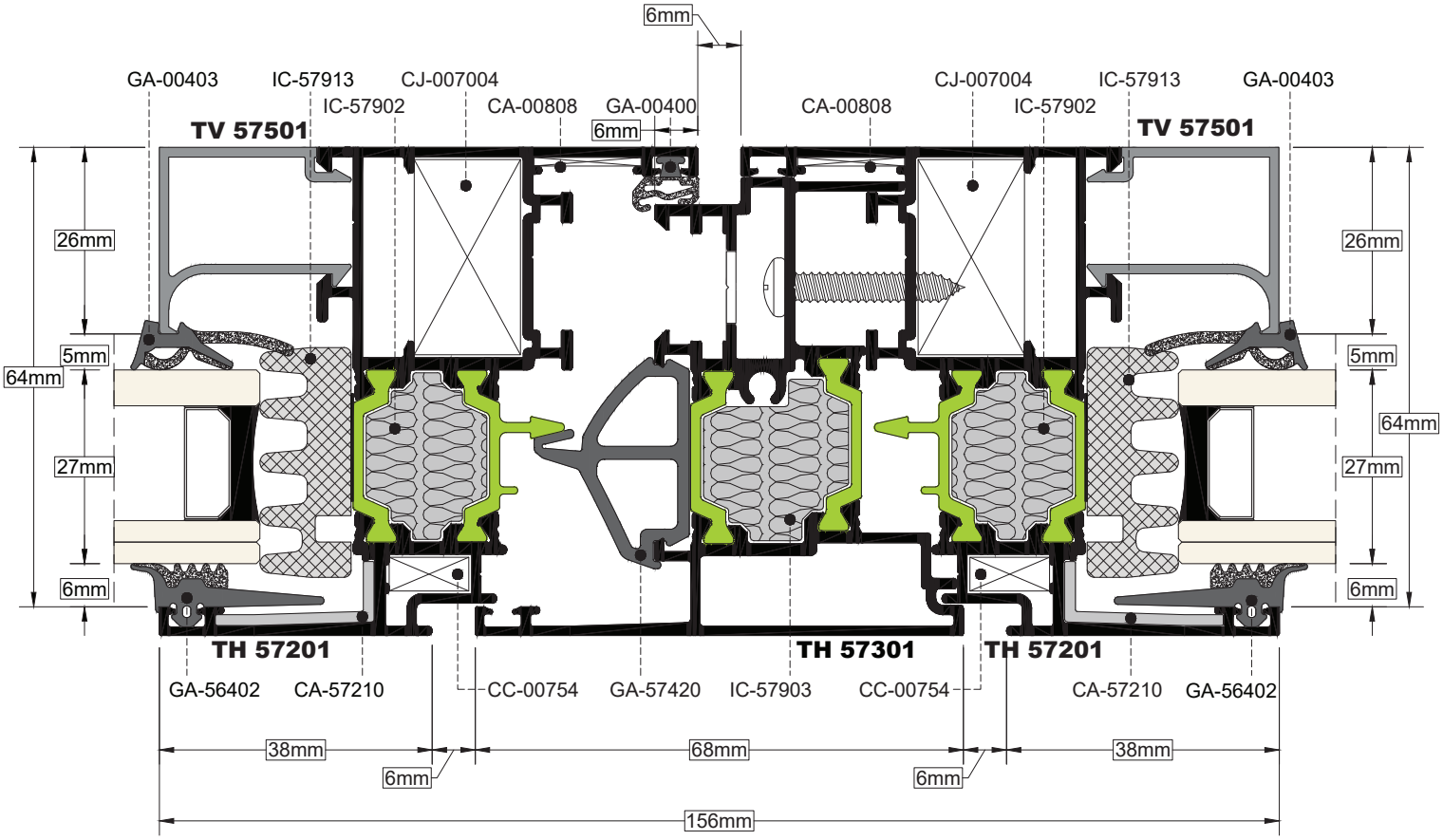

ΤΟΜΗ SECTION	5	ΚΛΙΜΑΚΑ SCALE	1:1

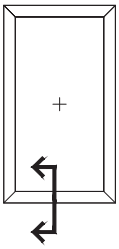

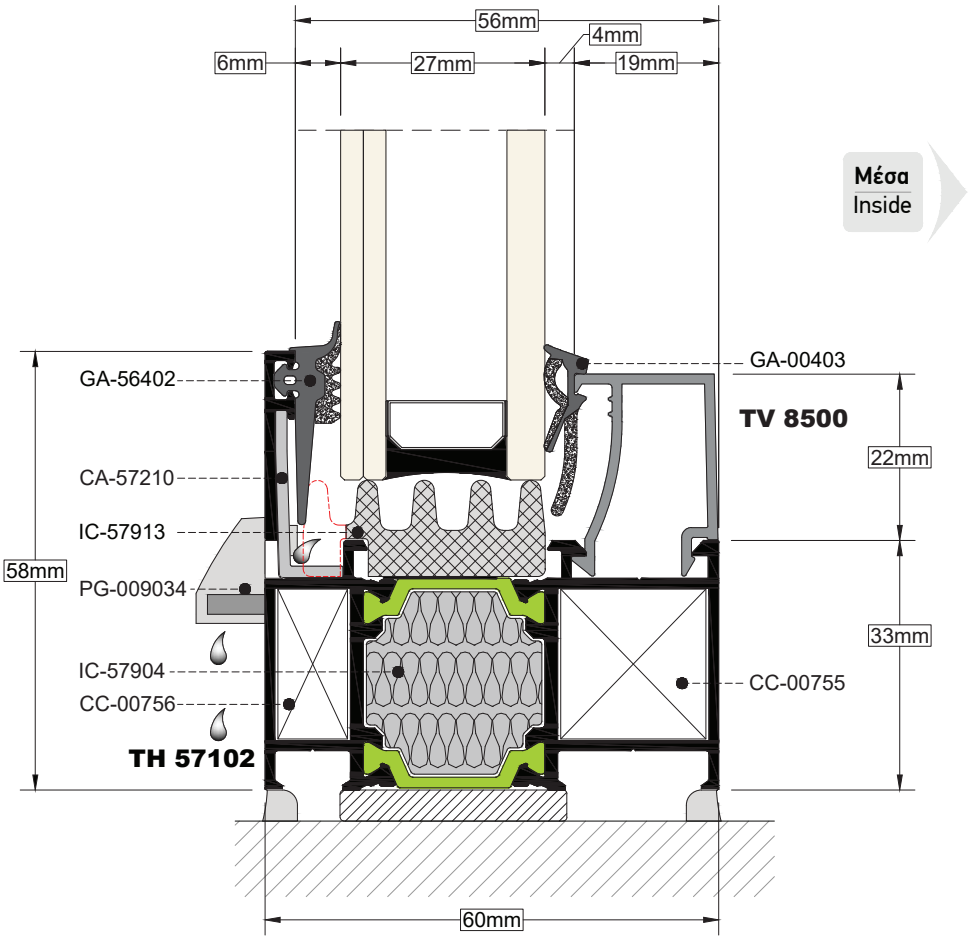

Σε κατασκευές με σταθερό, μετά την τοποθέτηση του μονωτικού υλικού με μια φαλτσέτα αφαιρούμε την μαρκαρισμένη περιοχή στα σημεία των νεροχυτών.
For any fixed configuration after the installation of insulation foam we remove the marked area with the use of retractable knife near to weep holes.

ΤΟΜΗ / SECTION 6 | ΚΛΙΜΑΚΑ / SCALE 1:1

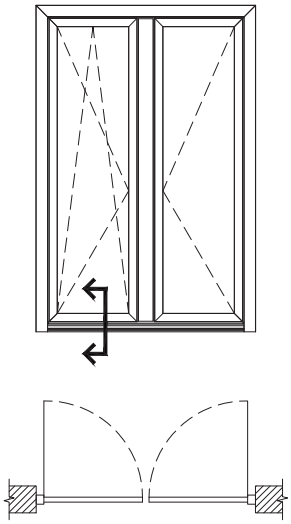

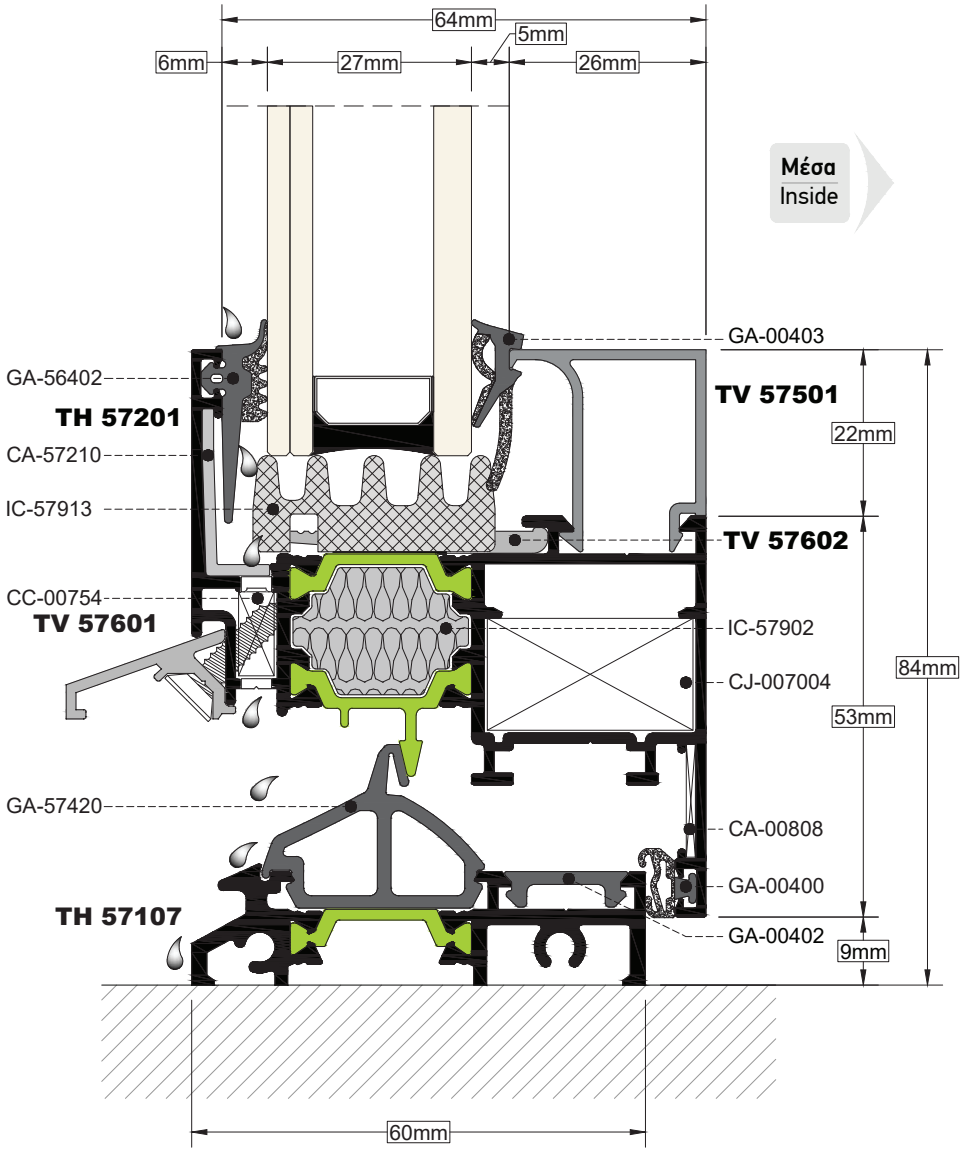

ΤΟΜΗ / SECTION 7 | ΚΛΙΜΑΚΑ / SCALE 1:1

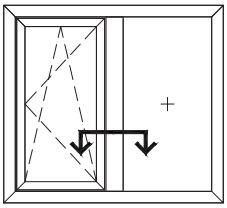

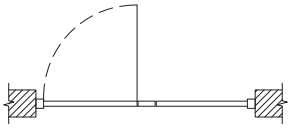

Μέσα
Inside

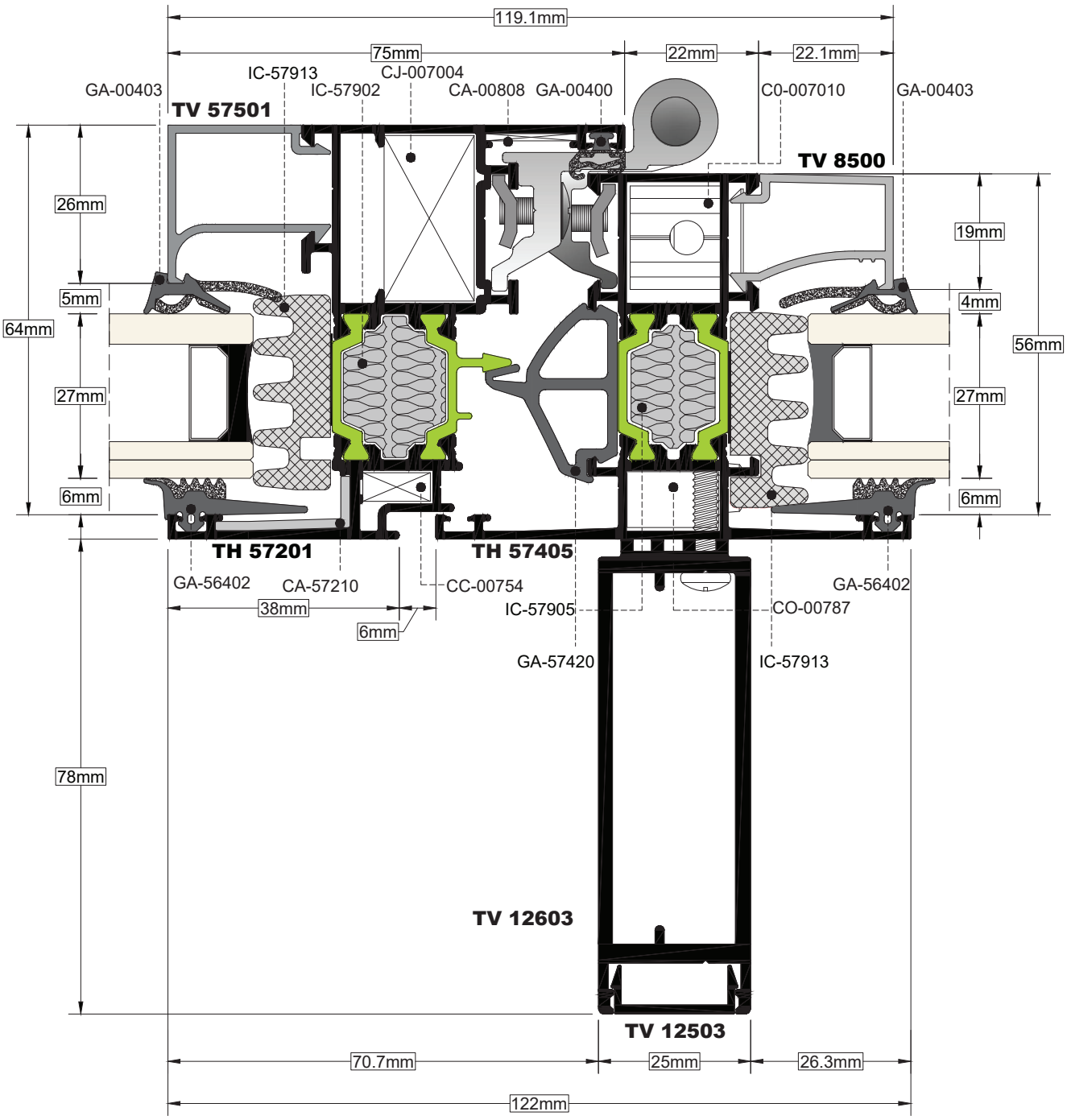

ΤΟΜΗ / SECTION 8 — ΚΛΙΜΑΚΑ / SCALE 1:1

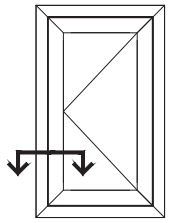

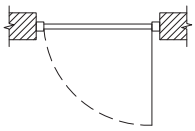

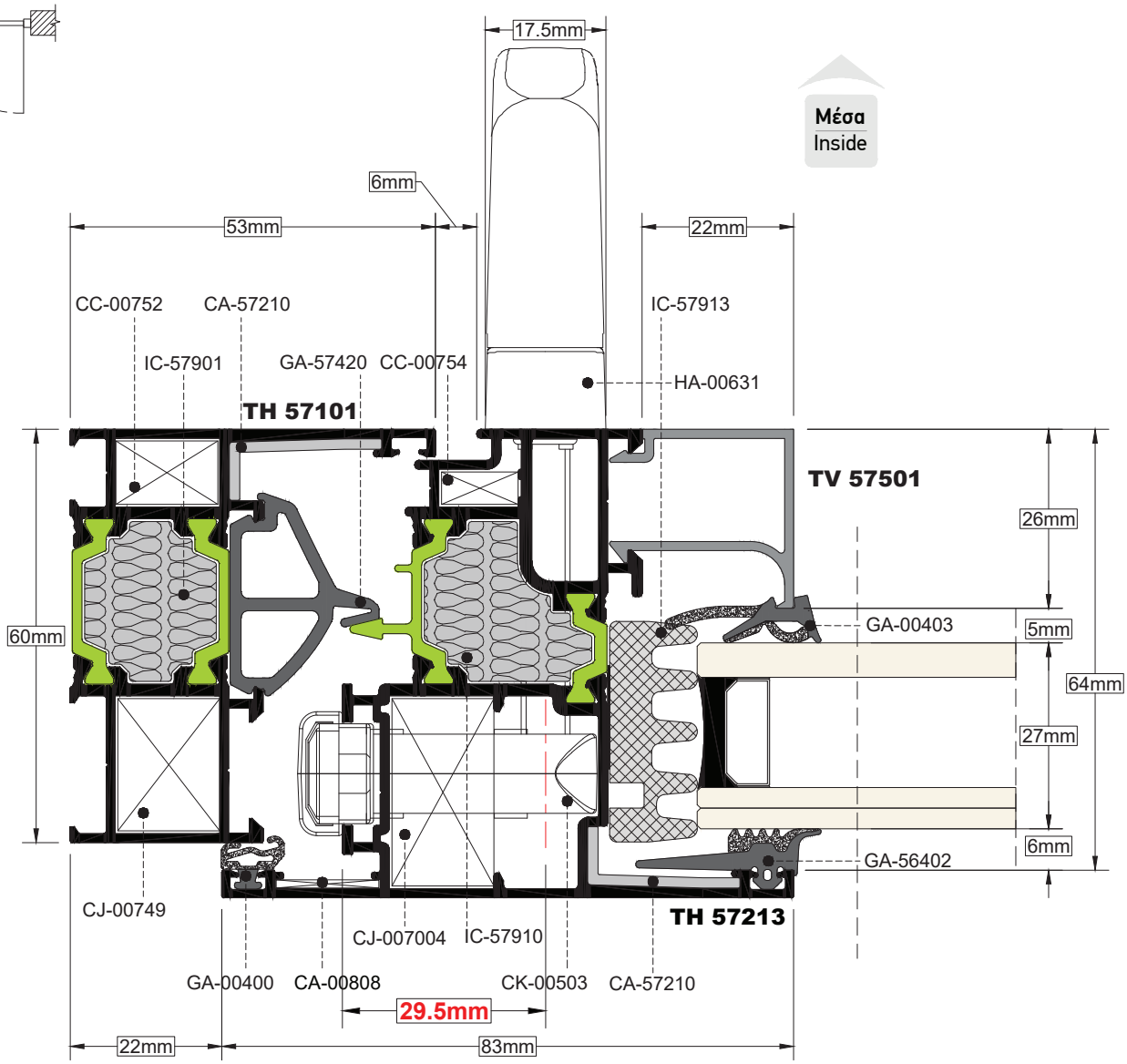

ΤΟΜΗ / SECTION 9 — ΚΛΙΜΑΚΑ / SCALE 0.8:1

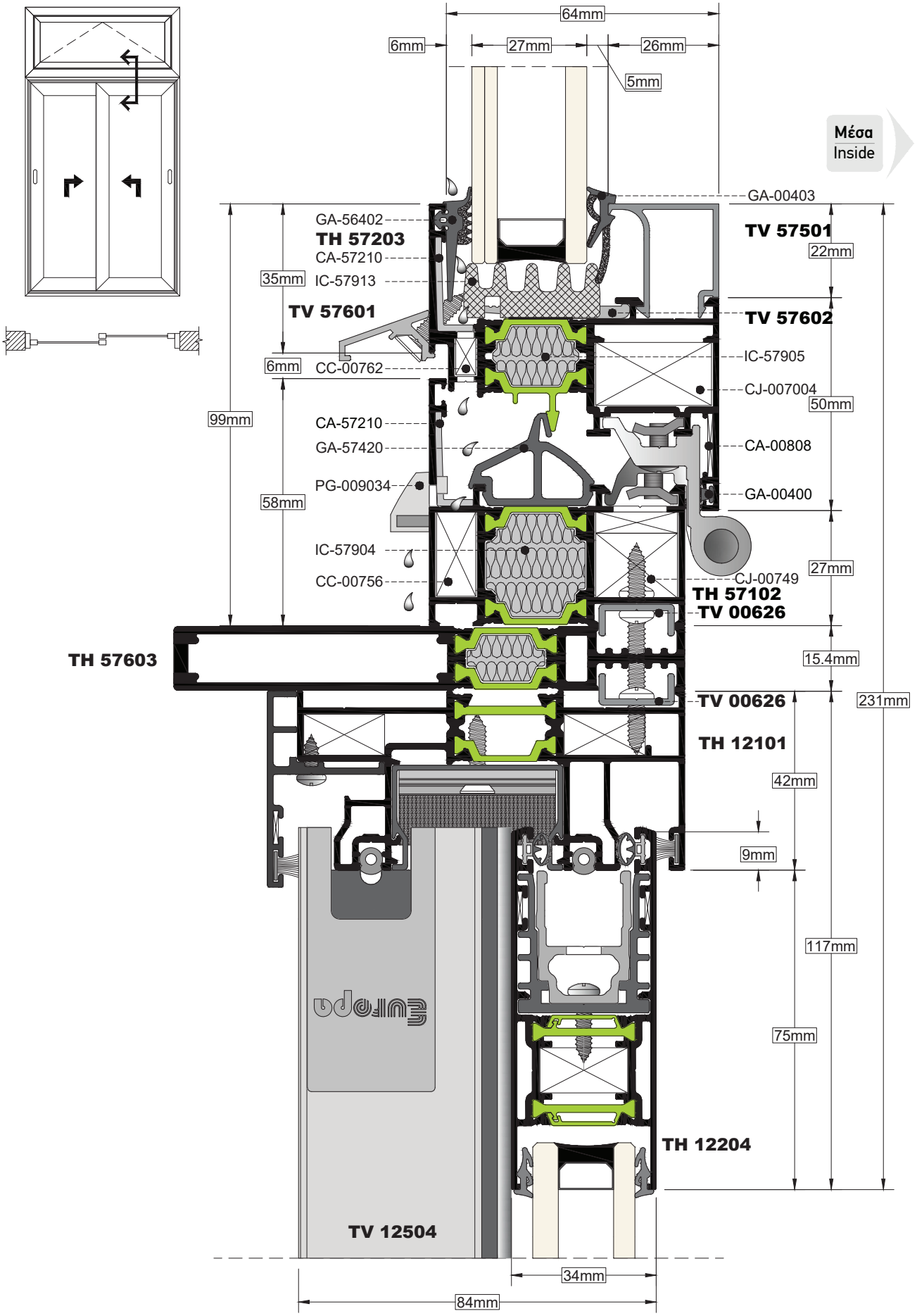

ΤΟΜΗ / SECTION 10 | ΚΛΙΜΑΚΑ / SCALE 0.8:1

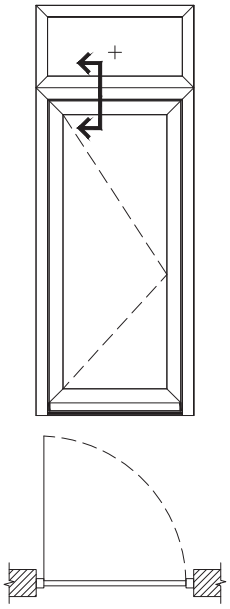

Μέσα
Inside

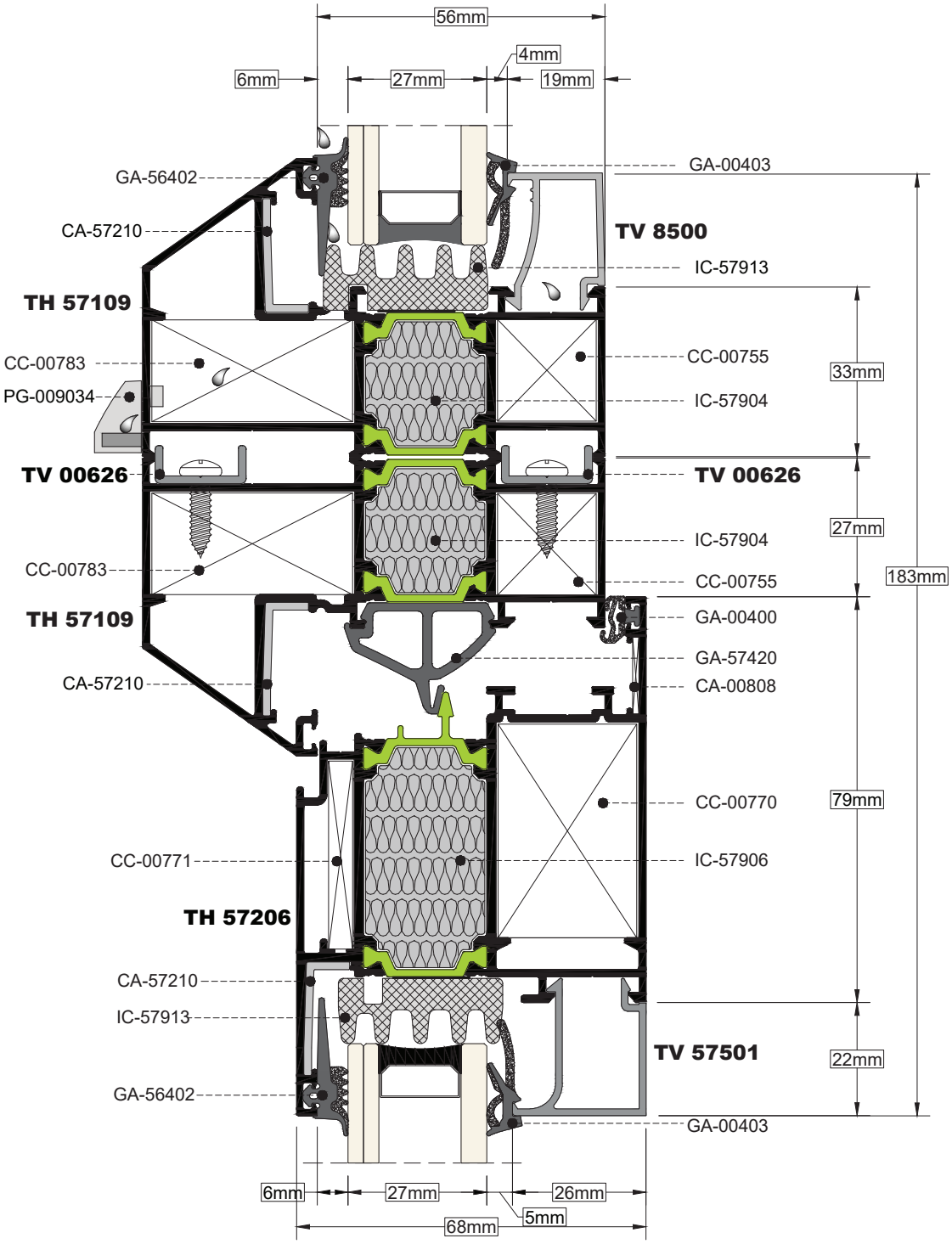

ΤΟΜΗ / SECTION 11 — ΚΛΙΜΑΚΑ / SCALE 1:1

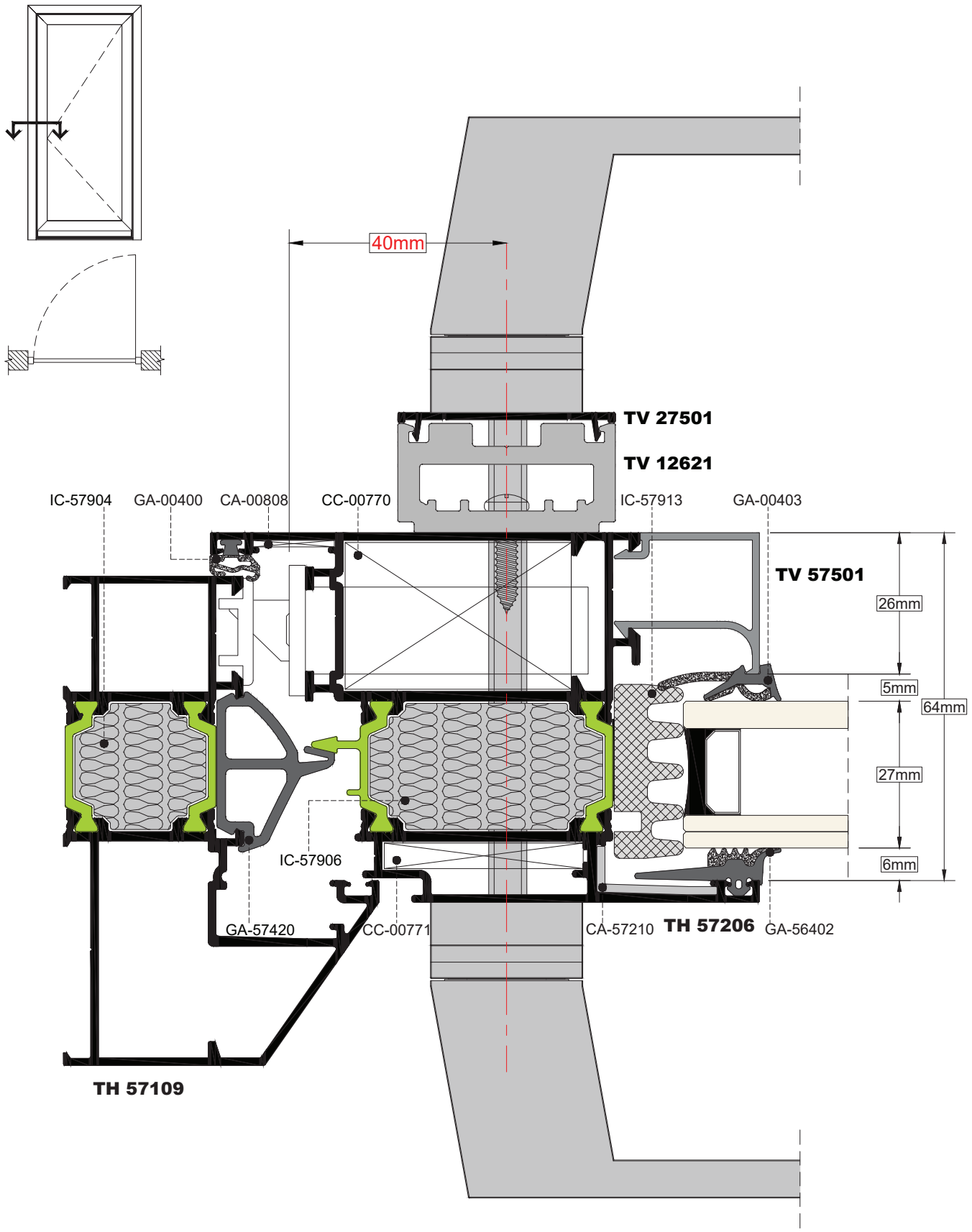

Για τον περιορισμό του φυσικού φαινομένου γραμμικής διαστολής στην εσωτερική πλευρά του φύλλου τοποθετούμε το προφίλ TV-12621.
The profile TV-12621 is attached for the limitation of the linear expansion on the internal side of the sash.

ΤΟΜΗ / SECTION 12 | ΚΛΙΜΑΚΑ / SCALE 1:1

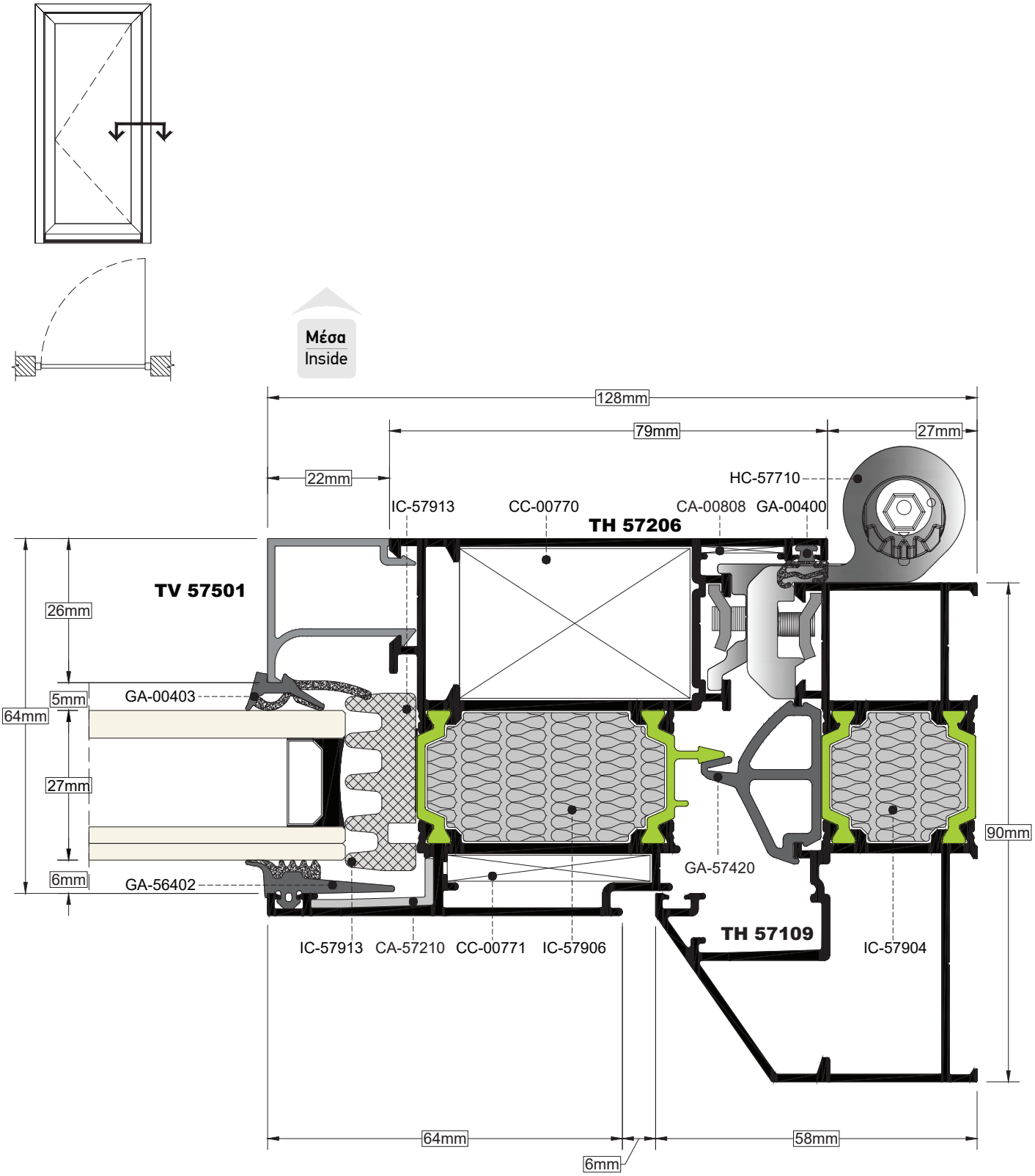

ΤΟΜΗ / SECTION 13 | ΚΛΙΜΑΚΑ / SCALE 1:1

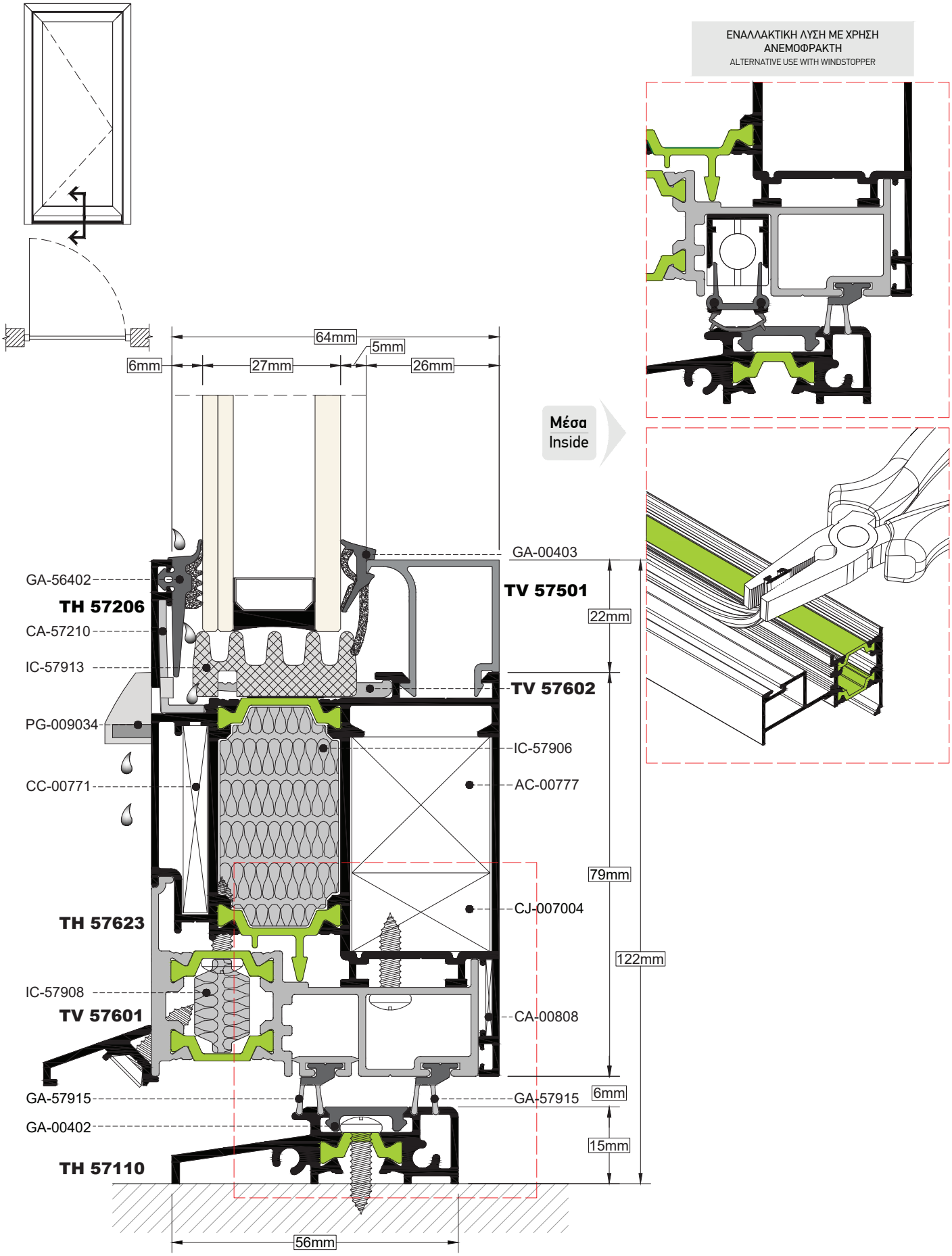

ΤΟΜΗ / SECTION 14 | ΚΛΙΜΑΚΑ / SCALE 1:1

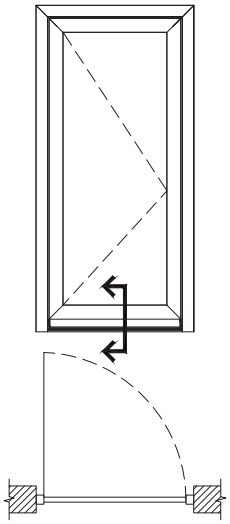

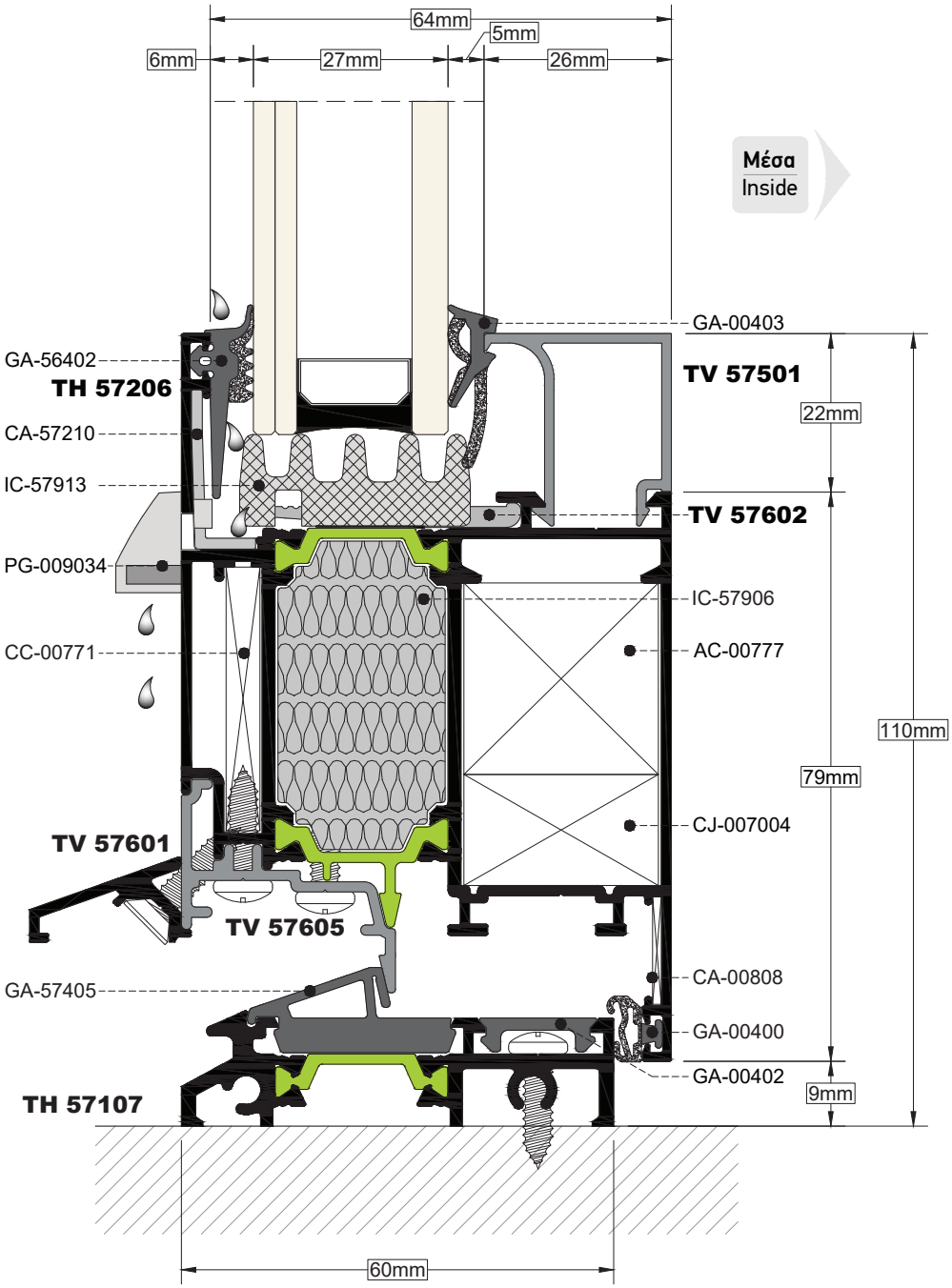

ΤΟΜΗ SECTION	15	ΚΛΙΜΑΚΑ SCALE	1:1

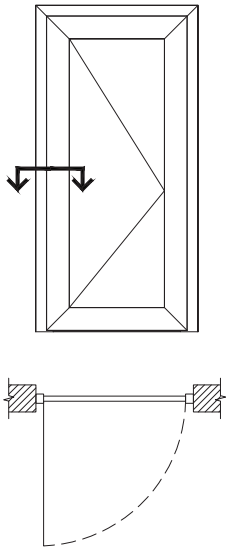

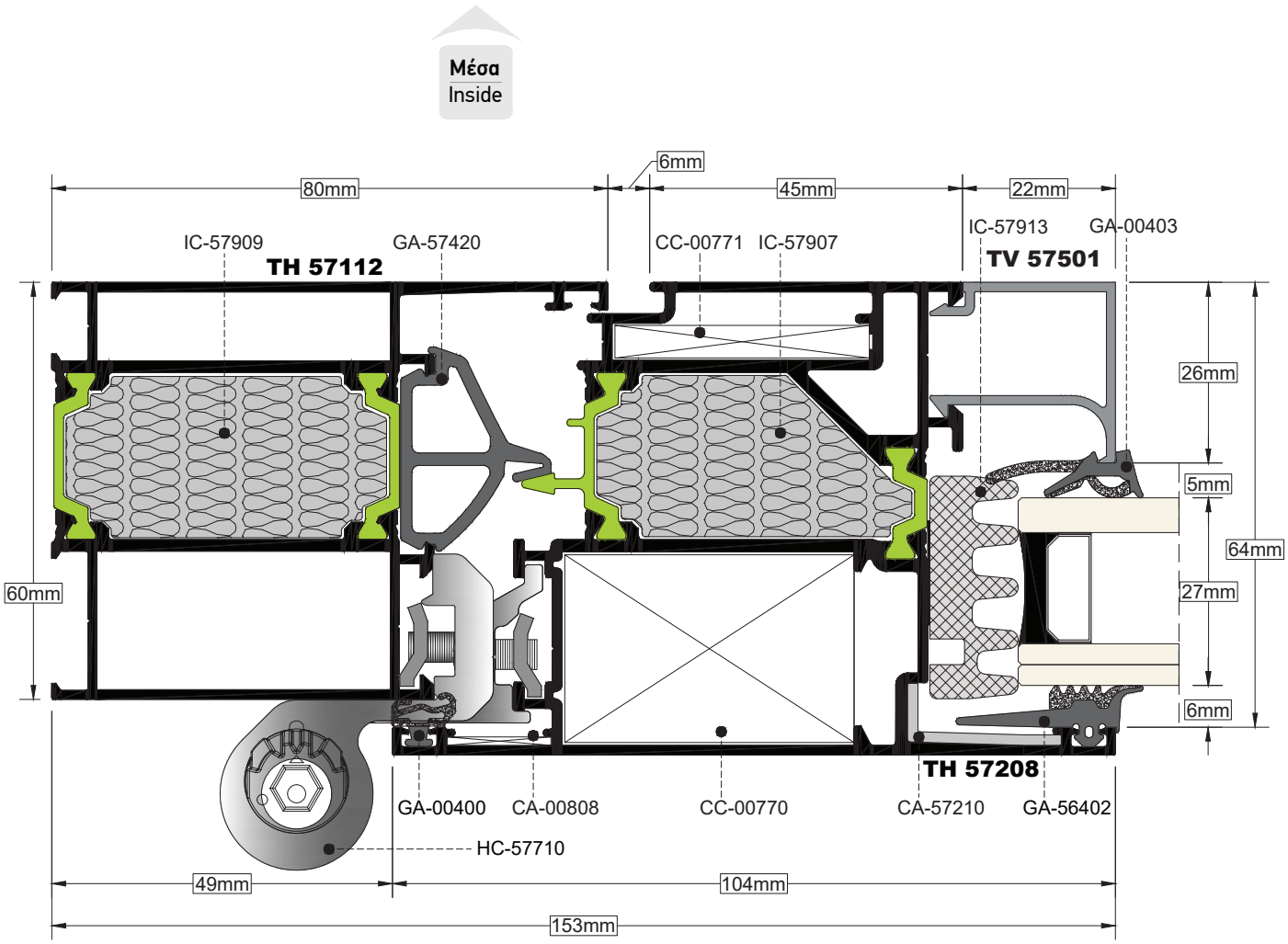

ΤΟΜΗ / SECTION 16 | ΚΛΙΜΑΚΑ / SCALE 1:1

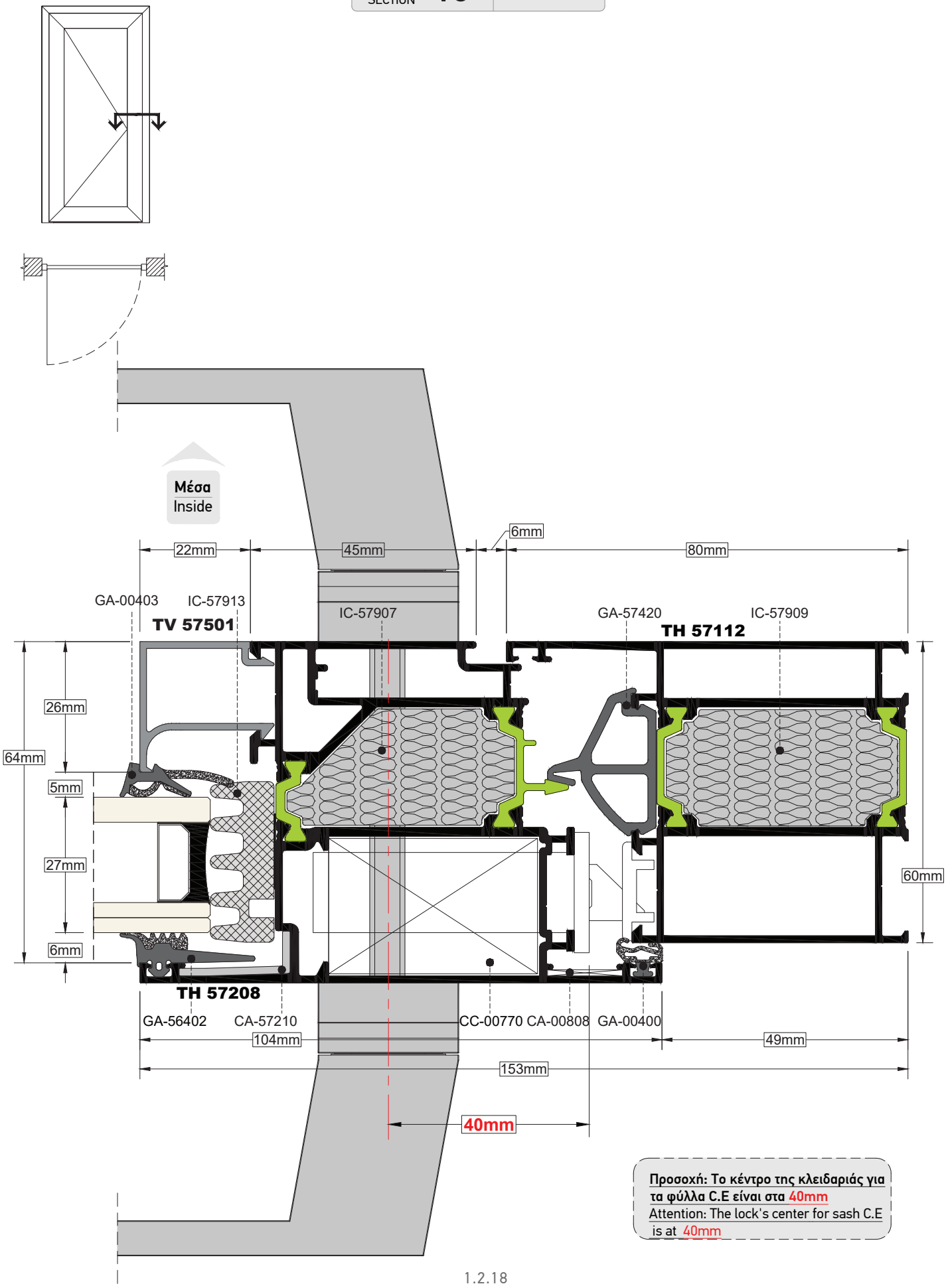

Προσοχή: Το κέντρο της κλειδαριάς για τα φύλλα C.E είναι στα 40mm
Attention: The lock's center for sash C.E is at 40mm

ΤΟΜΗ / SECTION **17** | ΚΛΙΜΑΚΑ / SCALE **1:1**

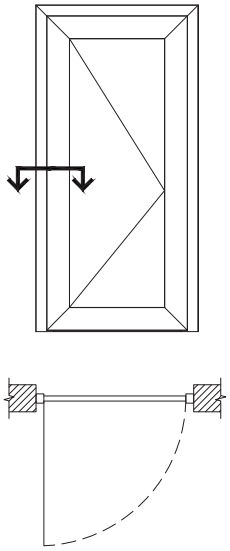

Μέσα
Inside

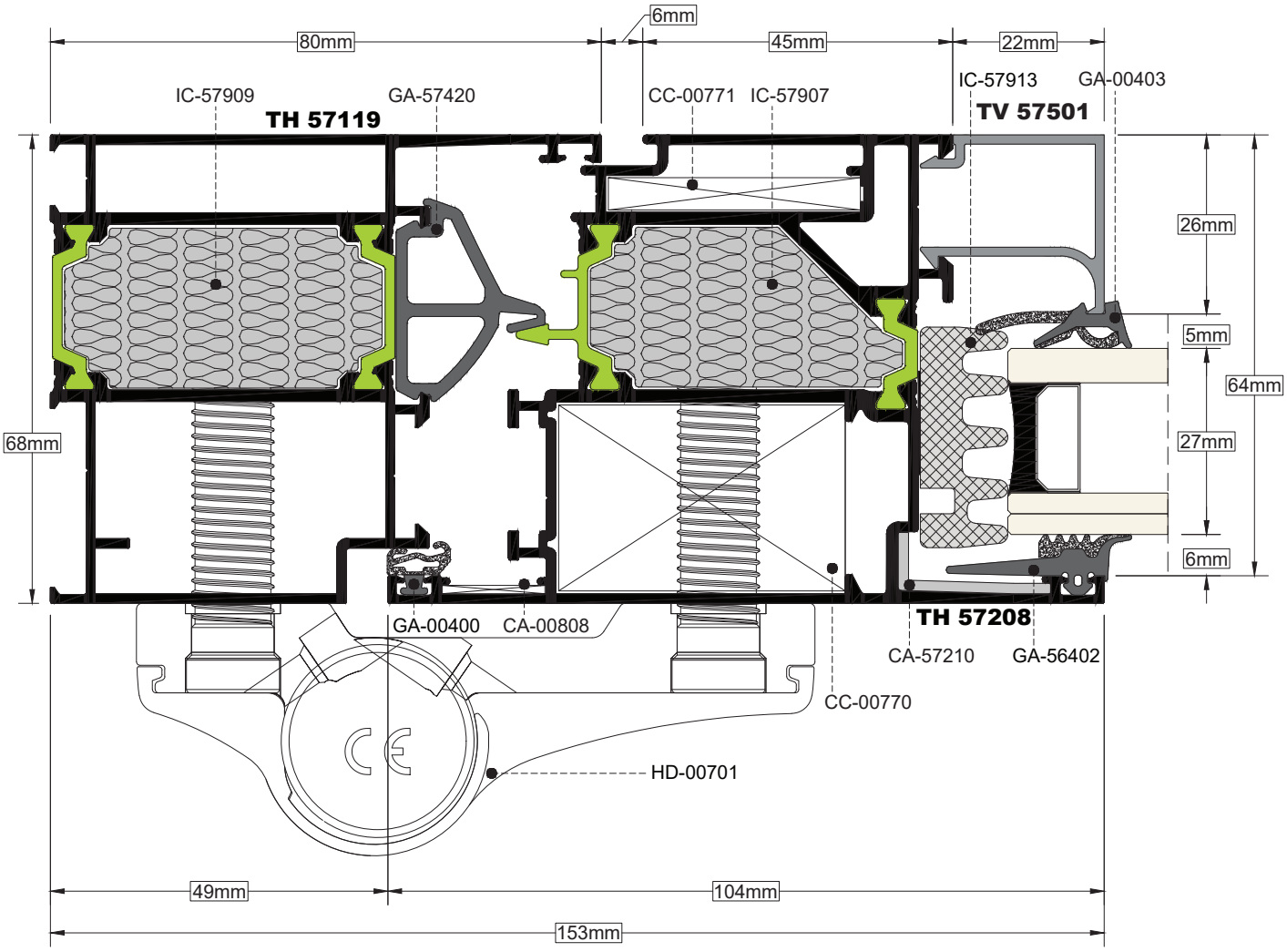

ΤΟΜΗ / SECTION 18 | ΚΛΙΜΑΚΑ / SCALE 1:1

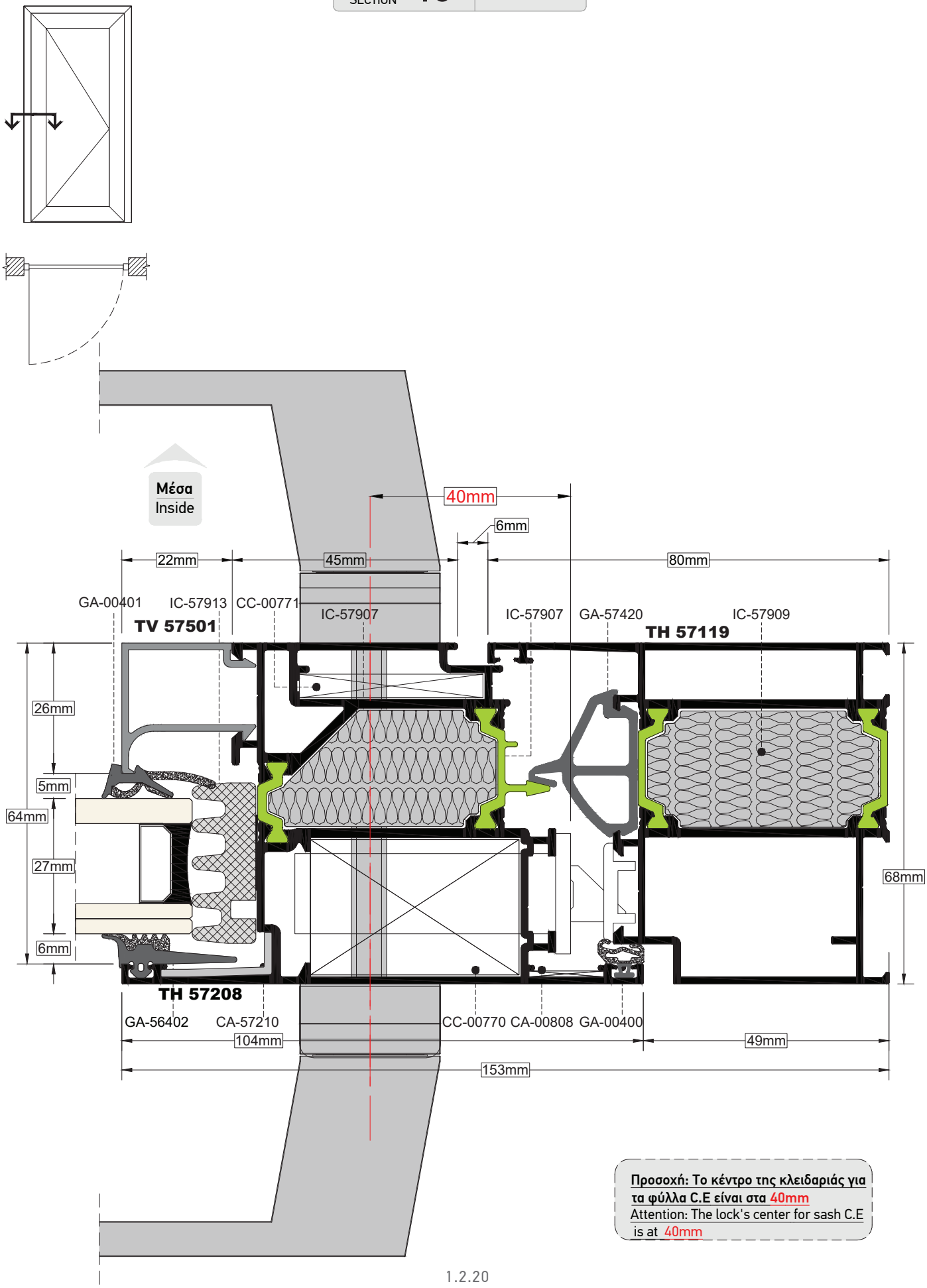

Προσοχή: Το κέντρο της κλειδαριάς για τα φύλλα C.E είναι στα 40mm
Attention: The lock's center for sash C.E is at 40mm

ΤΟΜΗ / SECTION 19 | ΚΛΙΜΑΚΑ / SCALE 1:1

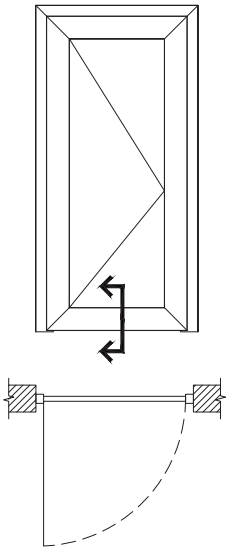

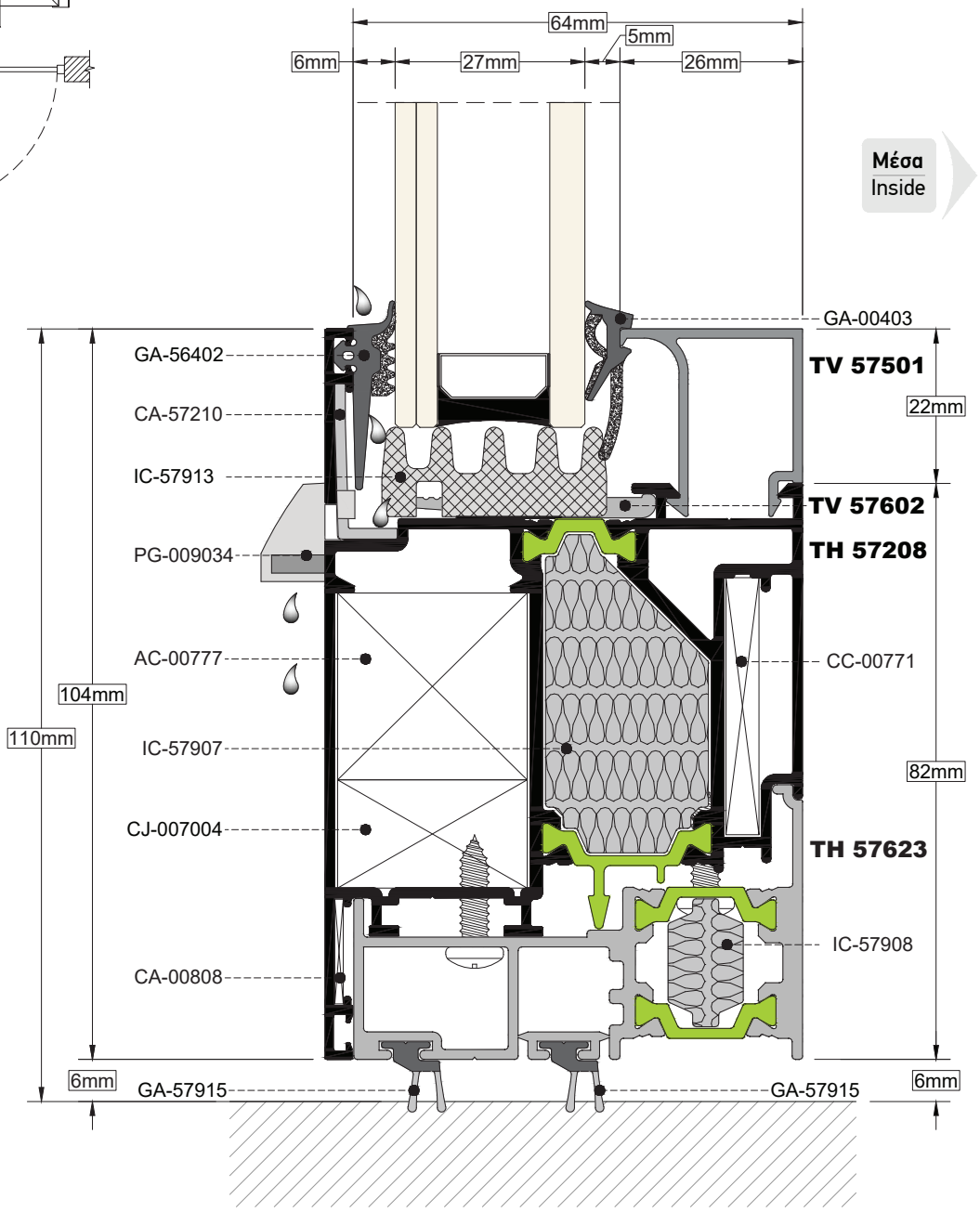

ΤΟΜΗ / SECTION 20 — ΚΛΙΜΑΚΑ / SCALE 1:1

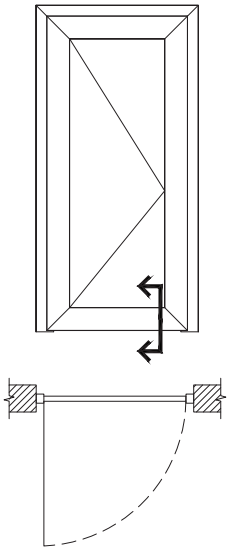

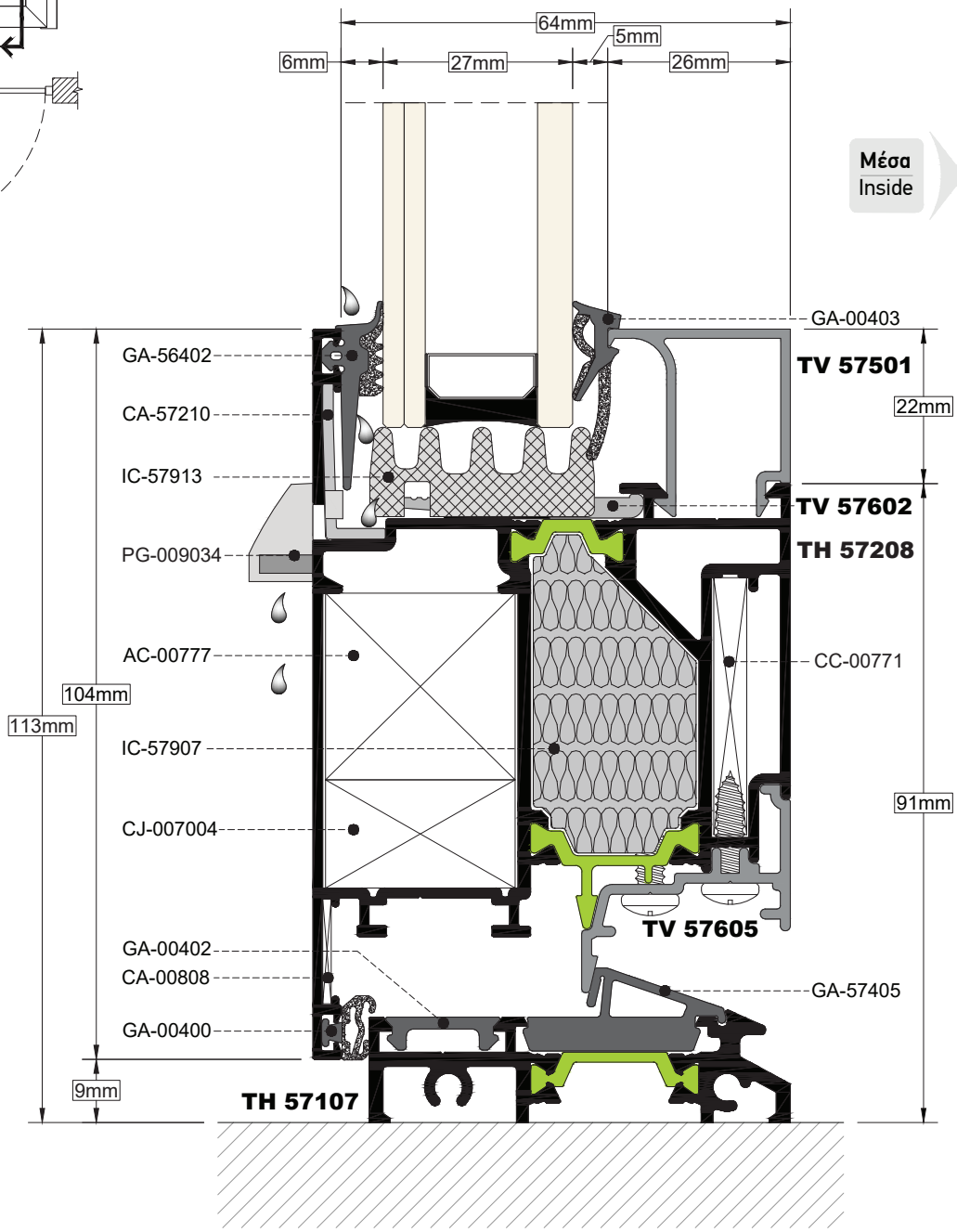

ΤΟΜΗ / SECTION **21** | ΚΛΙΜΑΚΑ / SCALE **1:1**

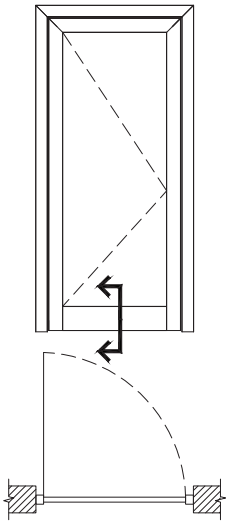

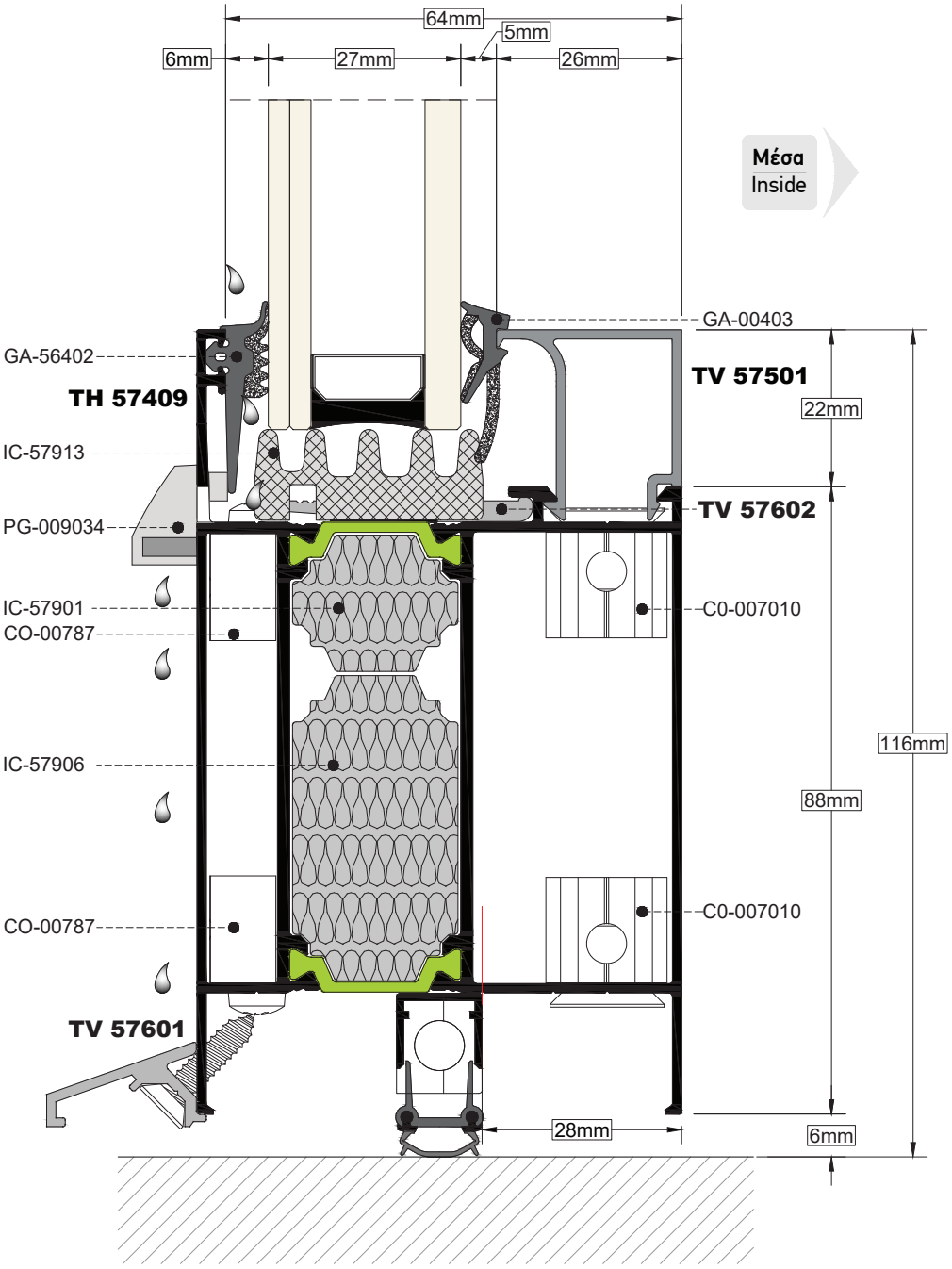

Προσοχή. η τοποθέτηση του ανεμοφράκτη να γίνεται κατά το μήκος που φαίνεται στο σχήμα (κόκκινη γραμμή).
Attention. the windstopper must be placed as shown in the section (red line).

ΤΟΜΗ / SECTION 22 — ΚΛΙΜΑΚΑ / SCALE 1:1

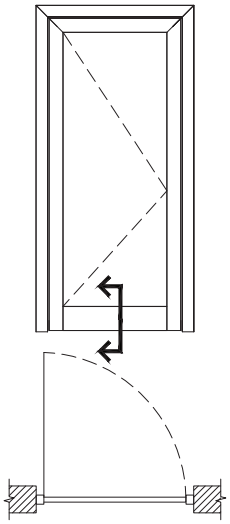

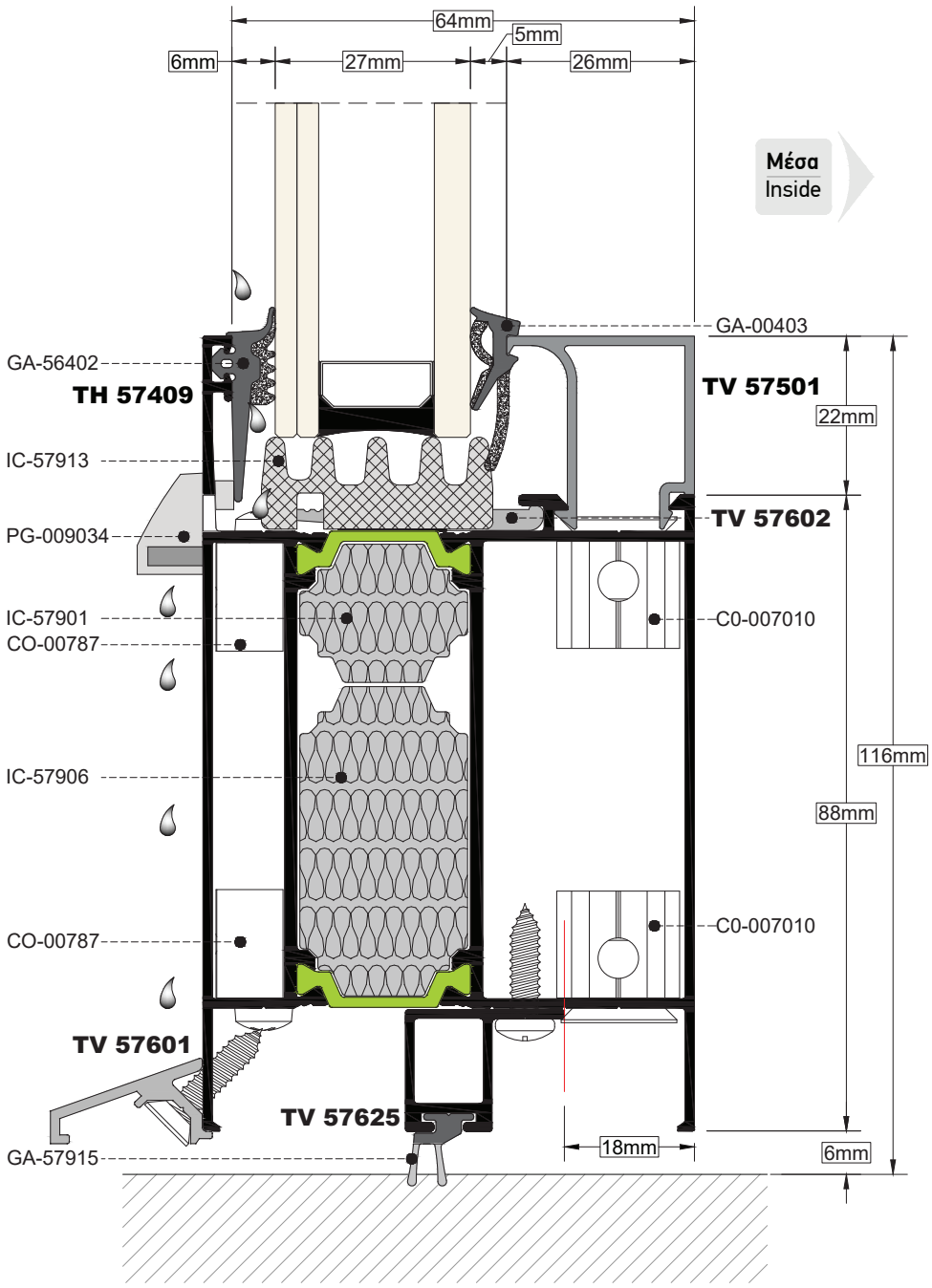

Προσοχή. η τοποθέτηση του TV 57625 να γίνεται κατά το μήκος που φαίνεται στο σχήμα (κόκκινη γραμμή).
Attention, the TV 57625 must be placed as shown in the section (red line).

ΤΟΜΗ / SECTION	23	ΚΛΙΜΑΚΑ / SCALE	1:1

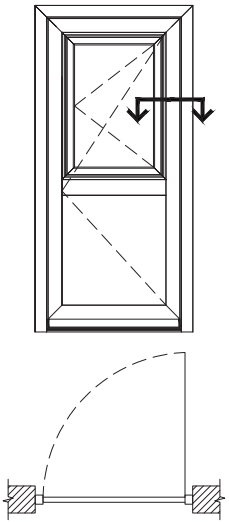

Μέσα
Inside

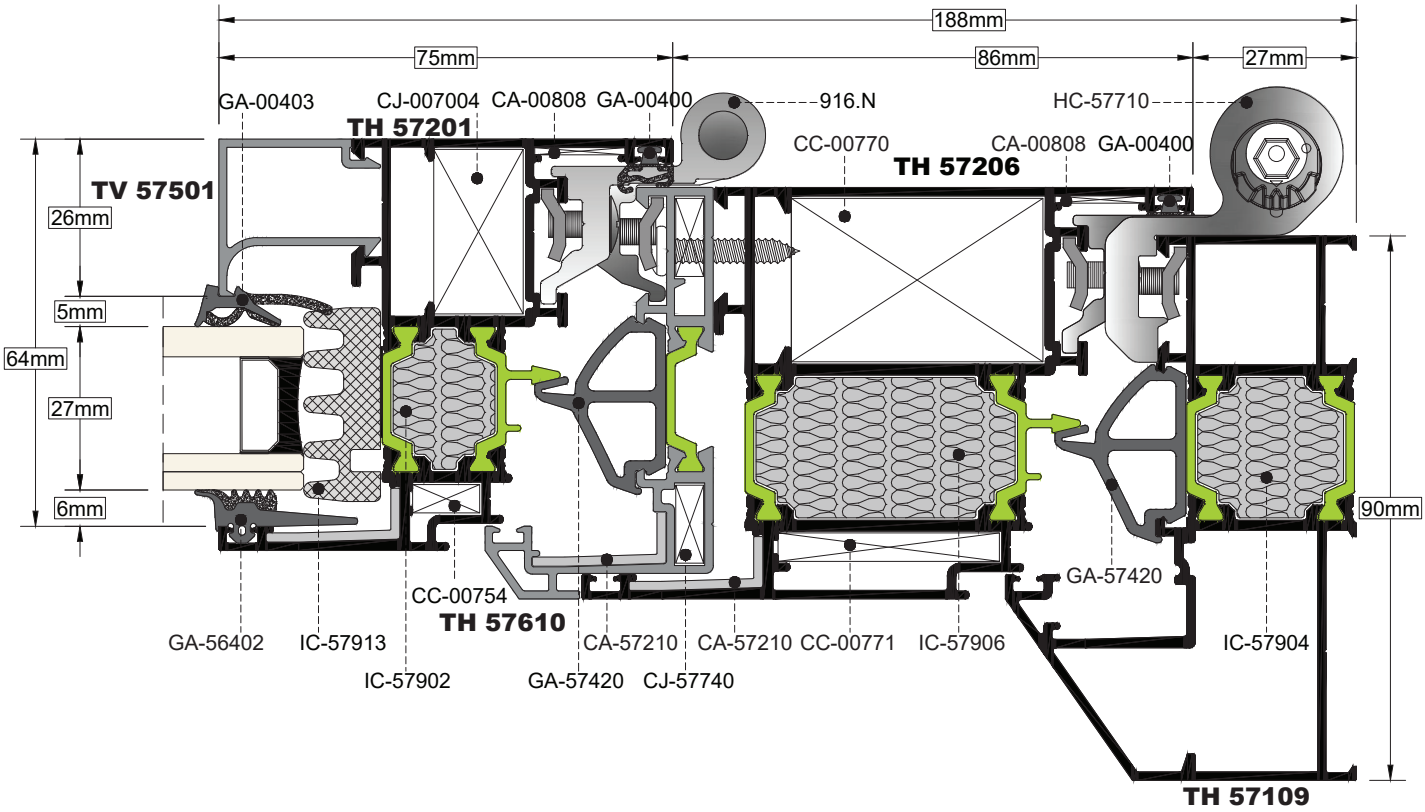

ΤΟΜΗ / SECTION **24** | ΚΛΙΜΑΚΑ / SCALE **1:1**

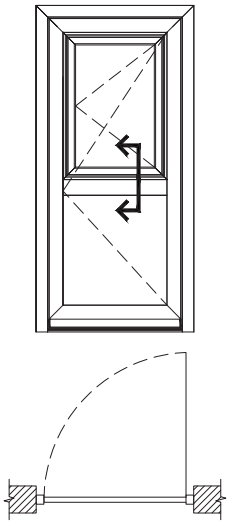

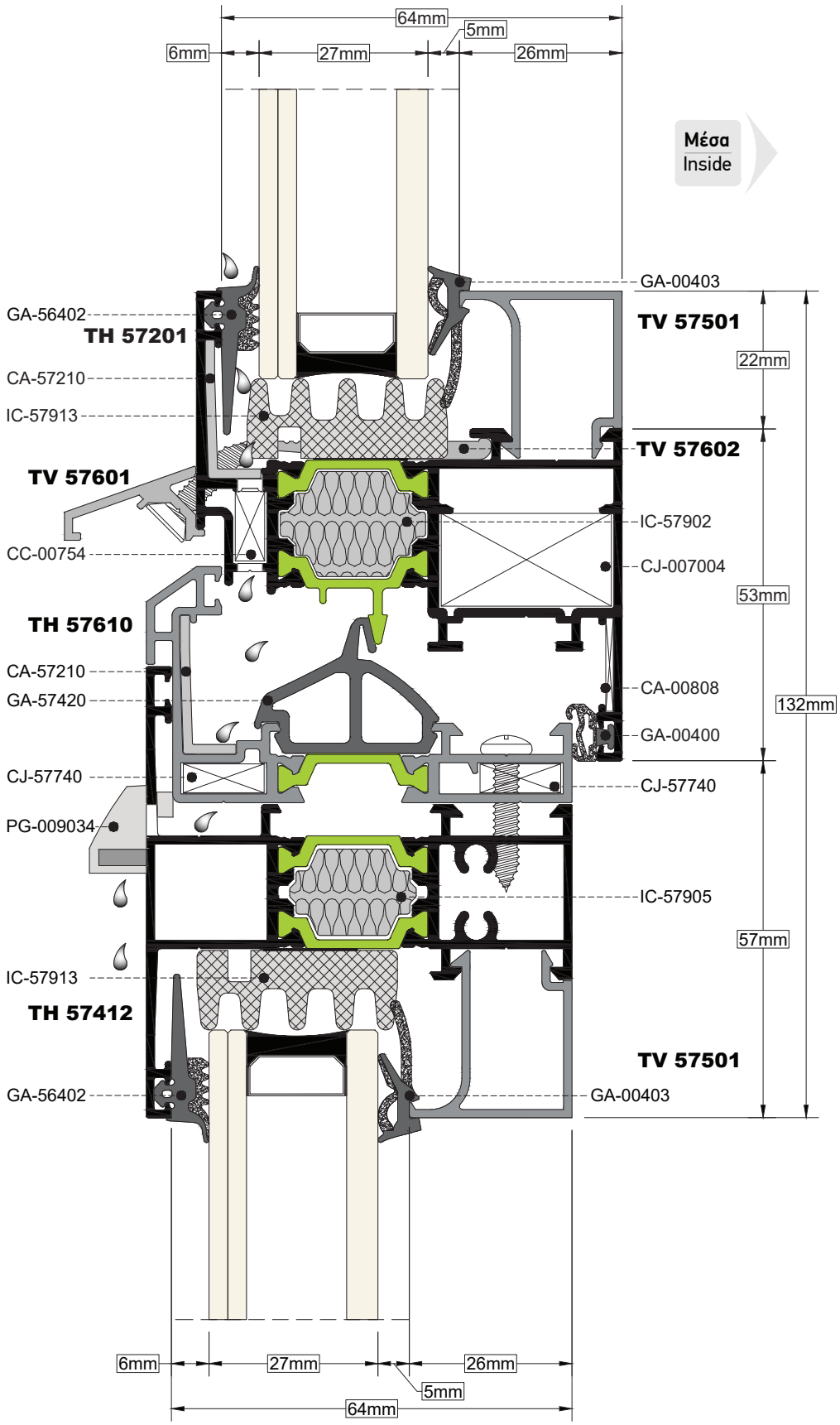

ΤΟΜΗ / SECTION 25 — ΚΛΙΜΑΚΑ / SCALE 1:1

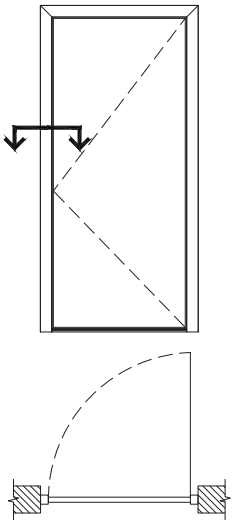

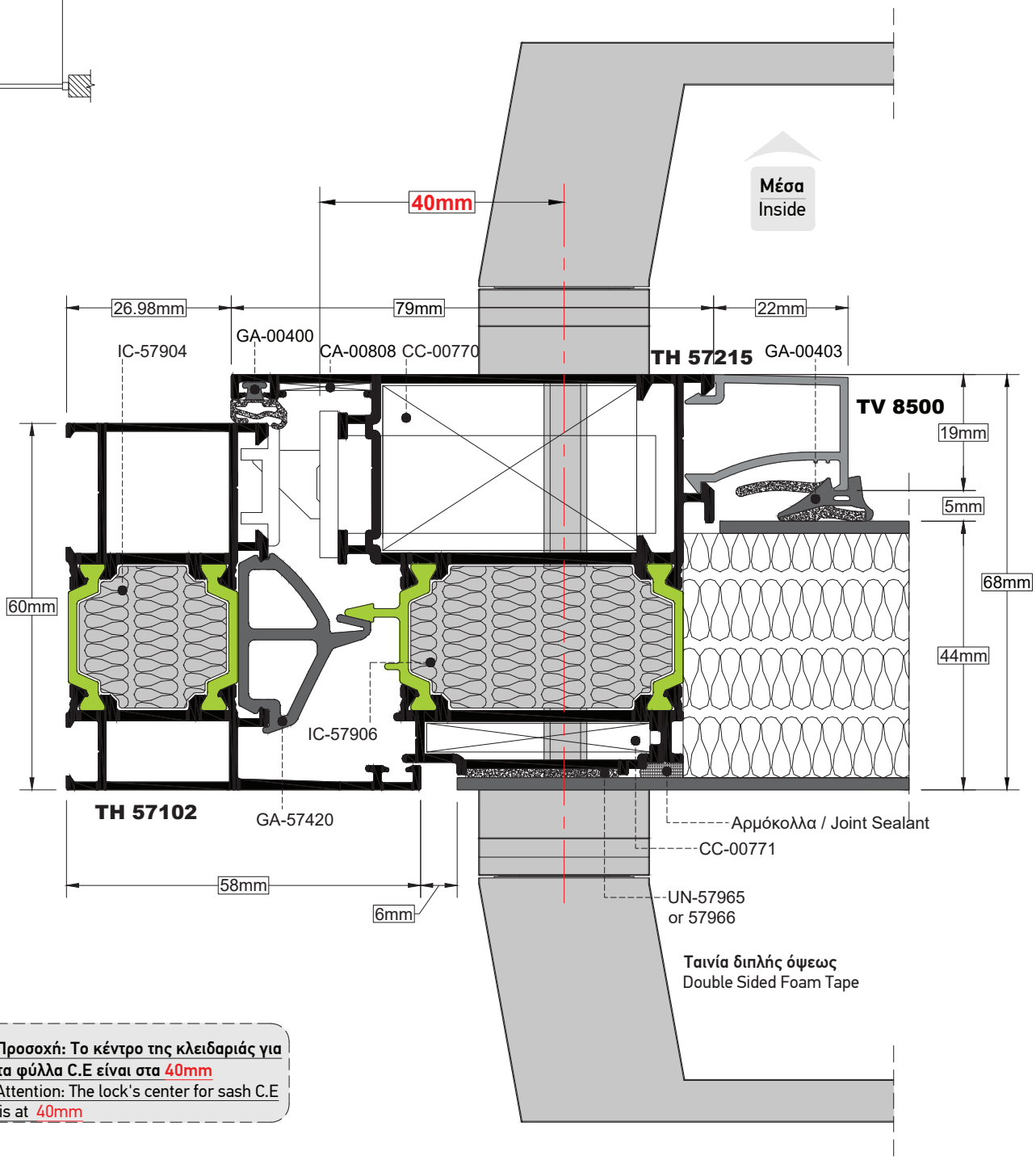

Προσοχή: Το κέντρο της κλειδαριάς για τα φύλλα C.E είναι στα 40mm
Attention: The lock's center for sash C.E is at 40mm

ΤΟΜΗ / SECTION **26** | ΚΛΙΜΑΚΑ / SCALE **1:1**

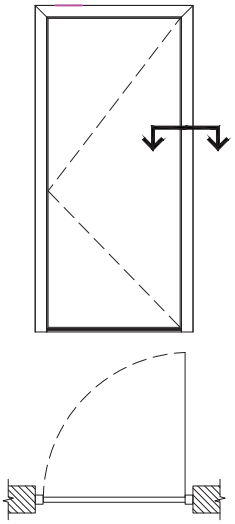

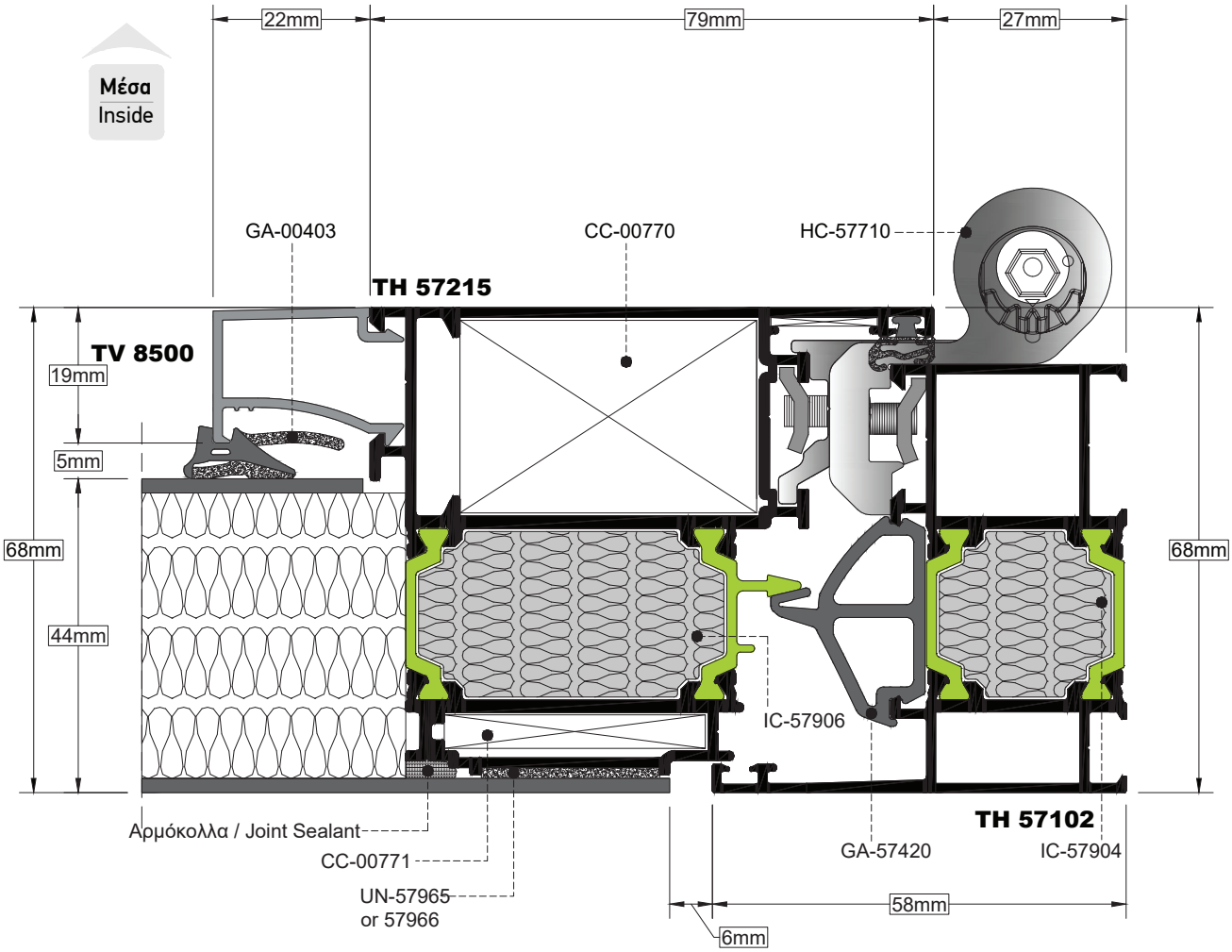

ΤΟΜΗ / SECTION 27 | ΚΛΙΜΑΚΑ / SCALE 1:1

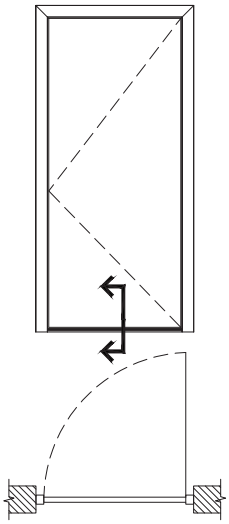

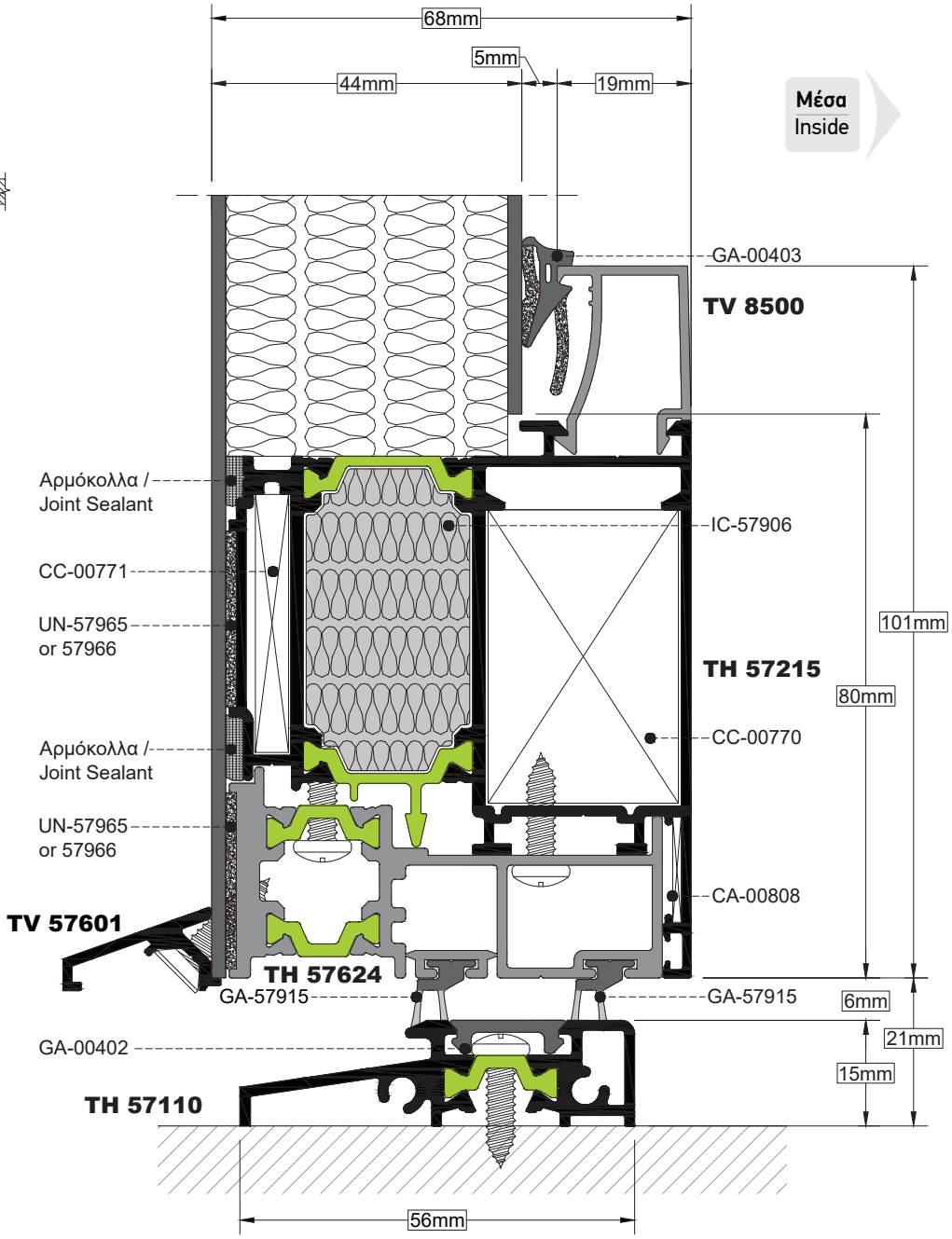

ΤΟΜΗ / SECTION 28 | ΚΛΙΜΑΚΑ / SCALE 1:1

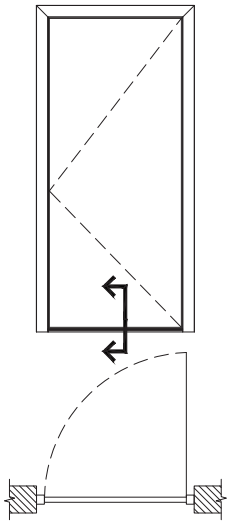

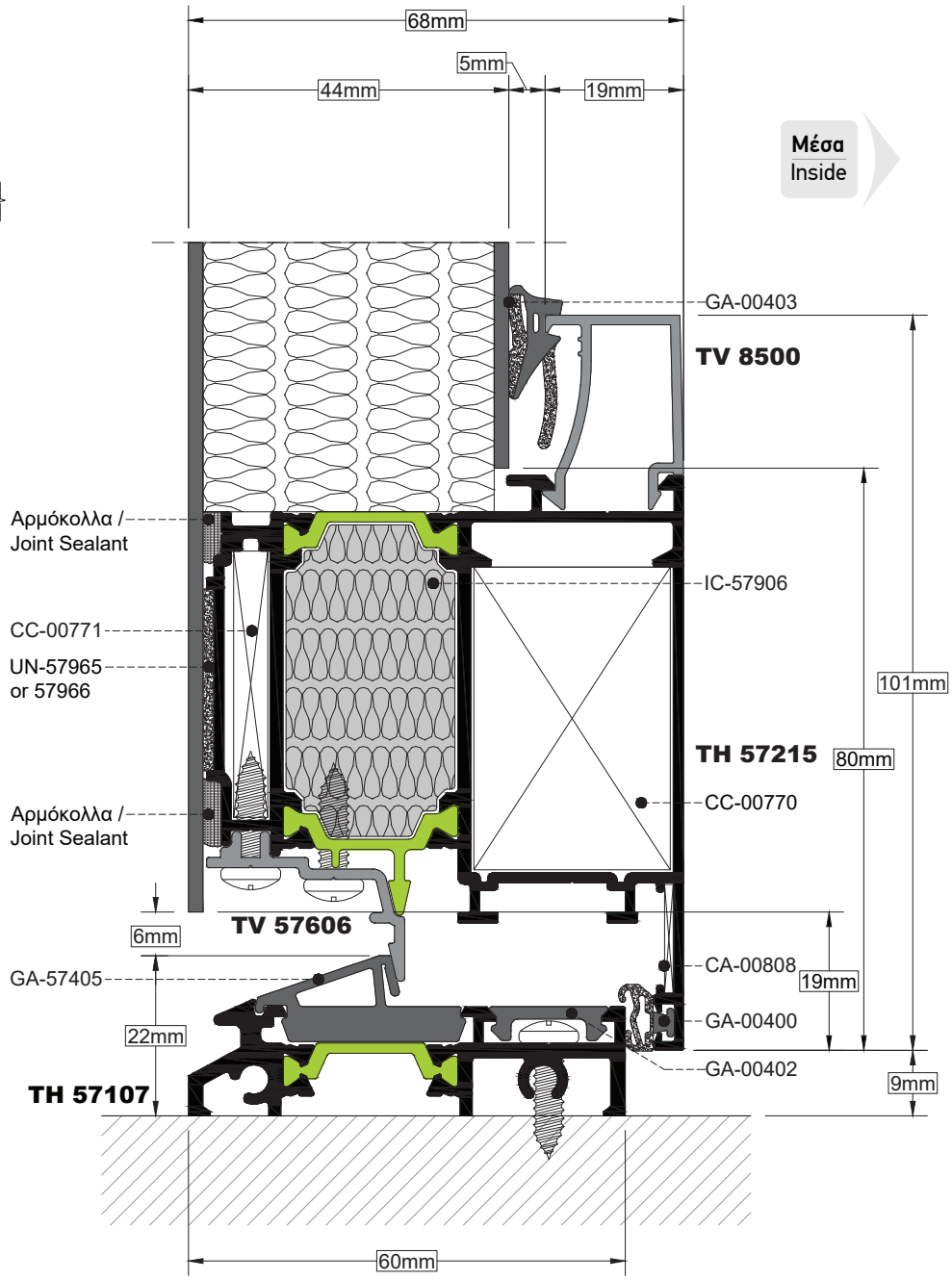

ΤΟΜΗ / SECTION 29 | ΚΛΙΜΑΚΑ / SCALE 1:1

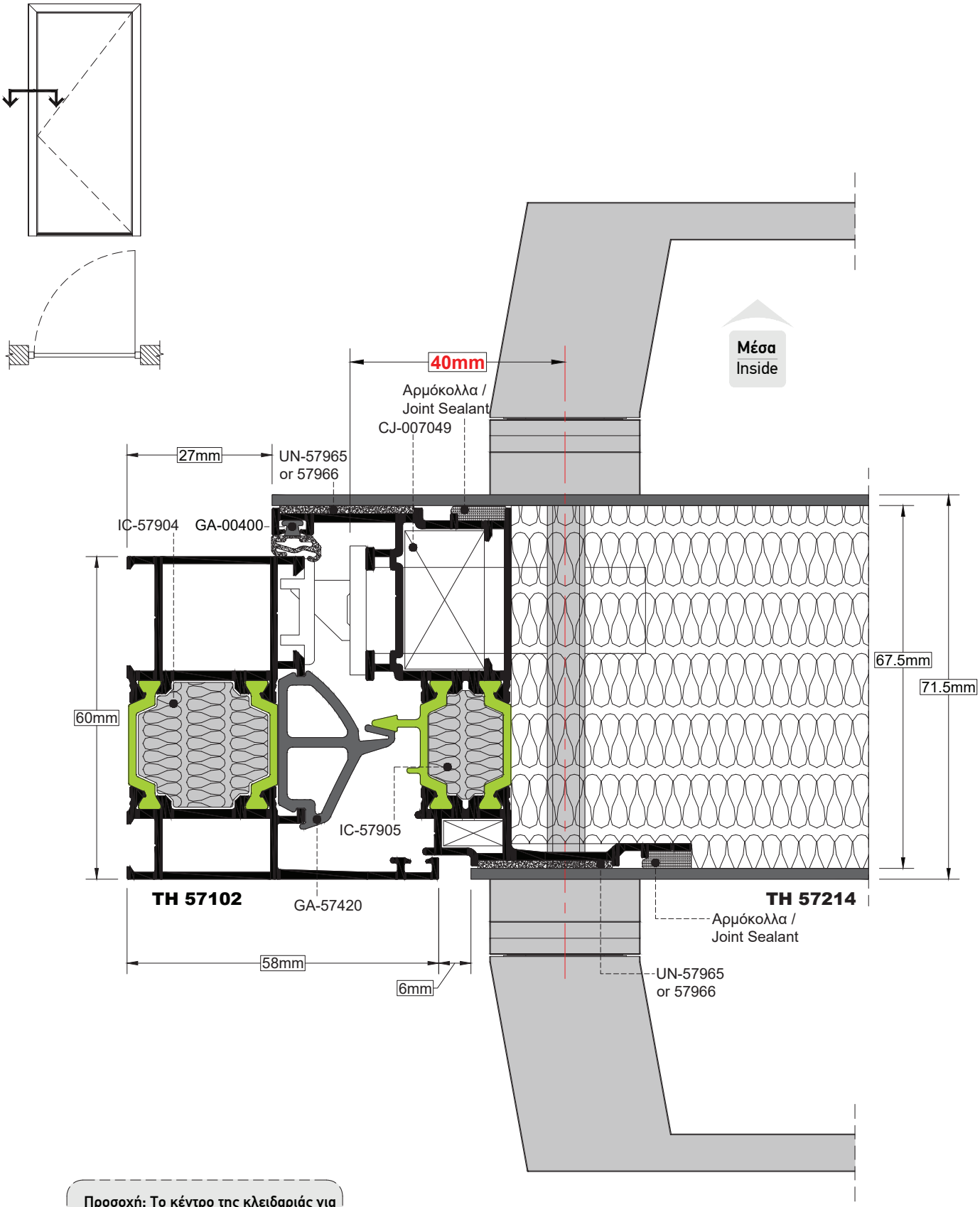

Προσοχή: Το κέντρο της κλειδαριάς για τα φύλλα C.E είναι στα 40mm
Attention: The lock's center for sash C.E is at 40mm

ΤΟΜΗ / SECTION 30 | ΚΛΙΜΑΚΑ / SCALE 1:1

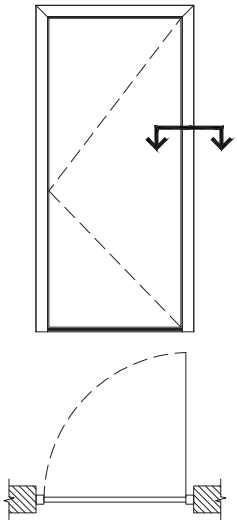

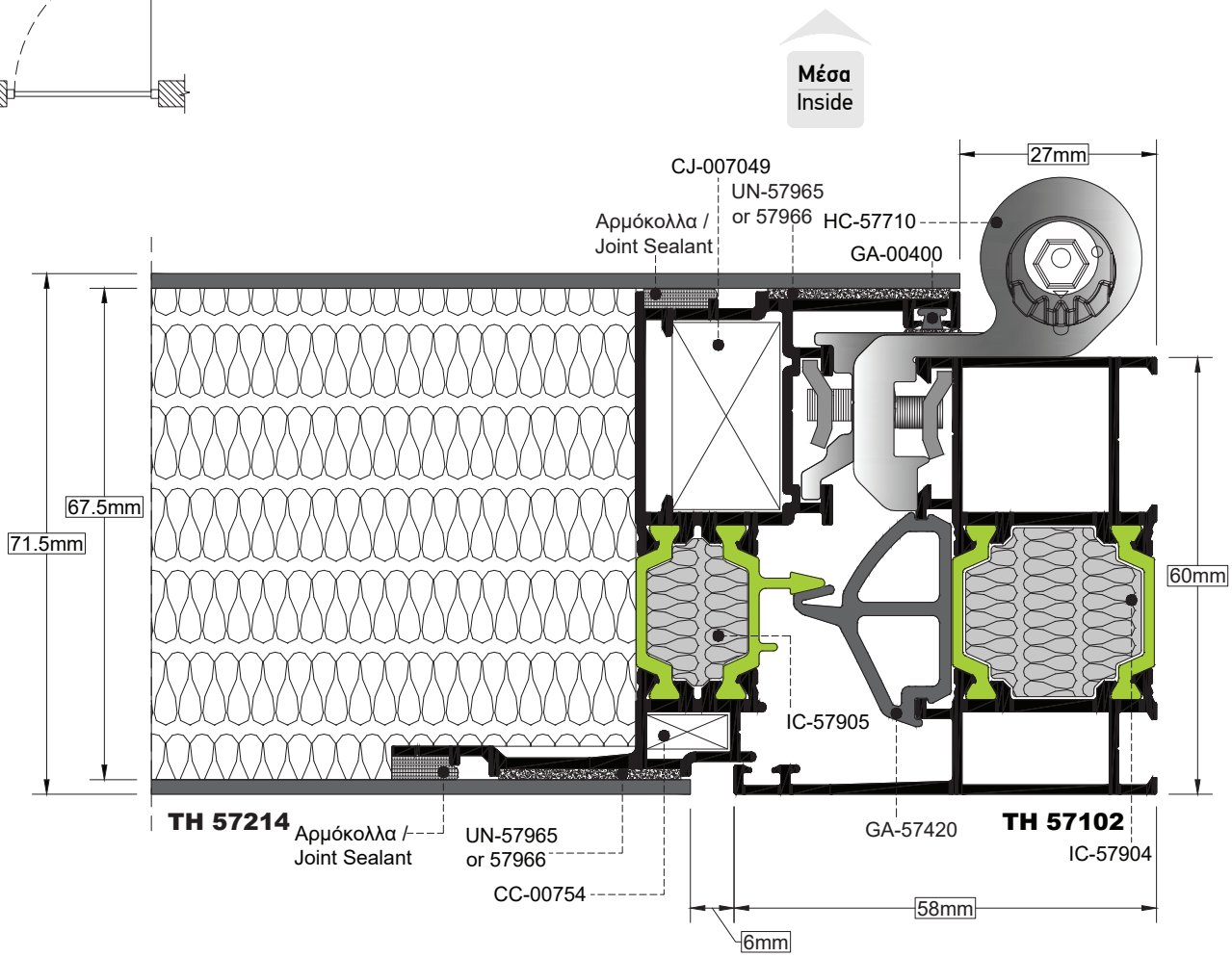

ΤΟΜΗ / SECTION 31 | ΚΛΙΜΑΚΑ / SCALE 1:1

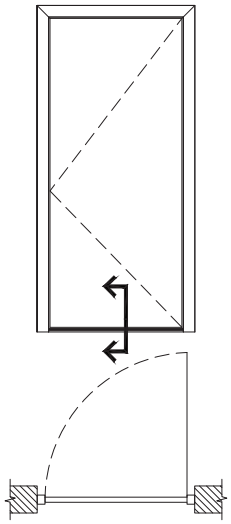

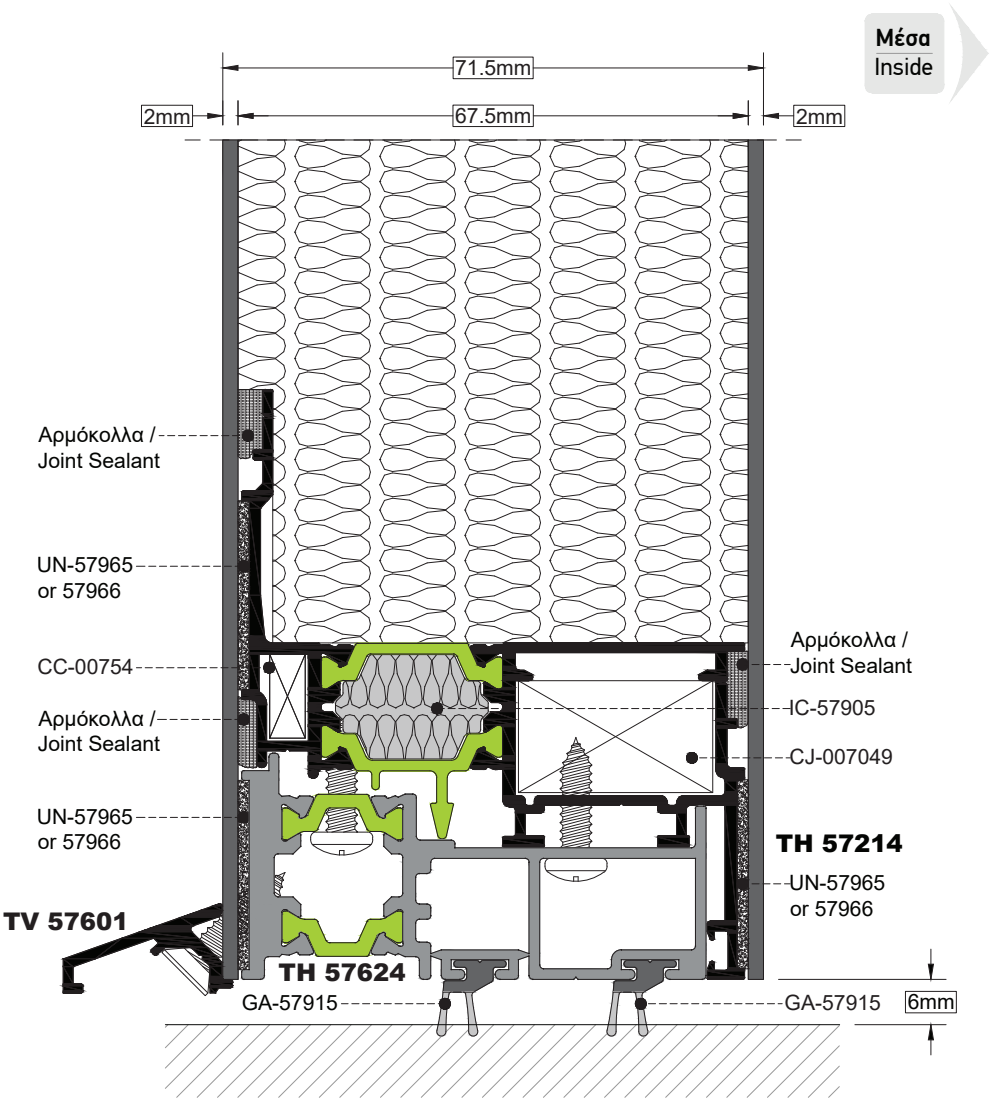

ΤΟΜΗ / SECTION 32 | ΚΛΙΜΑΚΑ / SCALE 1:1

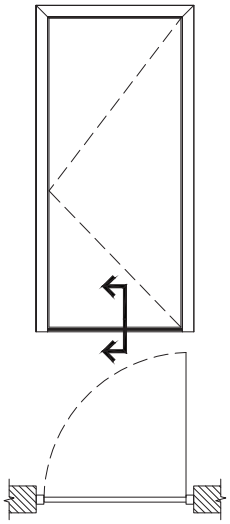

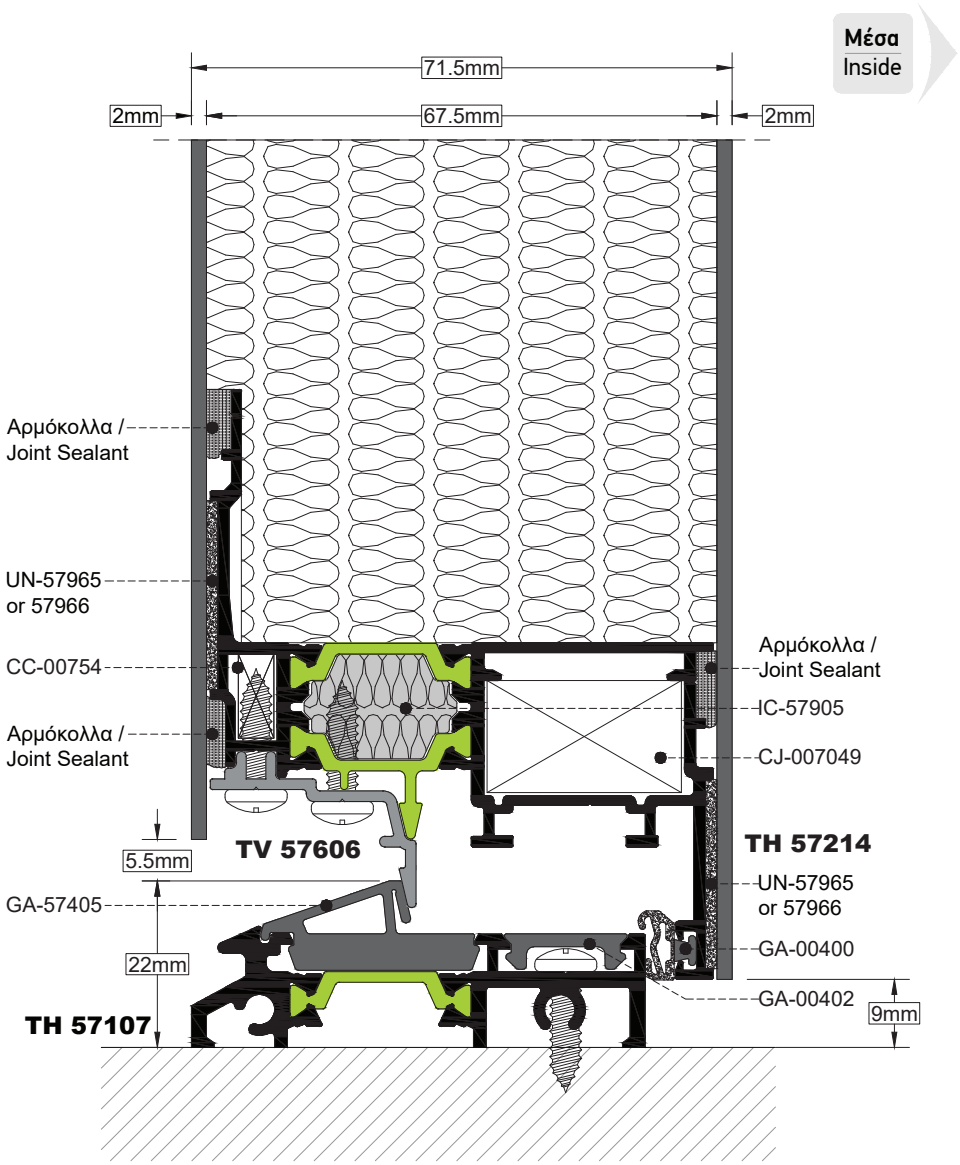

ΤΟΜΗ SECTION	33	ΚΛΙΜΑΚΑ SCALE	0.8:1

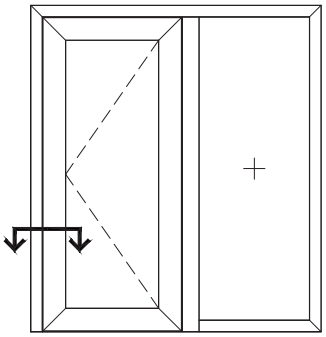

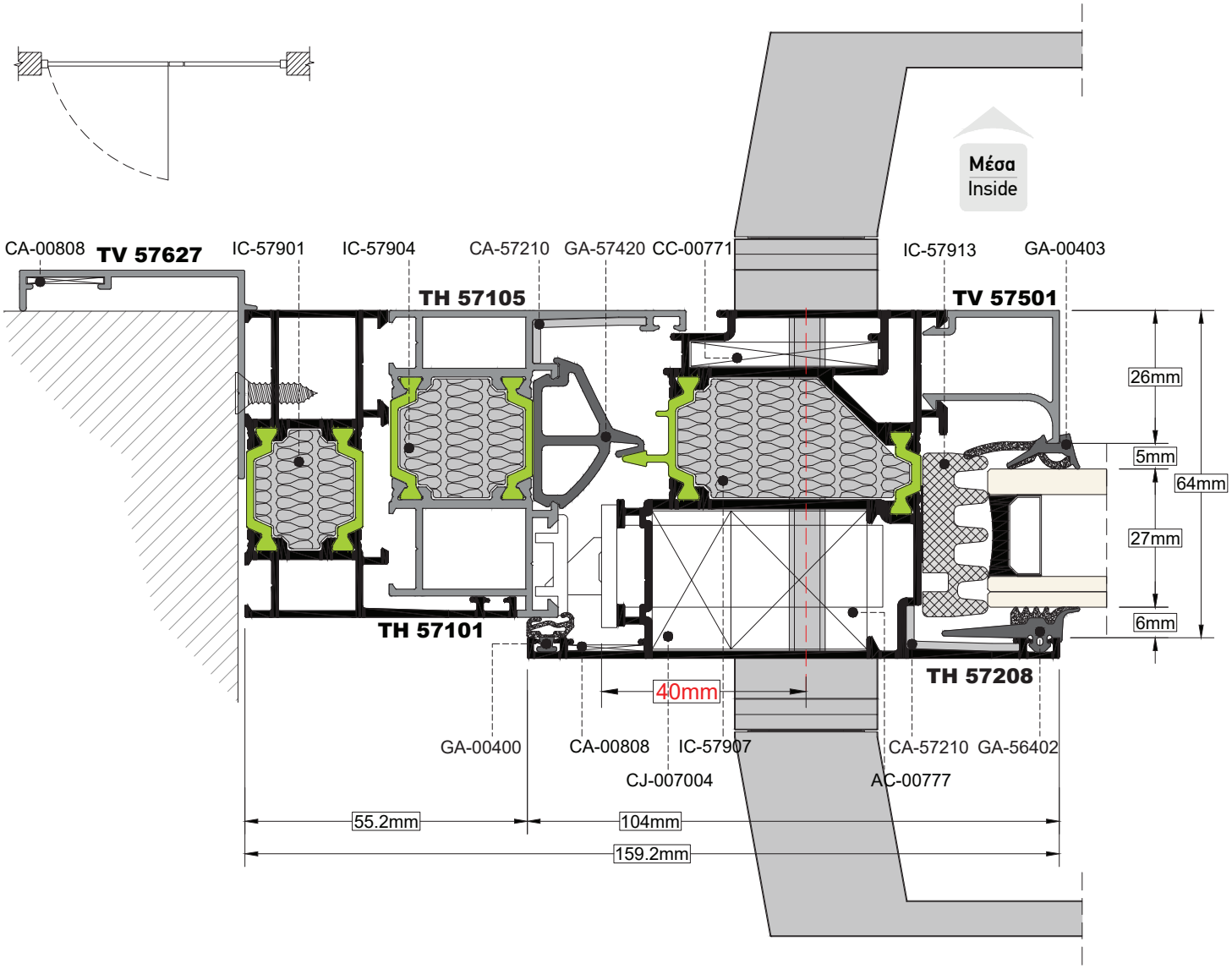

ΤΟΜΗ SECTION	34	ΚΛΙΜΑΚΑ SCALE	0.8:1

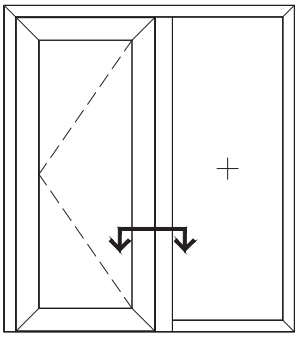

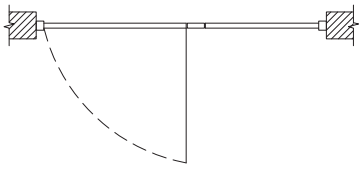

Μέσα
Inside

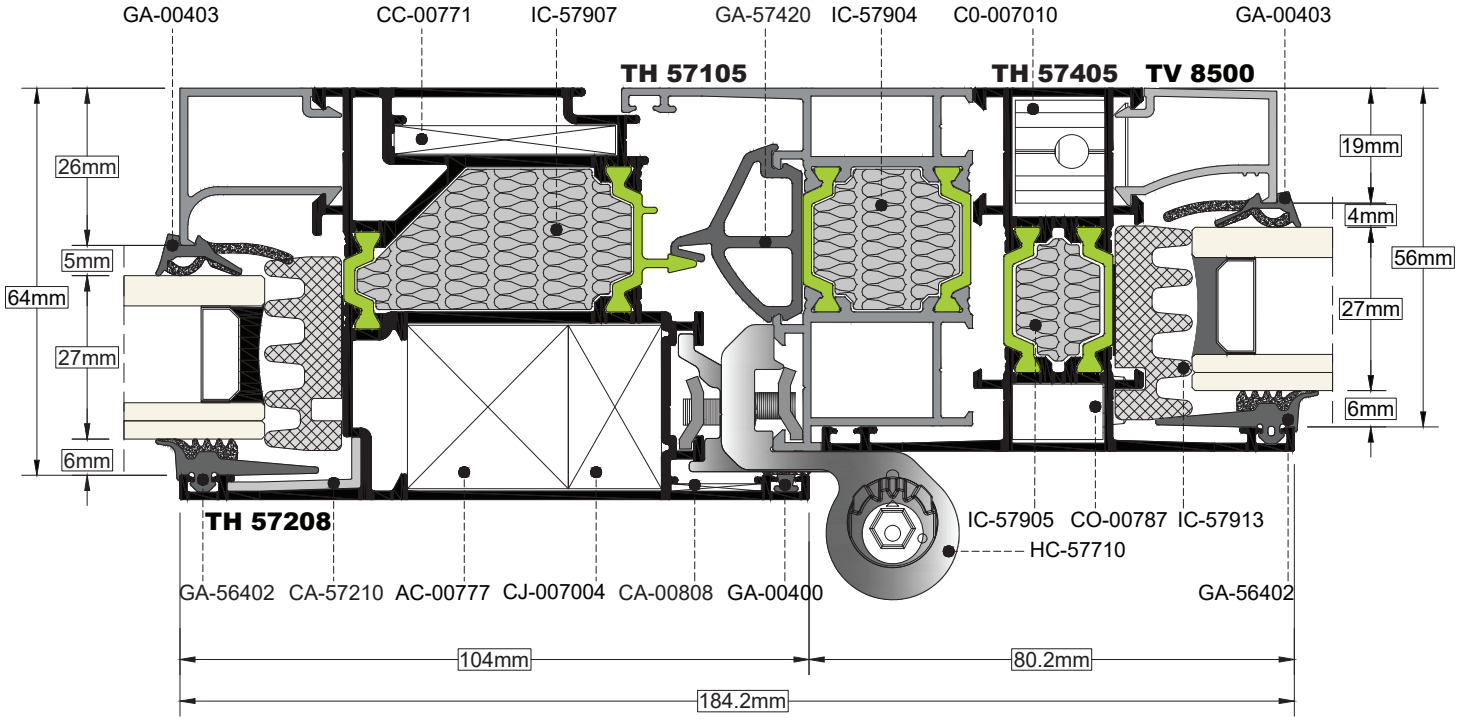

ΤΟΜΗ / SECTION 35 | ΚΛΙΜΑΚΑ / SCALE 1:1

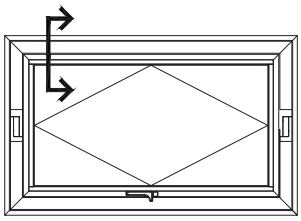

Μέσα
Inside

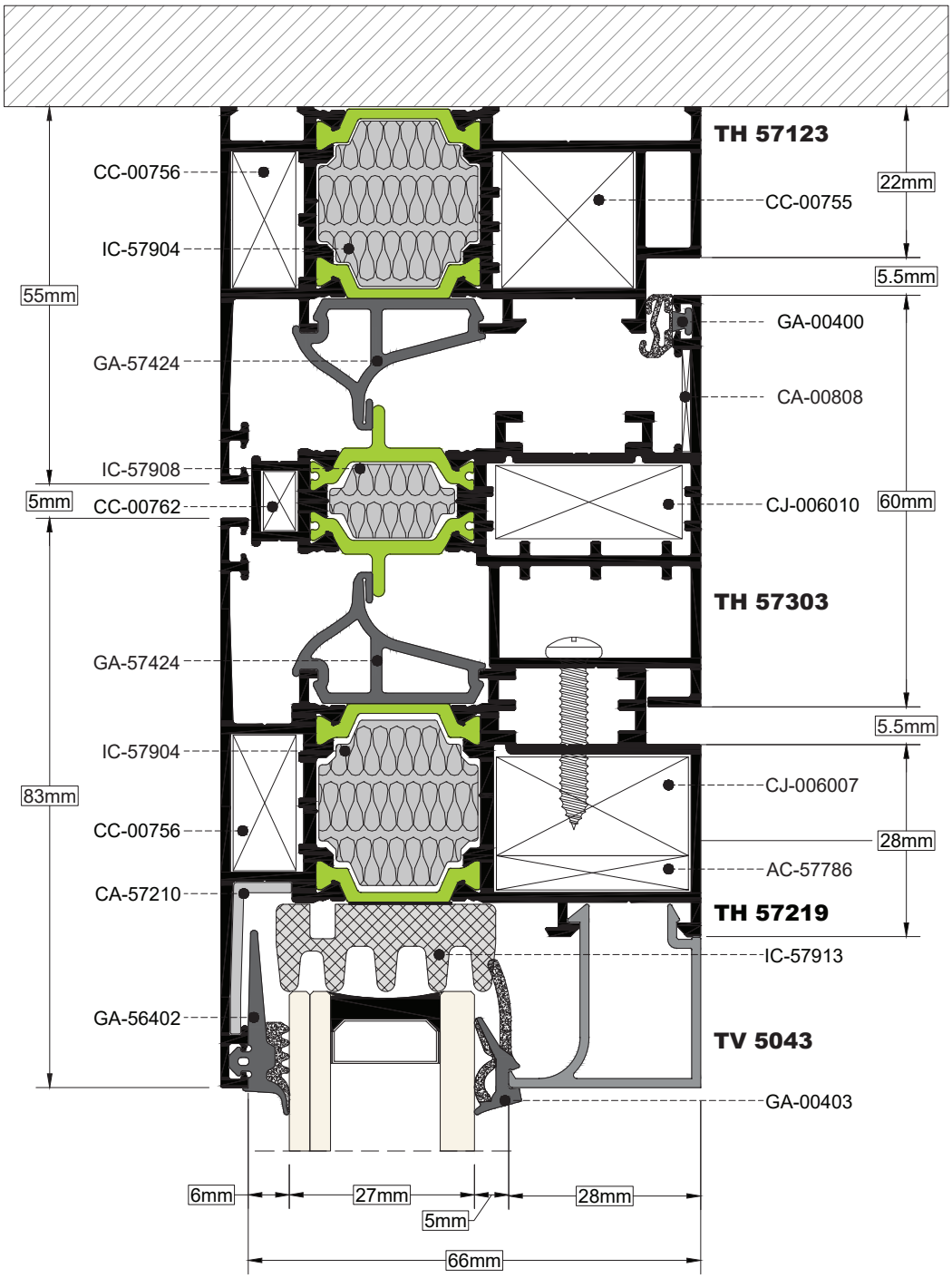

ΤΟΜΗ / SECTION 36 | ΚΛΙΜΑΚΑ / SCALE 1:1

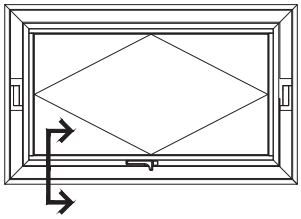

Μέσα
Inside

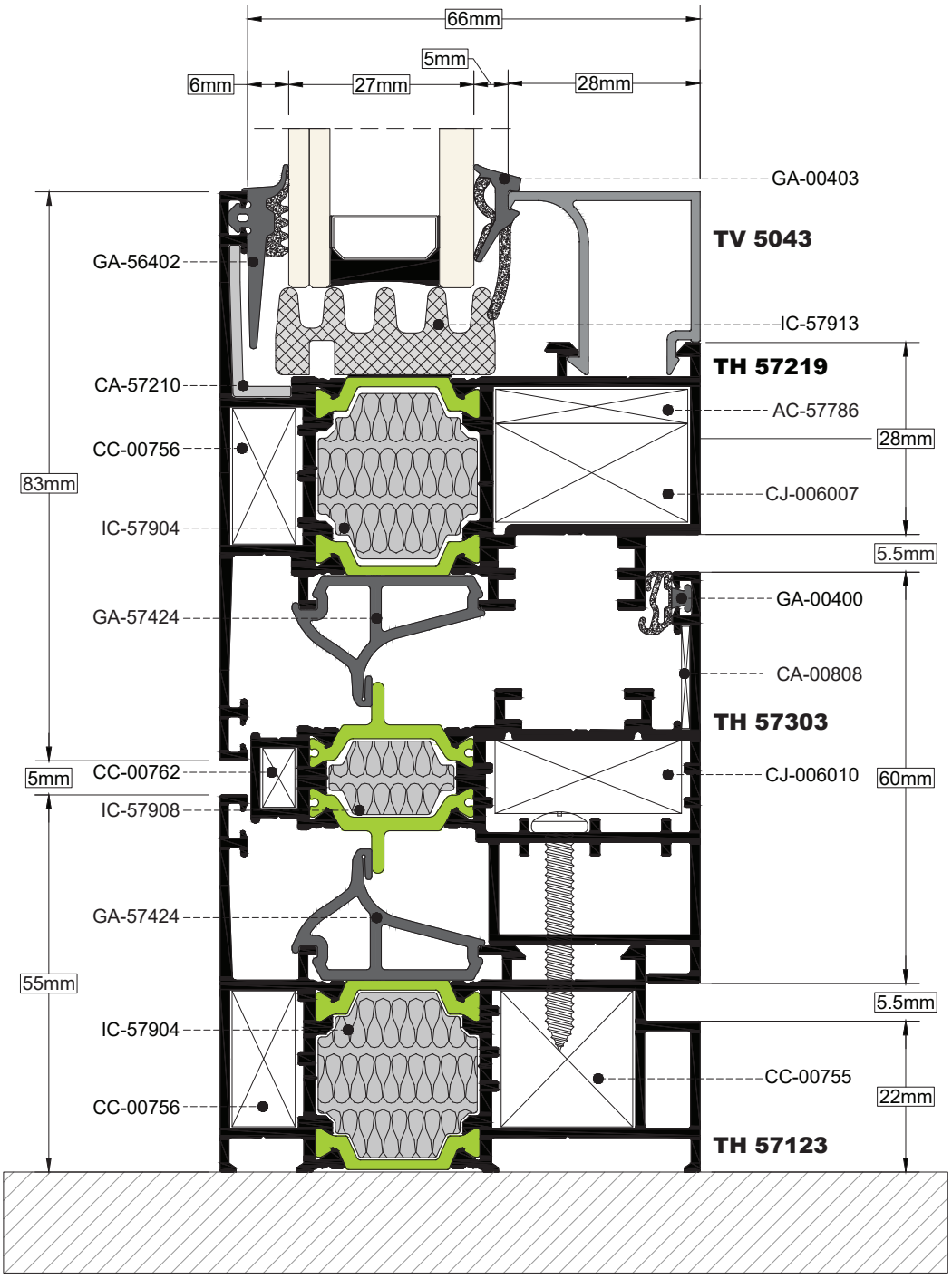

ΤΟΜΗ / SECTION 37 | ΚΛΙΜΑΚΑ / SCALE 1:1

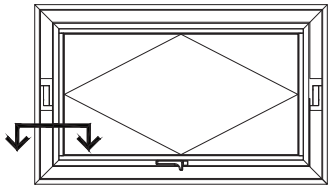

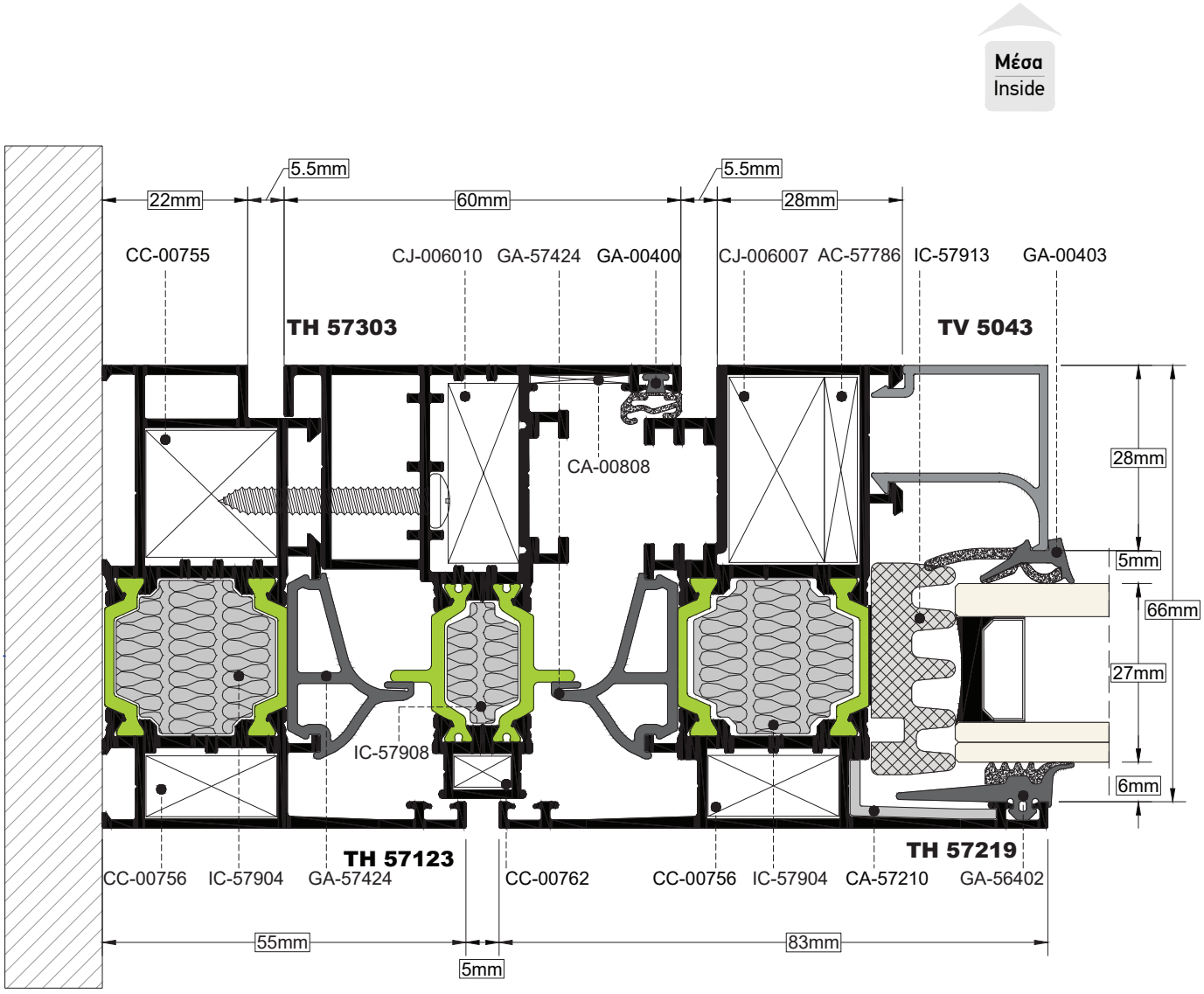

ΤΟΜΗ SECTION	38	ΚΛΙΜΑΚΑ SCALE	1:1

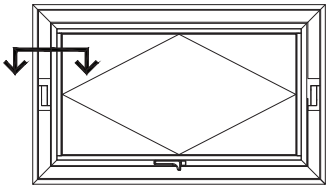

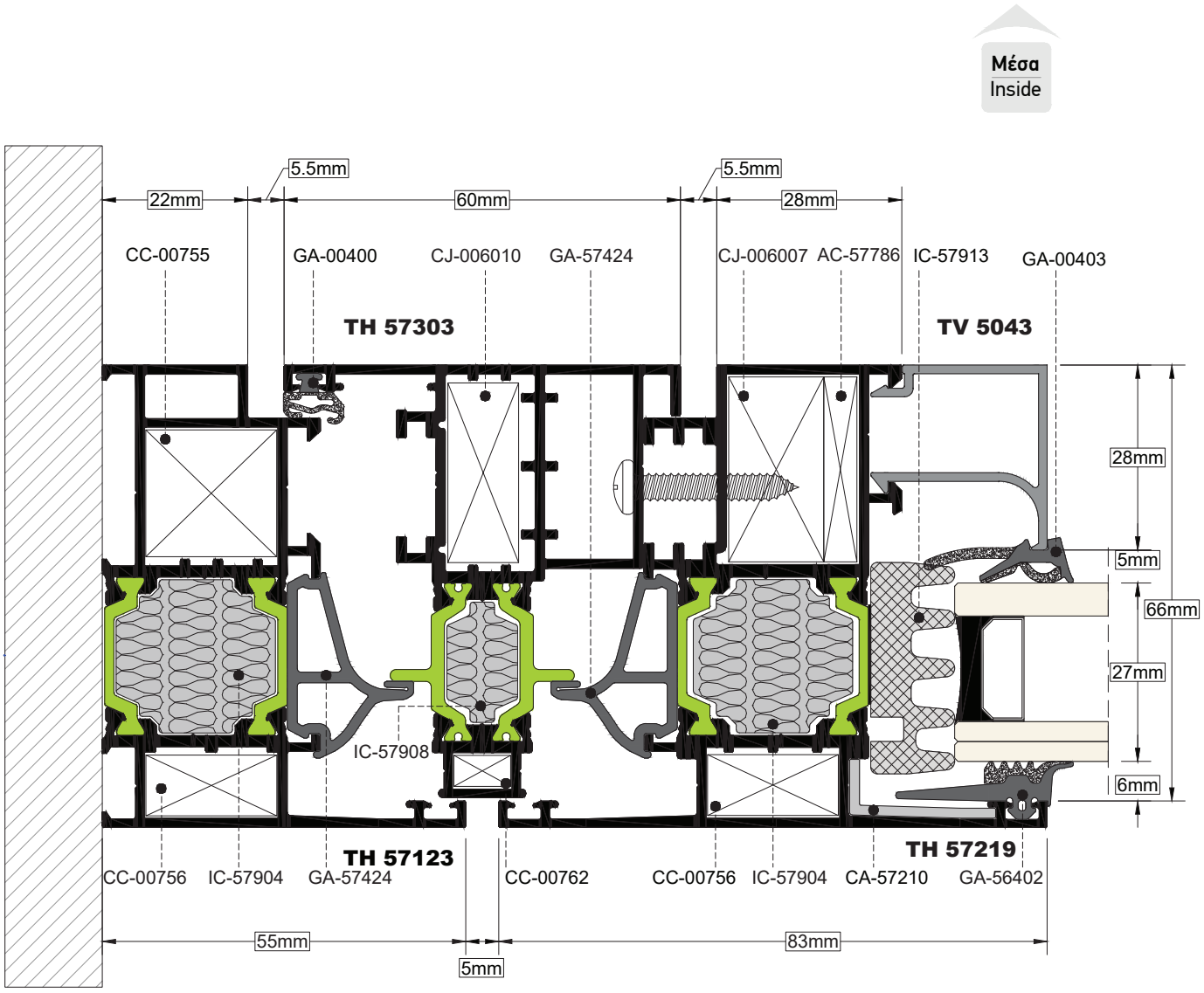

ΤΟΜΗ / SECTION 39 | ΚΛΙΜΑΚΑ / SCALE 1:1

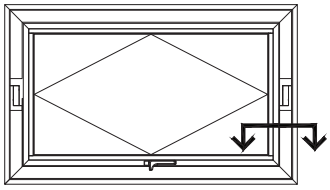

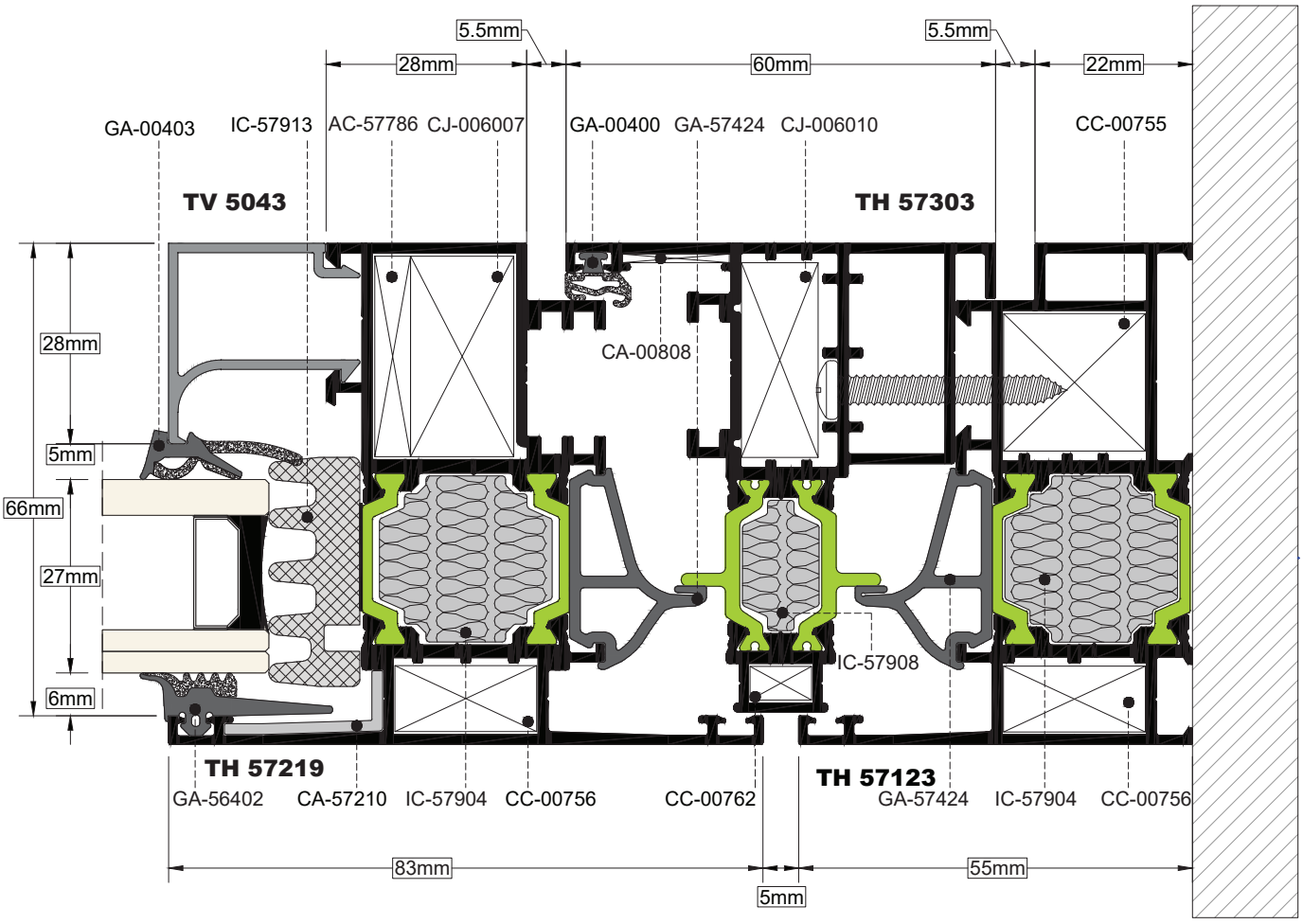

ΤΟΜΗ SECTION	40	ΚΛΙΜΑΚΑ SCALE	1:1

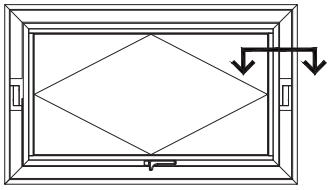

Μέσα
Inside

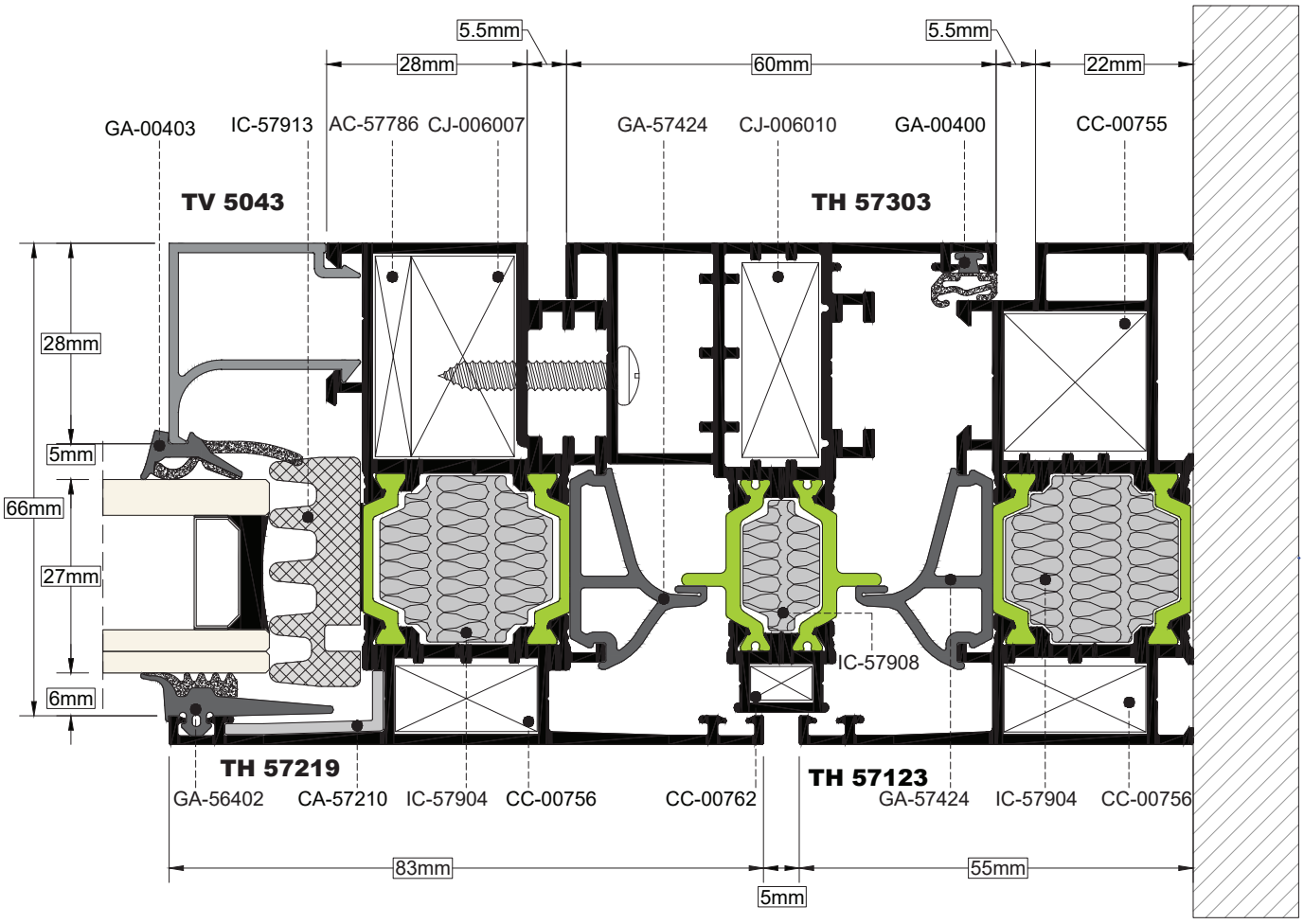

ΤΟΜΗ / SECTION **41** | ΚΛΙΜΑΚΑ / SCALE **0.8:1**

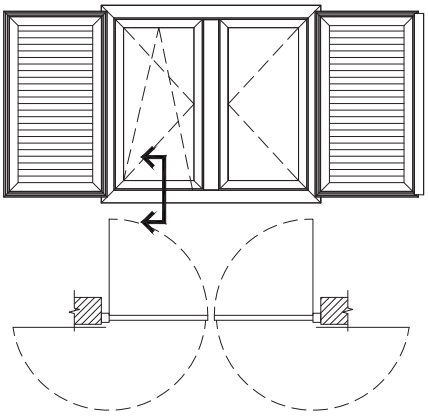

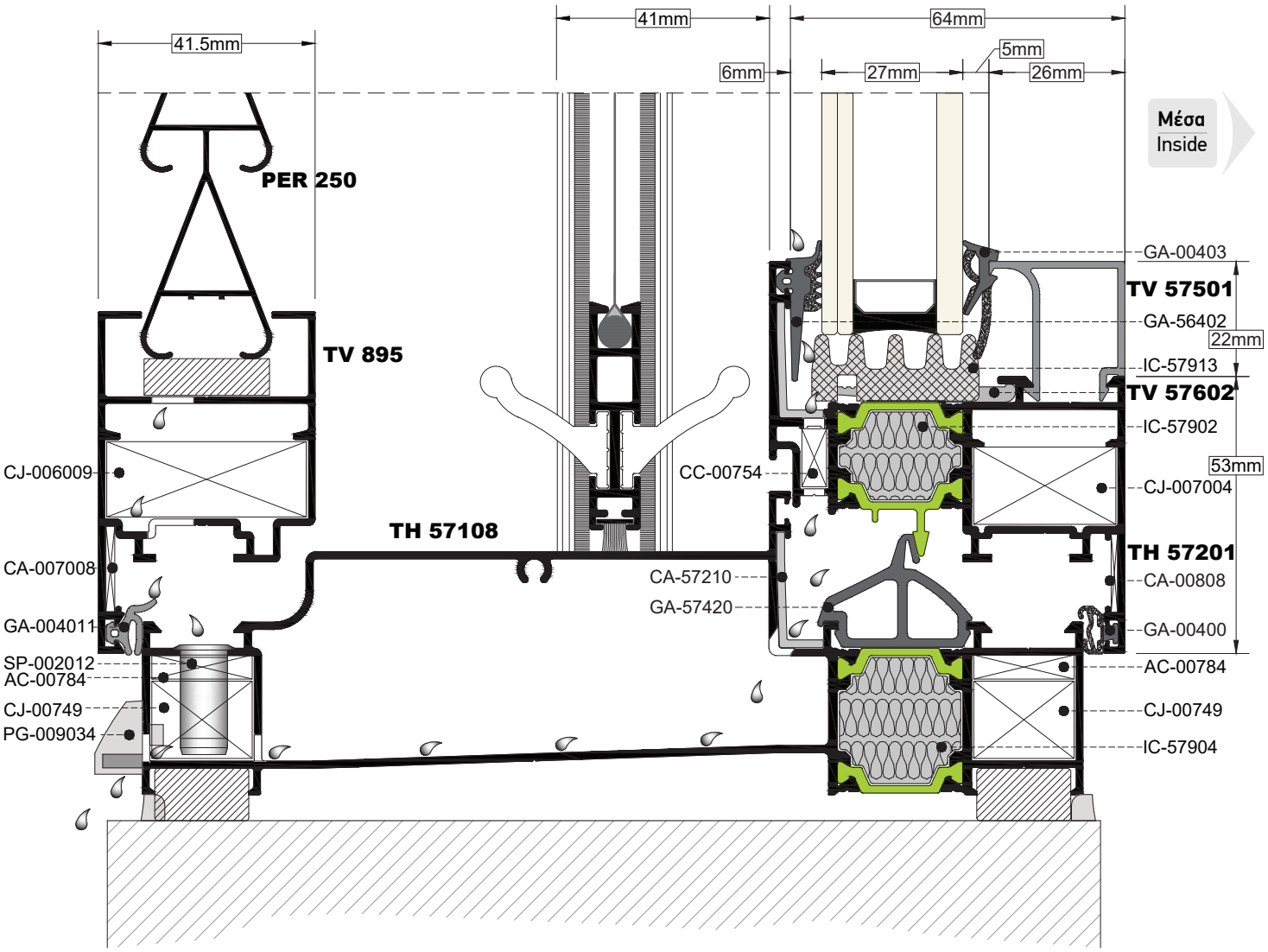

ΤΟΜΗ / SECTION **42** | ΚΛΙΜΑΚΑ / SCALE **0.8:1**

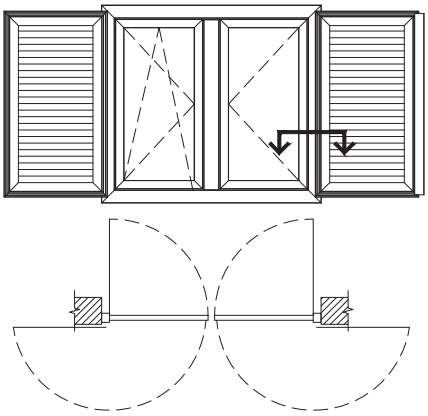

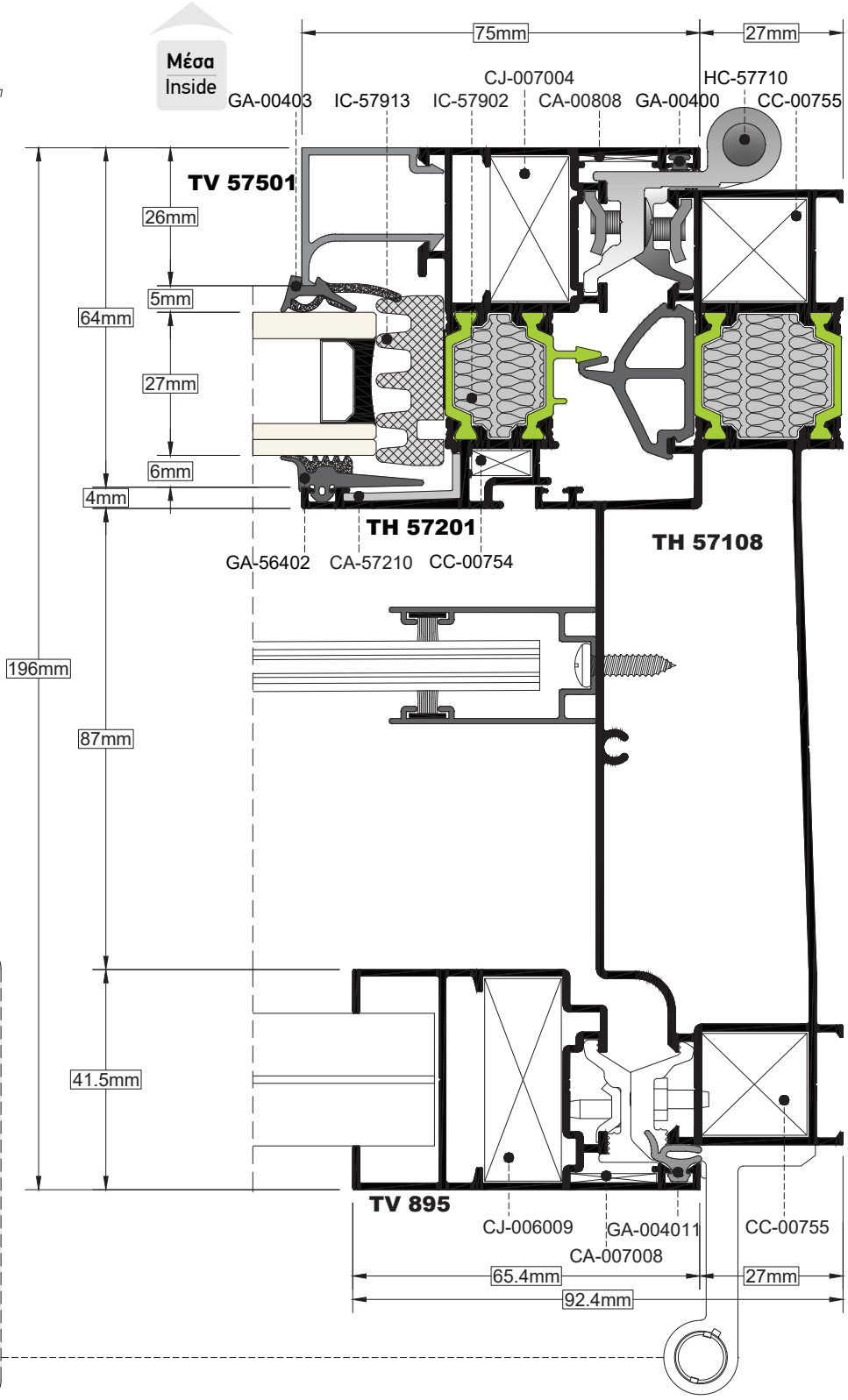

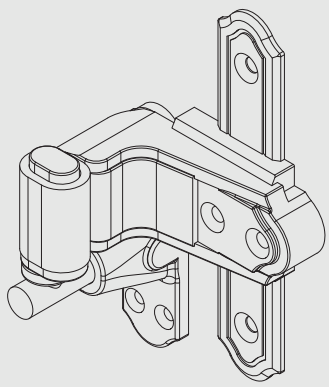

Εναλλακτική χρήση με μάσκουλο
Alternative with use of external hinge for shutter sash

ΤΟΜΗ / SECTION 43 — ΚΛΙΜΑΚΑ / SCALE 1:1

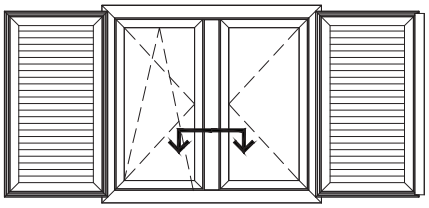

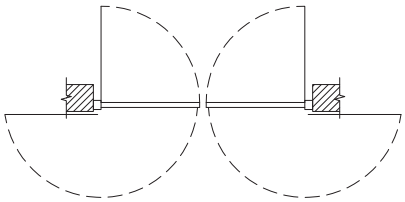

Μέσα
Inside

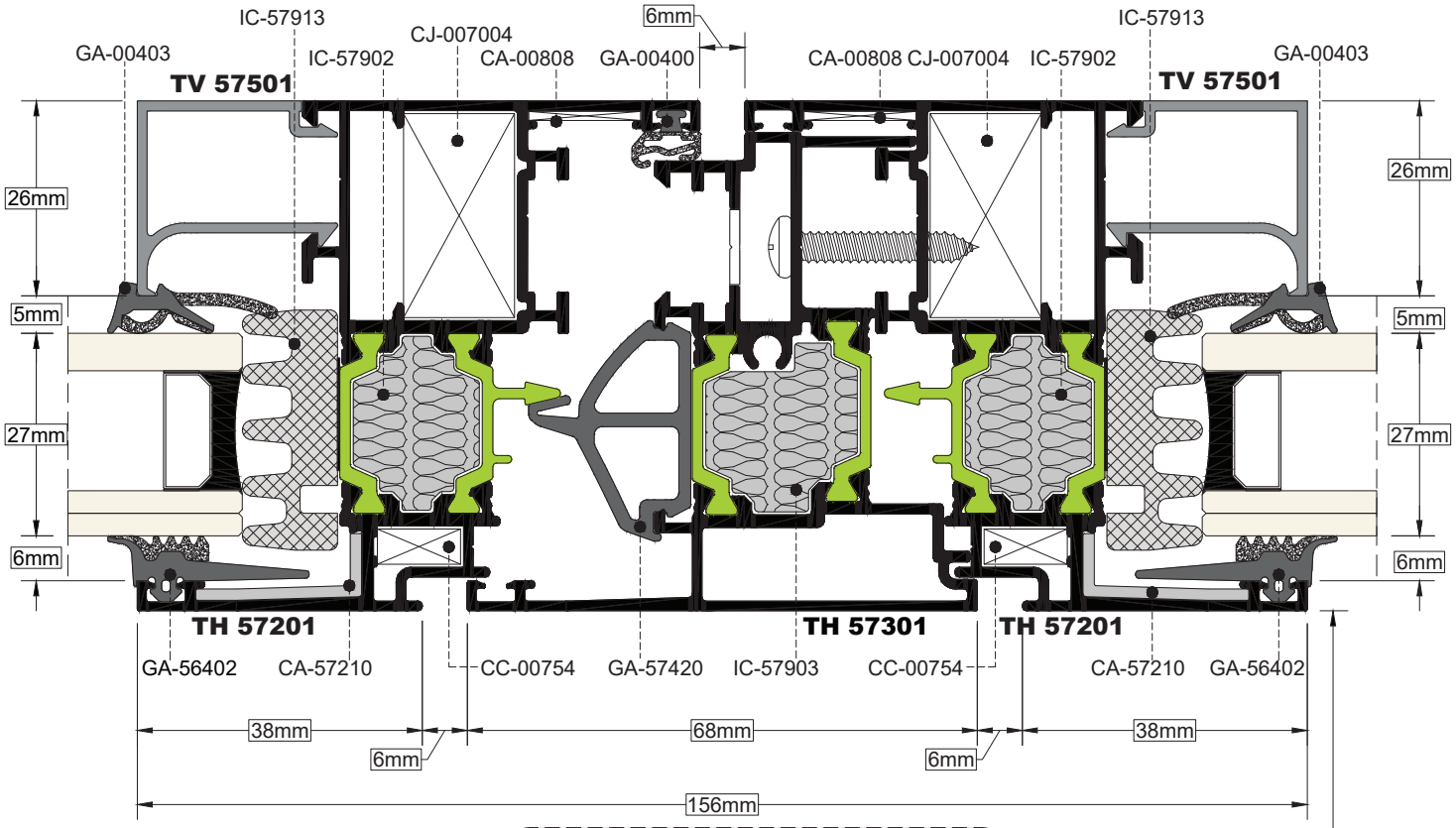

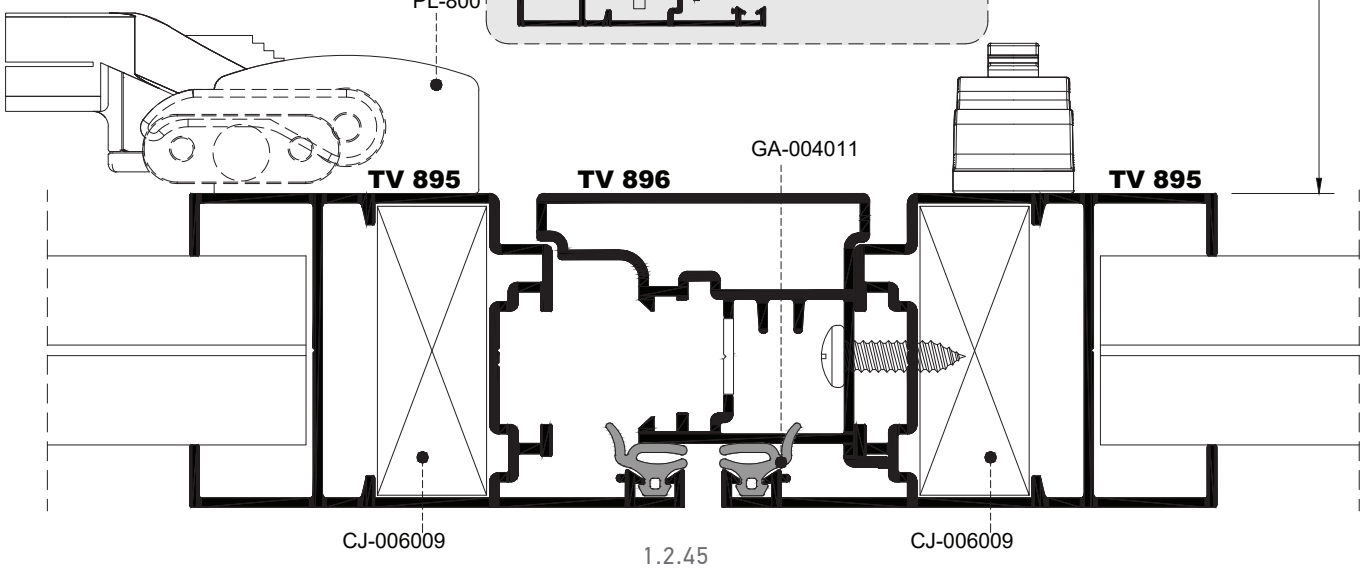

ΤΟΜΗ / SECTION **44** | ΚΛΙΜΑΚΑ / SCALE **0.5:1**

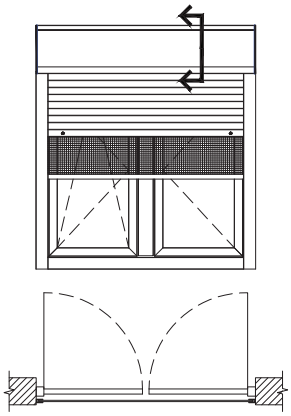

Συνδυασμός EOS 60 με 880 & 950
Combination of EOS 60 with 880 & 950

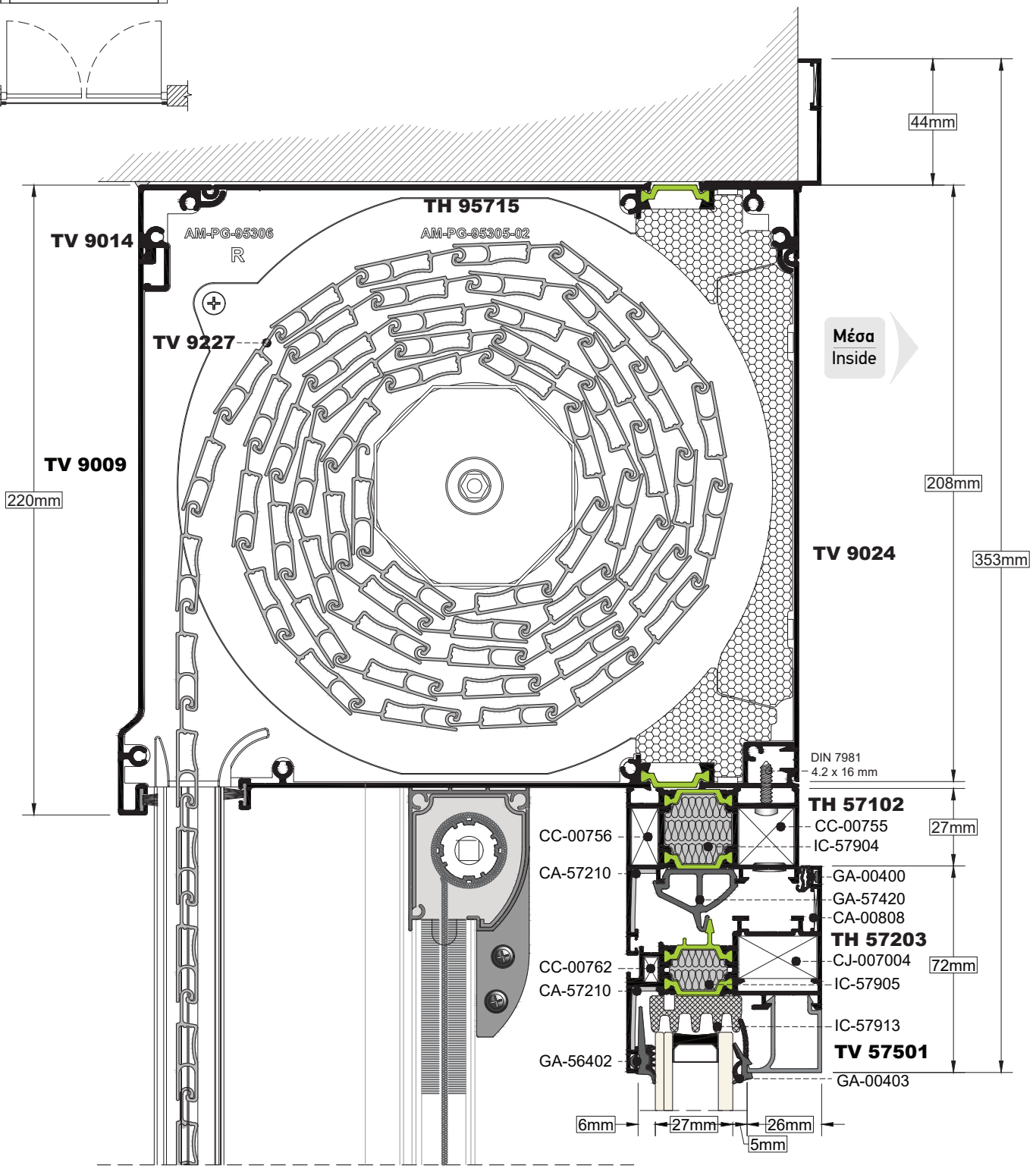

ΤΟΜΗ / SECTION 45 — ΚΛΙΜΑΚΑ / SCALE 0.5:1

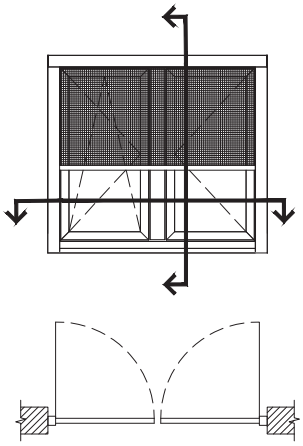

Συνδυασμός EOS 60 με σήτα κάθετης κίνησης
Combination of EOS 60 vertical insect screen

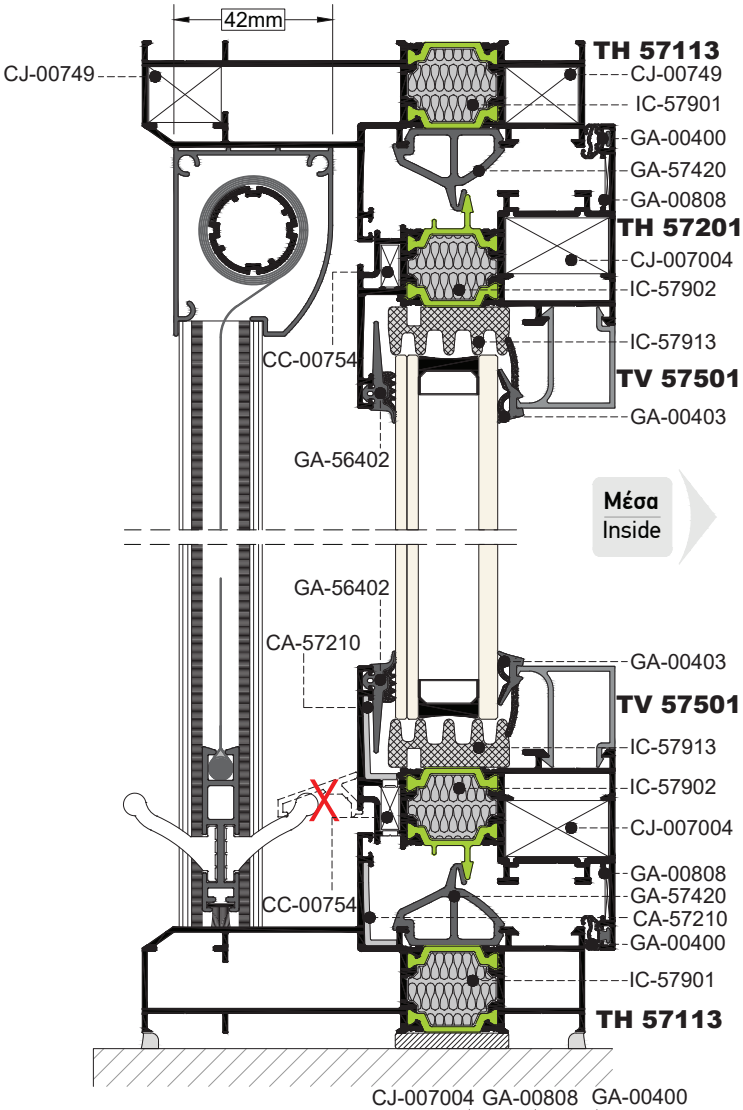

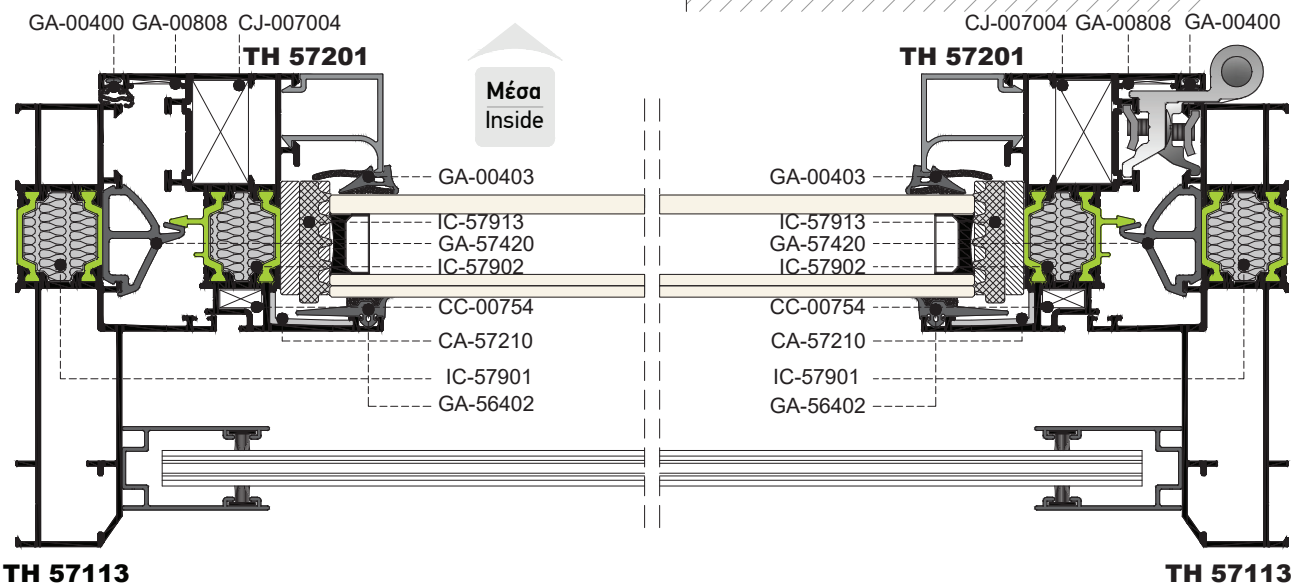

ΤΟΜΗ / SECTION **46** | ΚΛΙΜΑΚΑ / SCALE **0.5:1**

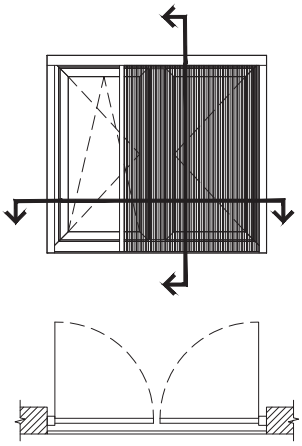

Συνδυασμός EOS 60 με σήτα πλισέ 22mm
Combination of EOS 60 with 22mm plisse insect screen

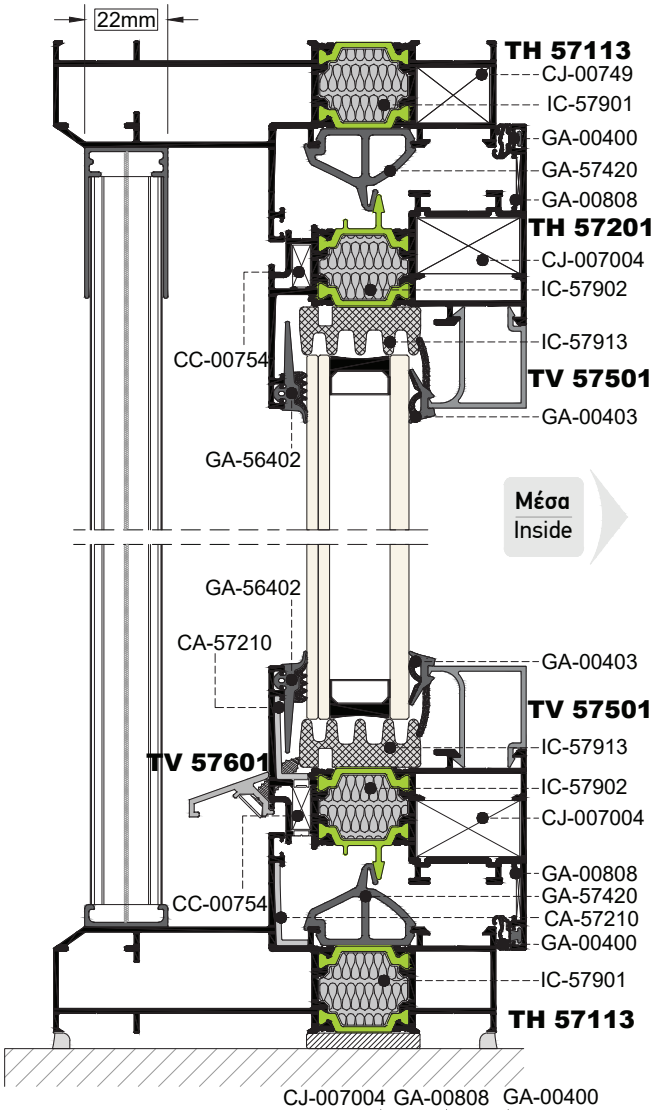

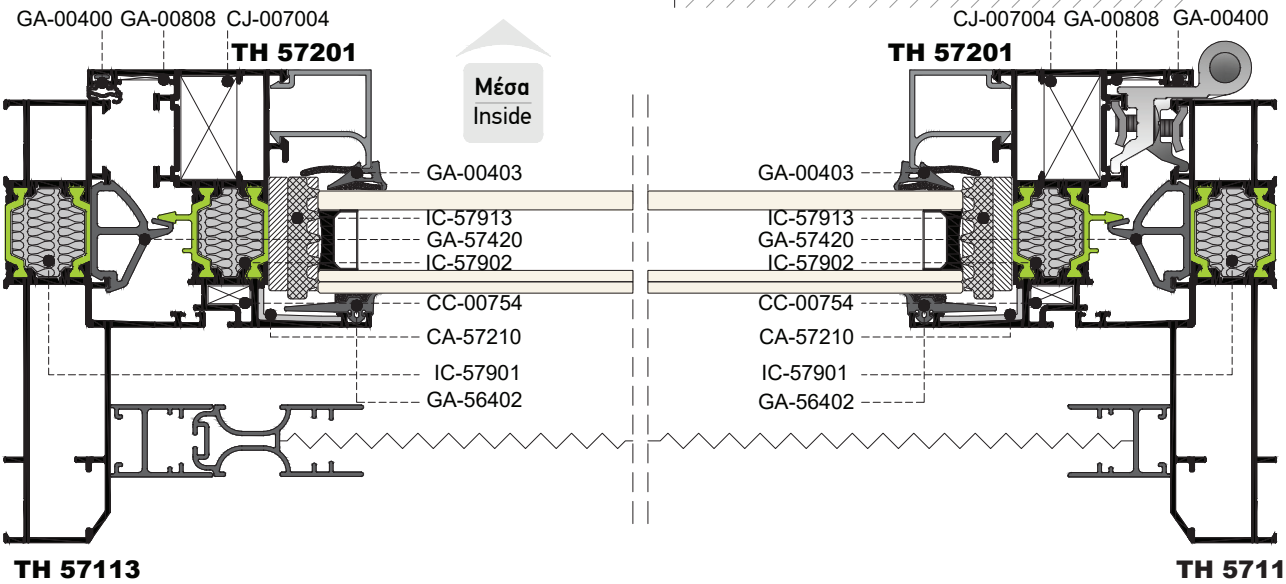

ΤΟΜΗ / SECTION **47** | ΚΛΙΜΑΚΑ / SCALE **1:1**

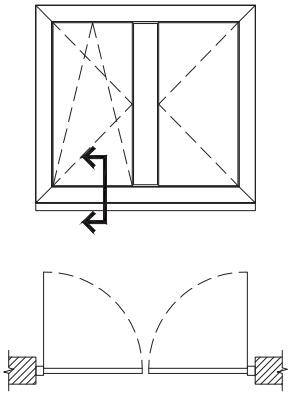

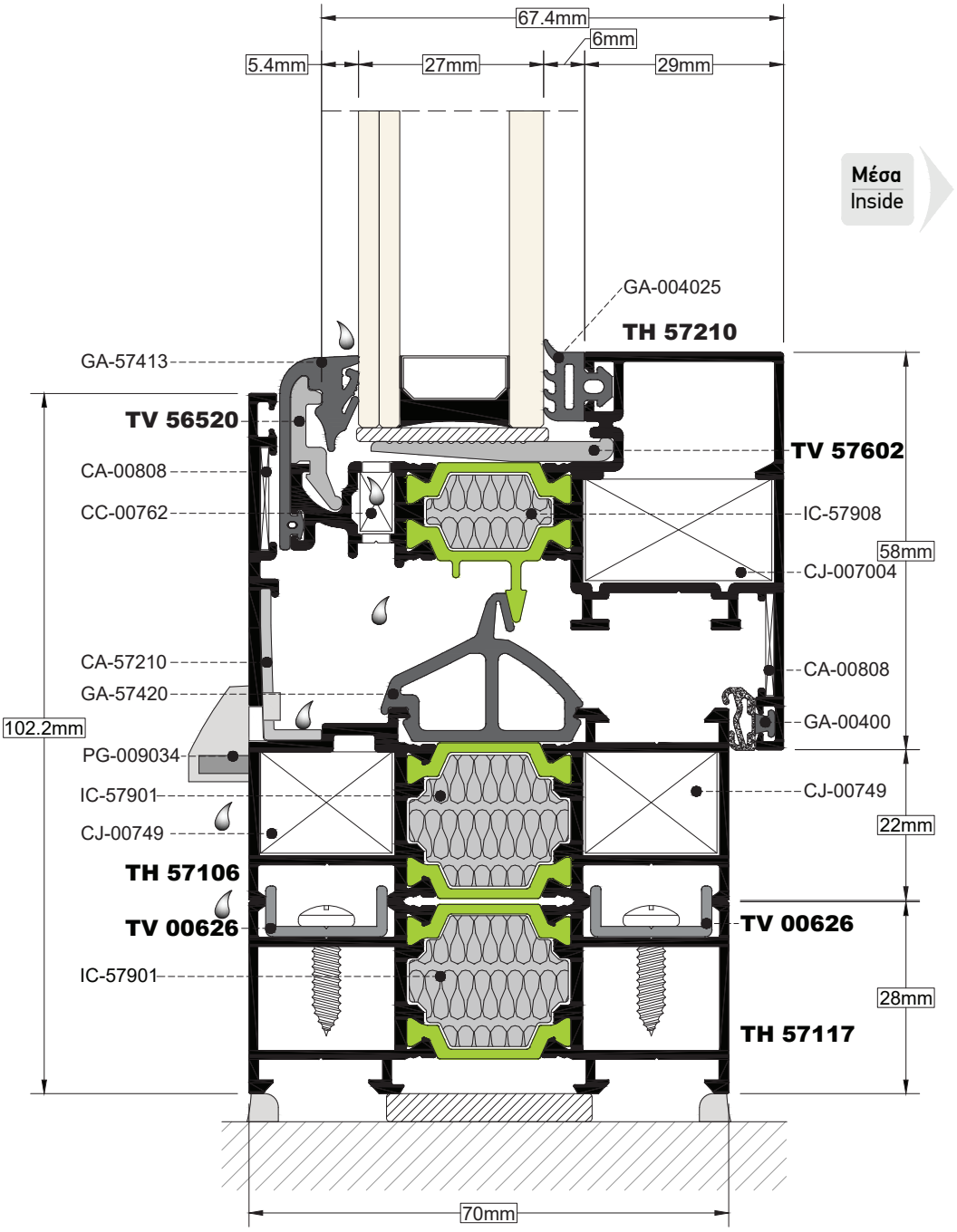

ΤΟΜΗ / SECTION **48** | ΚΛΙΜΑΚΑ / SCALE **1:1**

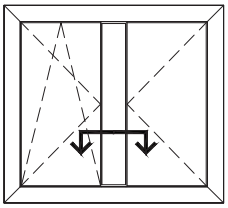

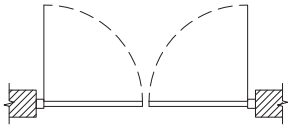

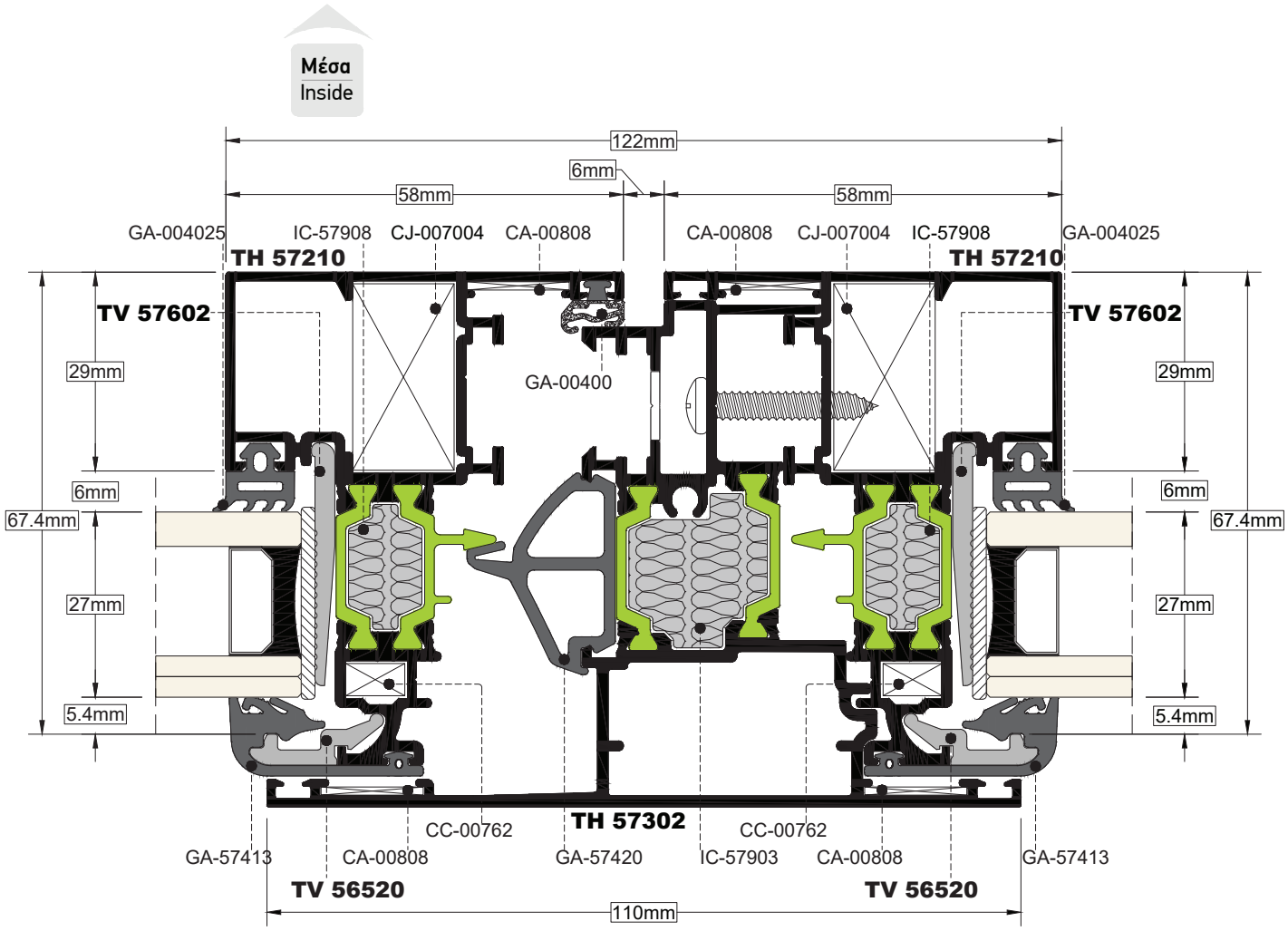

ΤΟΜΗ / SECTION 49 | ΚΛΙΜΑΚΑ / SCALE 1:1

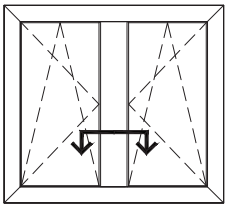

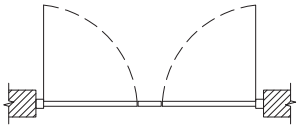

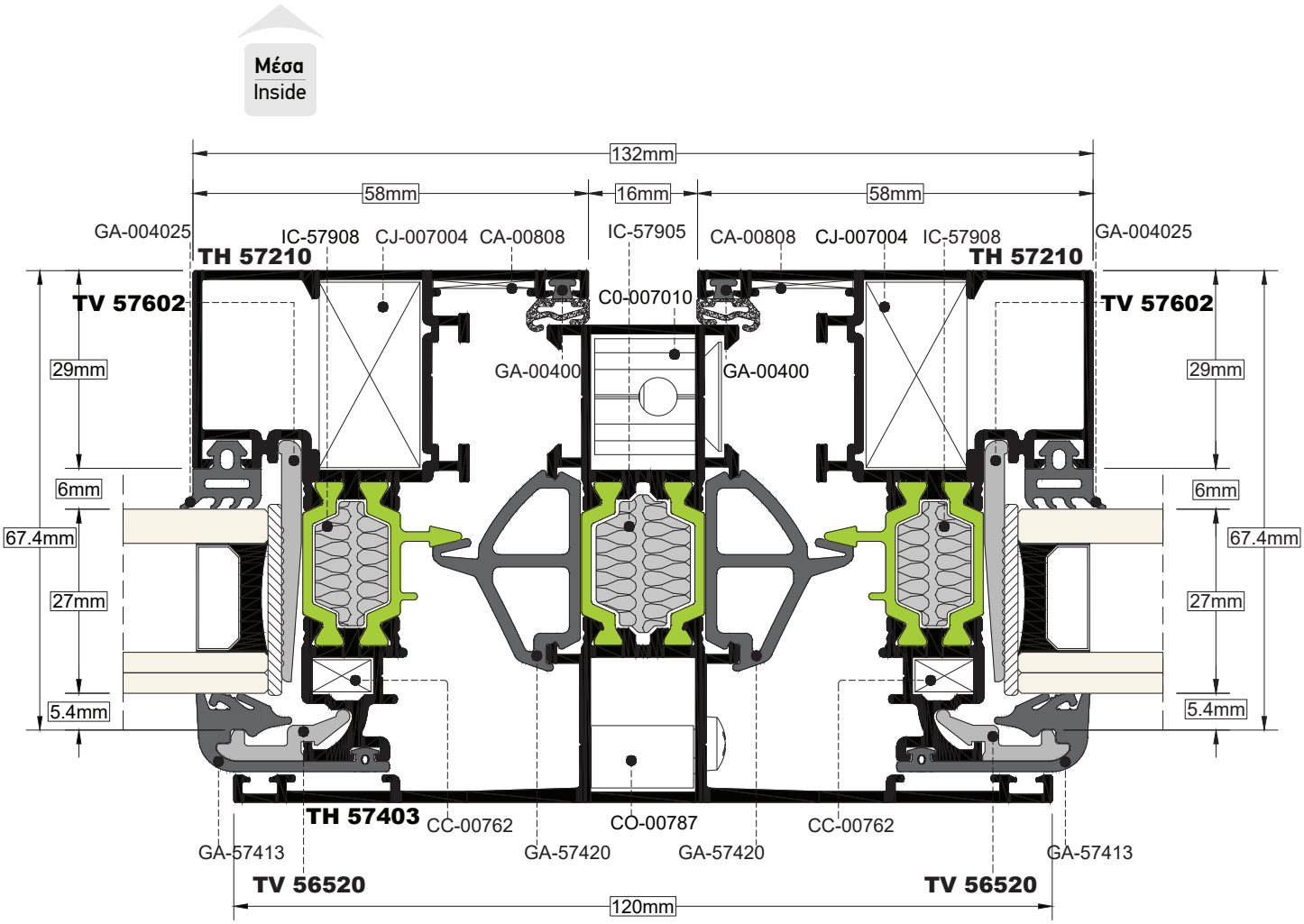

ΤΟΜΗ / SECTION **50** | ΚΛΙΜΑΚΑ / SCALE **1:1**

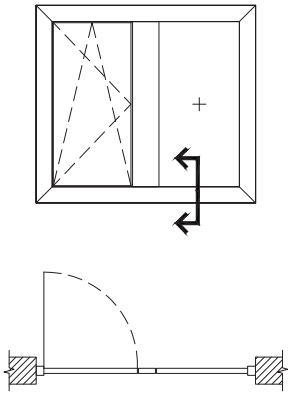

Μέσα όψη
Inside view

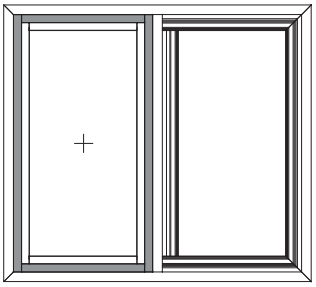

TH-57114 (κομμένο 90°)
TH-57114 (cut 90°)

TH-57114 **(90°)**
1. Τελαρώνουμε το προφίλ TH-57106
2. Τοποθετούμε πρώτα τα κάθετα προφίλ TH-57114 και έπειτα τα οριζόντια

TH-57114 **(90°)**
1. Join TH-57106 profiles
2. Install first the vertical profiles TH-57114 and then the horizontal

Μέσα όψη
Inside view

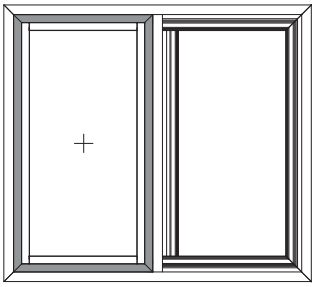

TH-57114 (κομμένο φάλτσο 45°)
TH-57114 (cut 45°)

TH-57114 **(45°)**
1. Τελαρώνουμε το προφίλ TH-57114
2. Τελαρώνουμε την κάσα με το χώρισμα πάνω στο υπάρχον πλαίσιο TH-57114

TH-57114 **(45°)**
1. Join TH-57114 profiles
2. Join frame and transom on the existing TH-57114 frame.

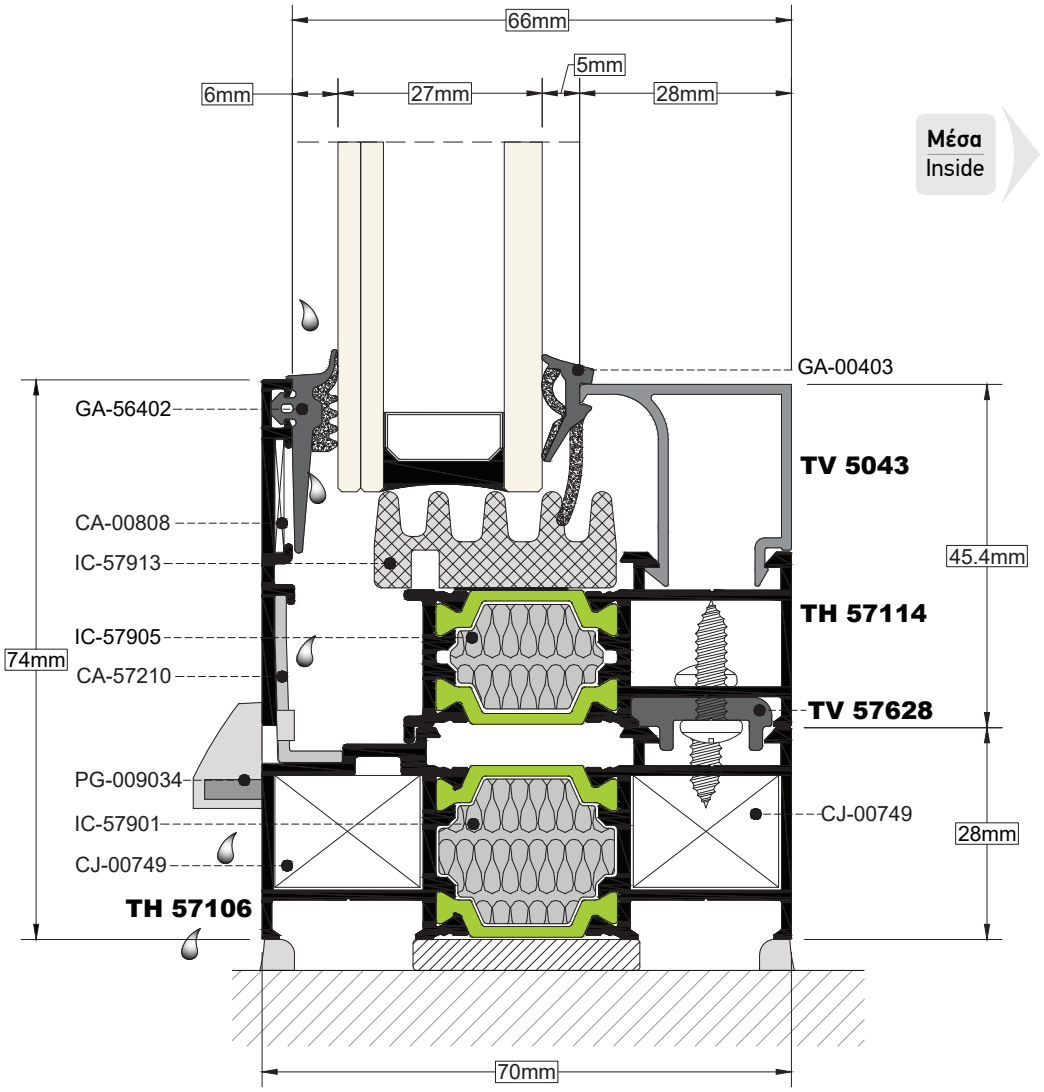

ΤΟΜΗ / SECTION **51** ΚΛΙΜΑΚΑ / SCALE **1:1**

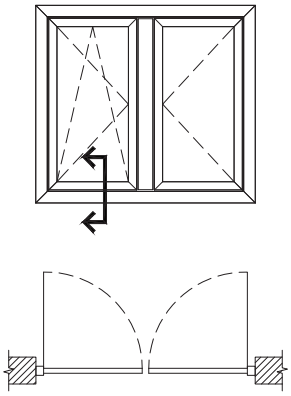

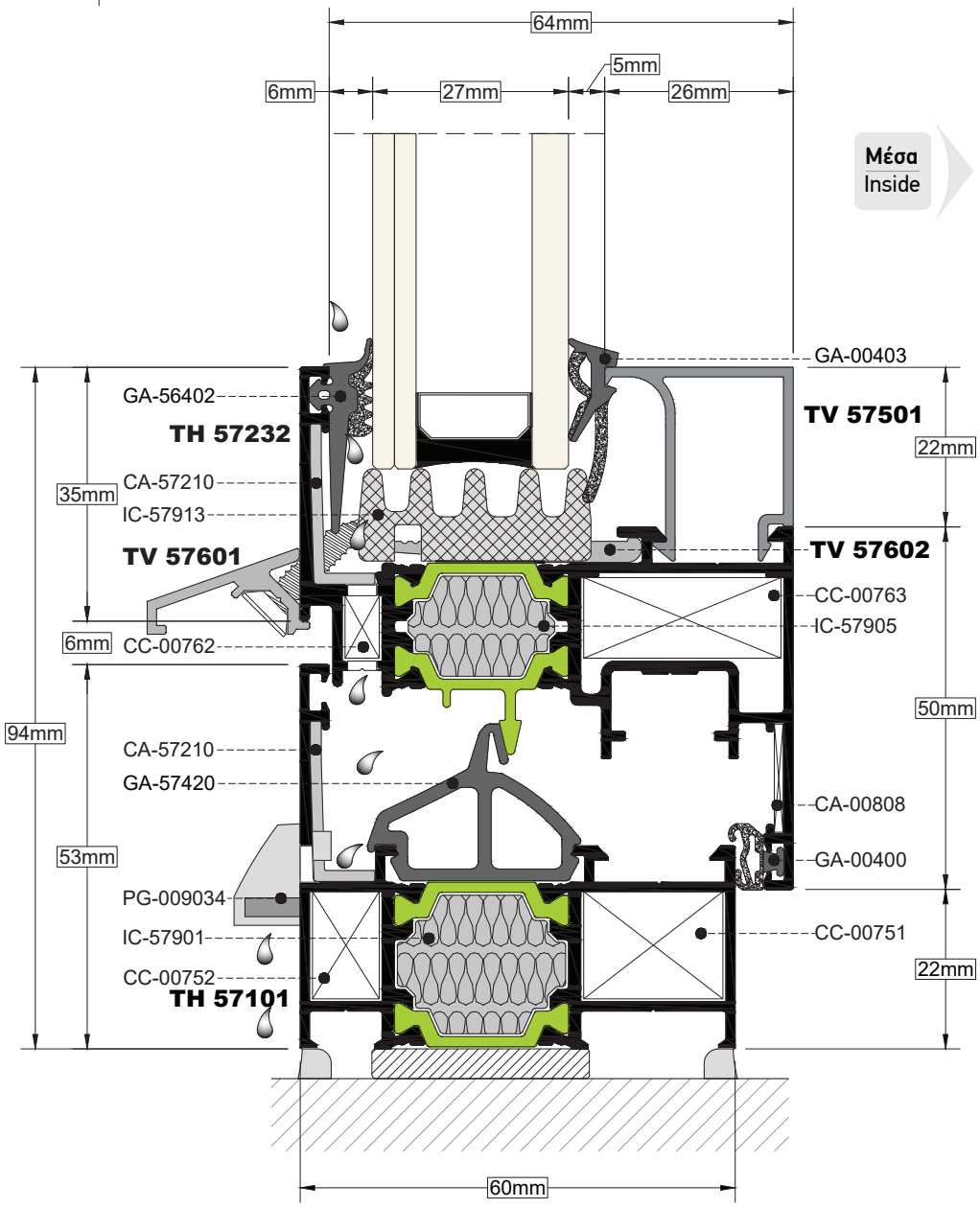

ΤΟΜΗ / SECTION **52** | ΚΛΙΜΑΚΑ / SCALE **1:1**

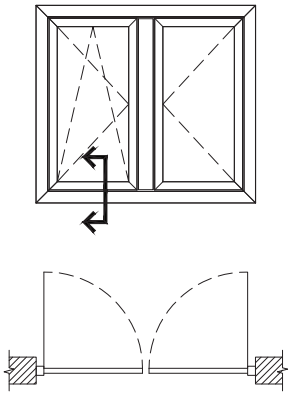

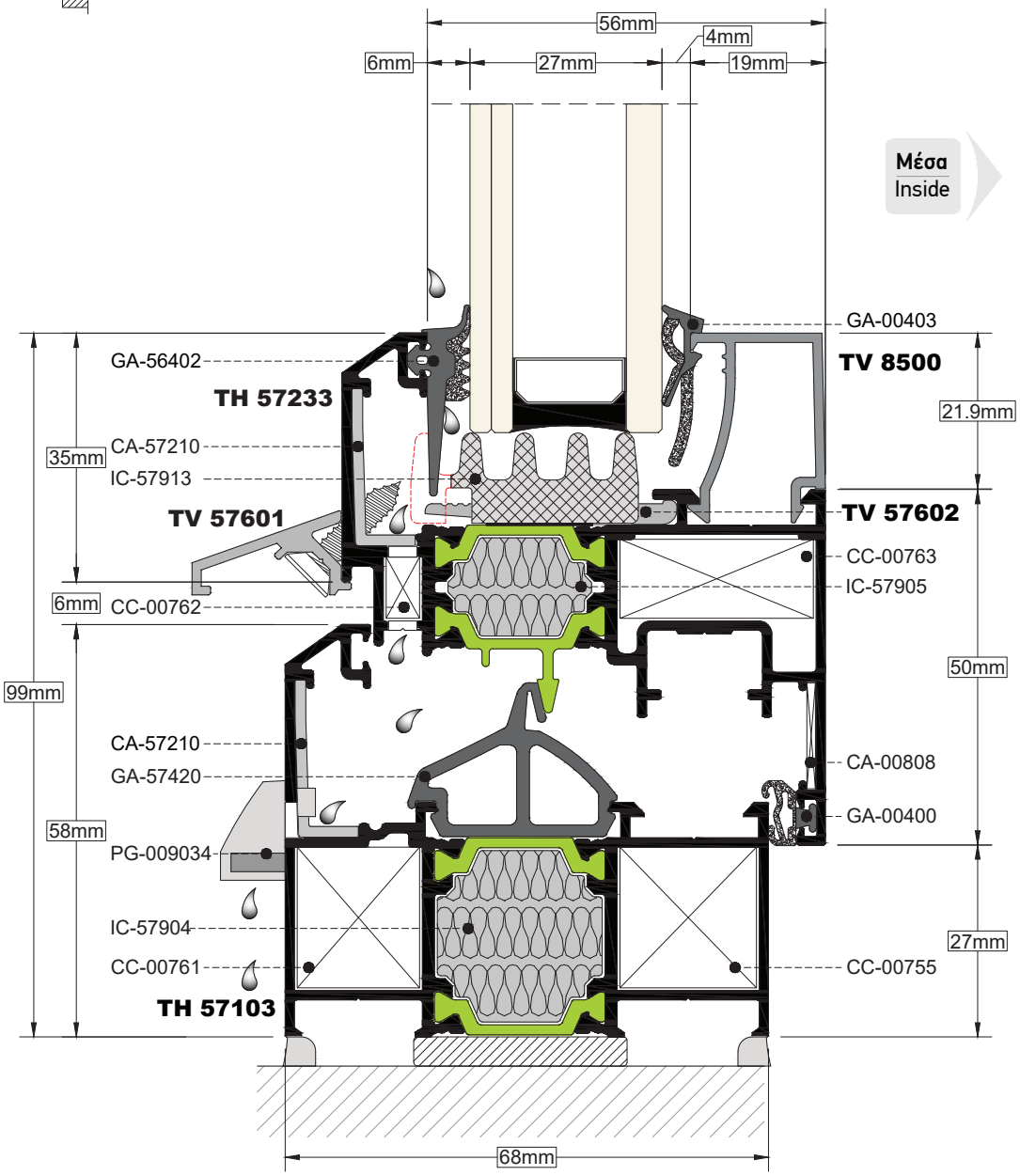

ΤΟΜΗ / SECTION 53 — ΚΛΙΜΑΚΑ / SCALE 1:1

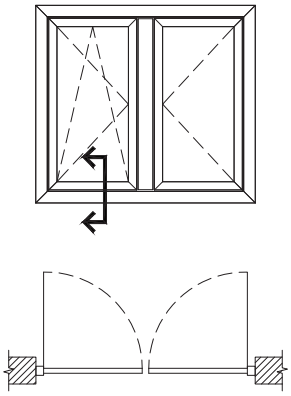

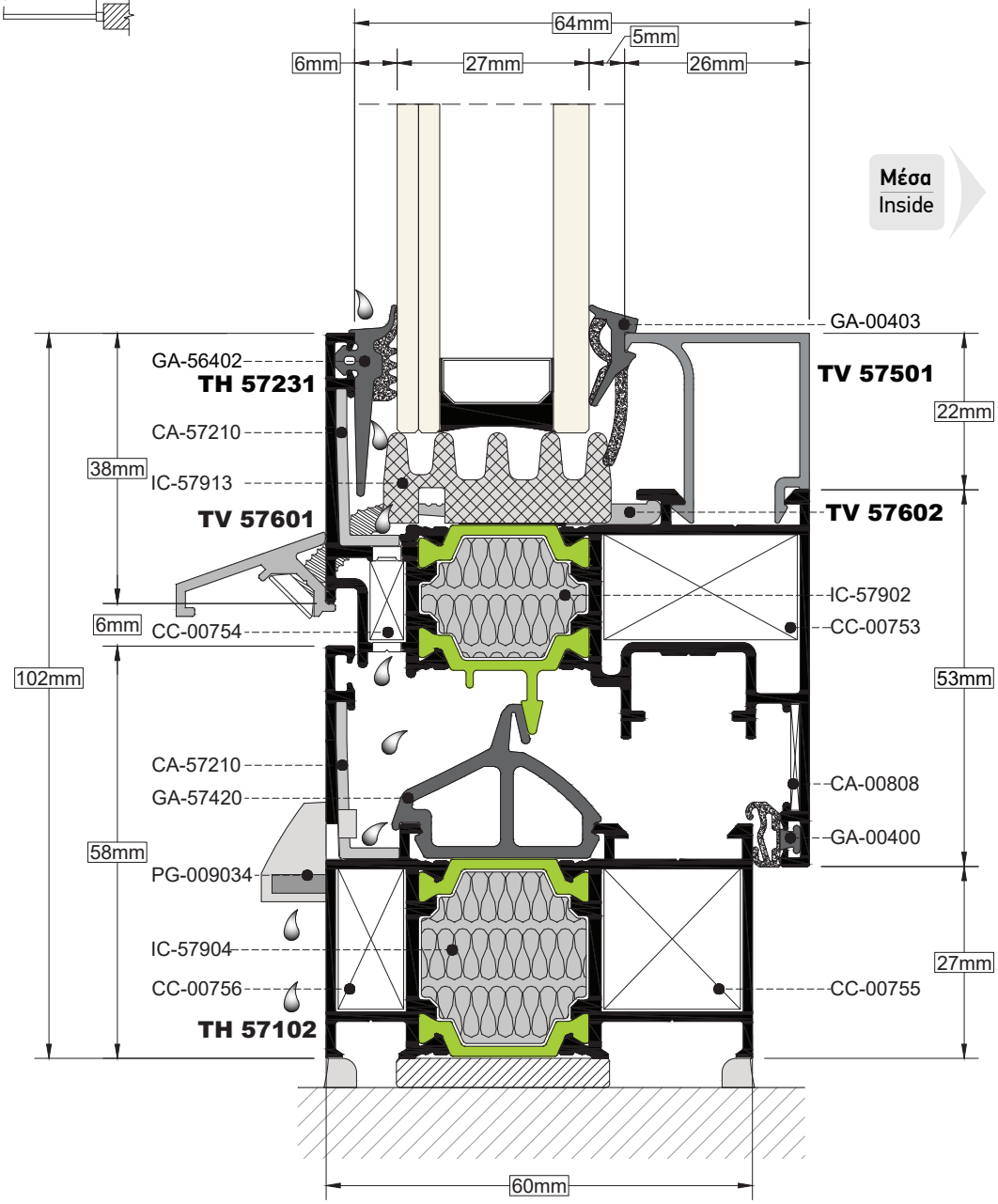

ΤΟΜΗ / SECTION **54** | ΚΛΙΜΑΚΑ / SCALE **1:1**

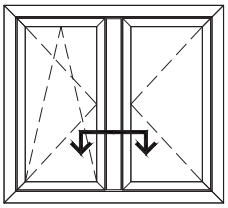

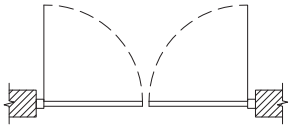

Μέσα
Inside

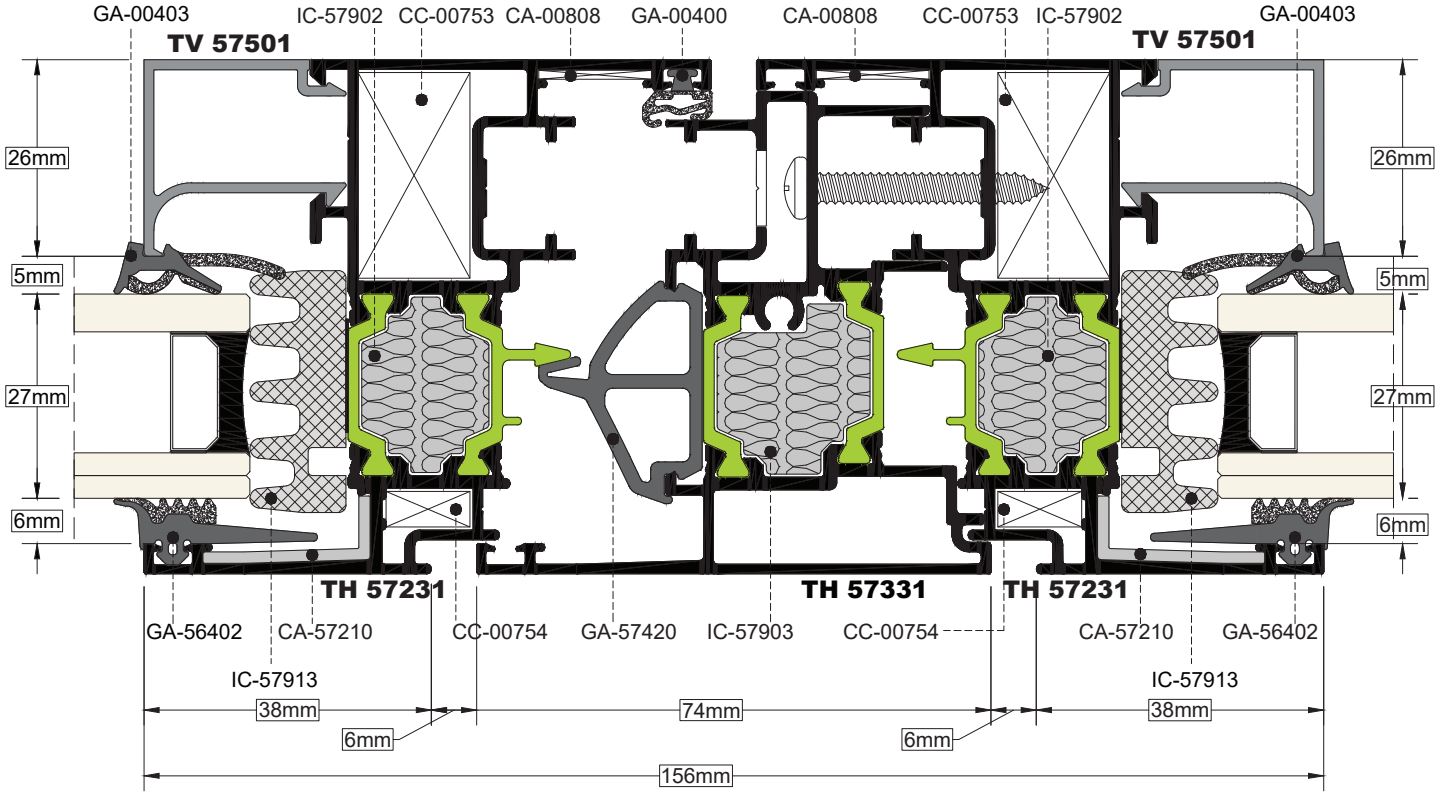

ΤΟΜΗ / SECTION **55** | ΚΛΙΜΑΚΑ / SCALE **1:1**

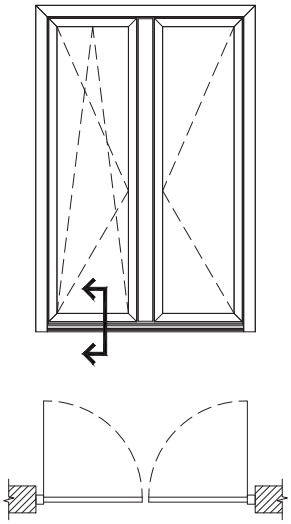

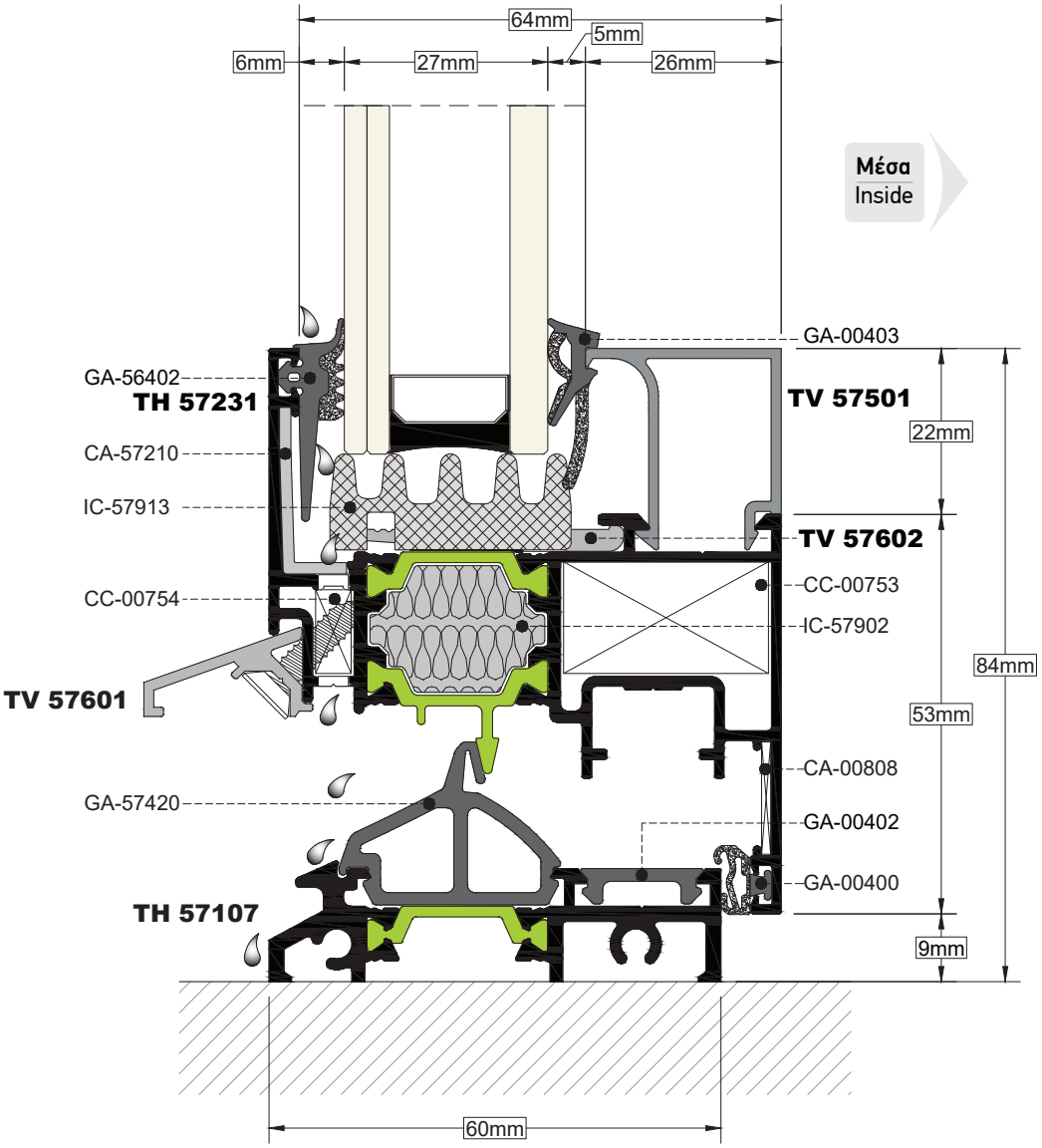

ΤΟΜΗ / SECTION **56** | ΚΛΙΜΑΚΑ / SCALE **0.8:1**

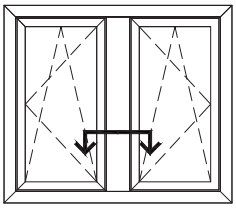

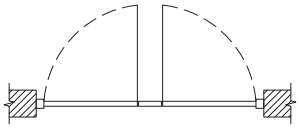

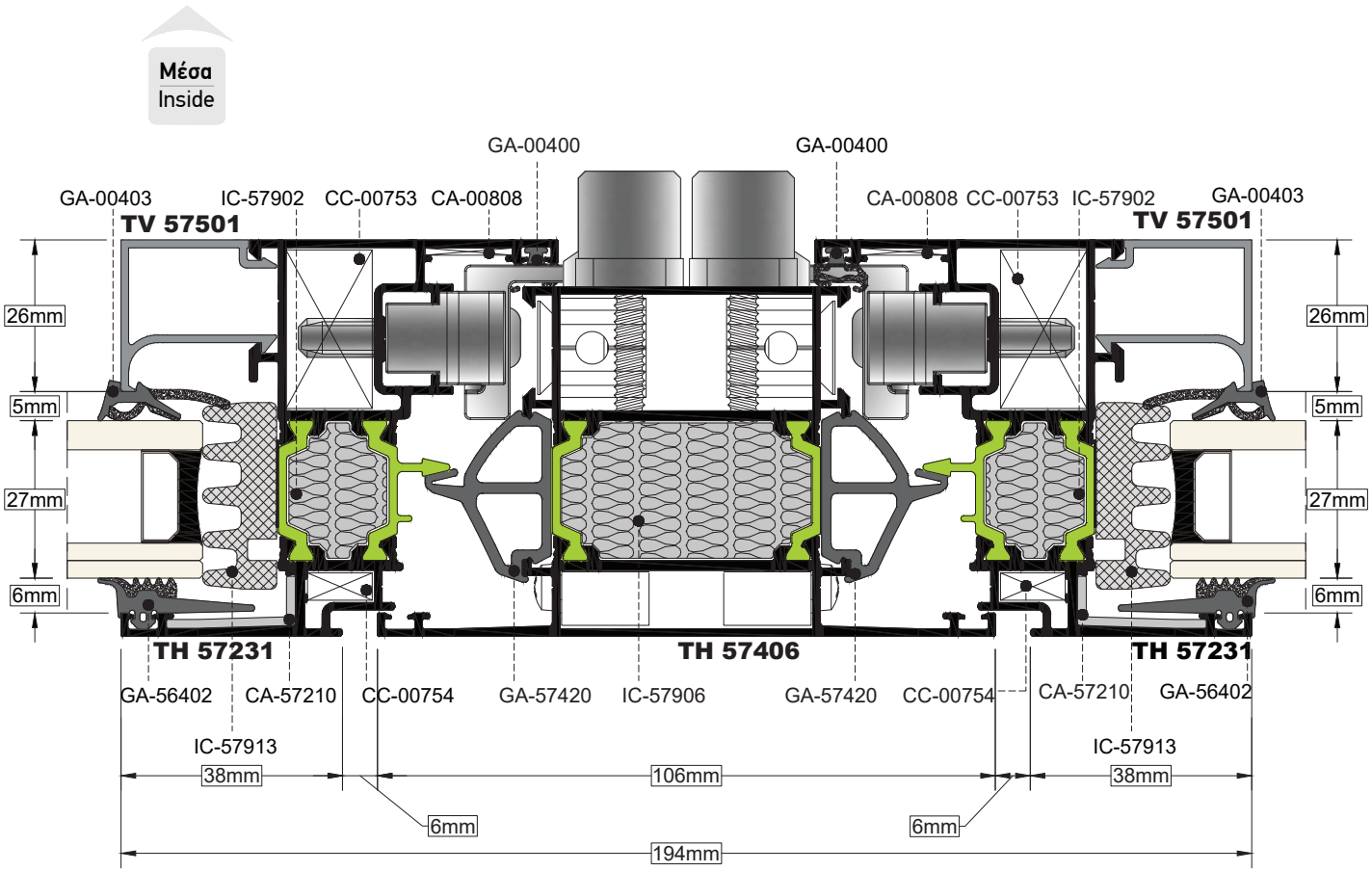

ΤΟΜΗ / SECTION **57** — ΚΛΙΜΑΚΑ / SCALE **1:1**

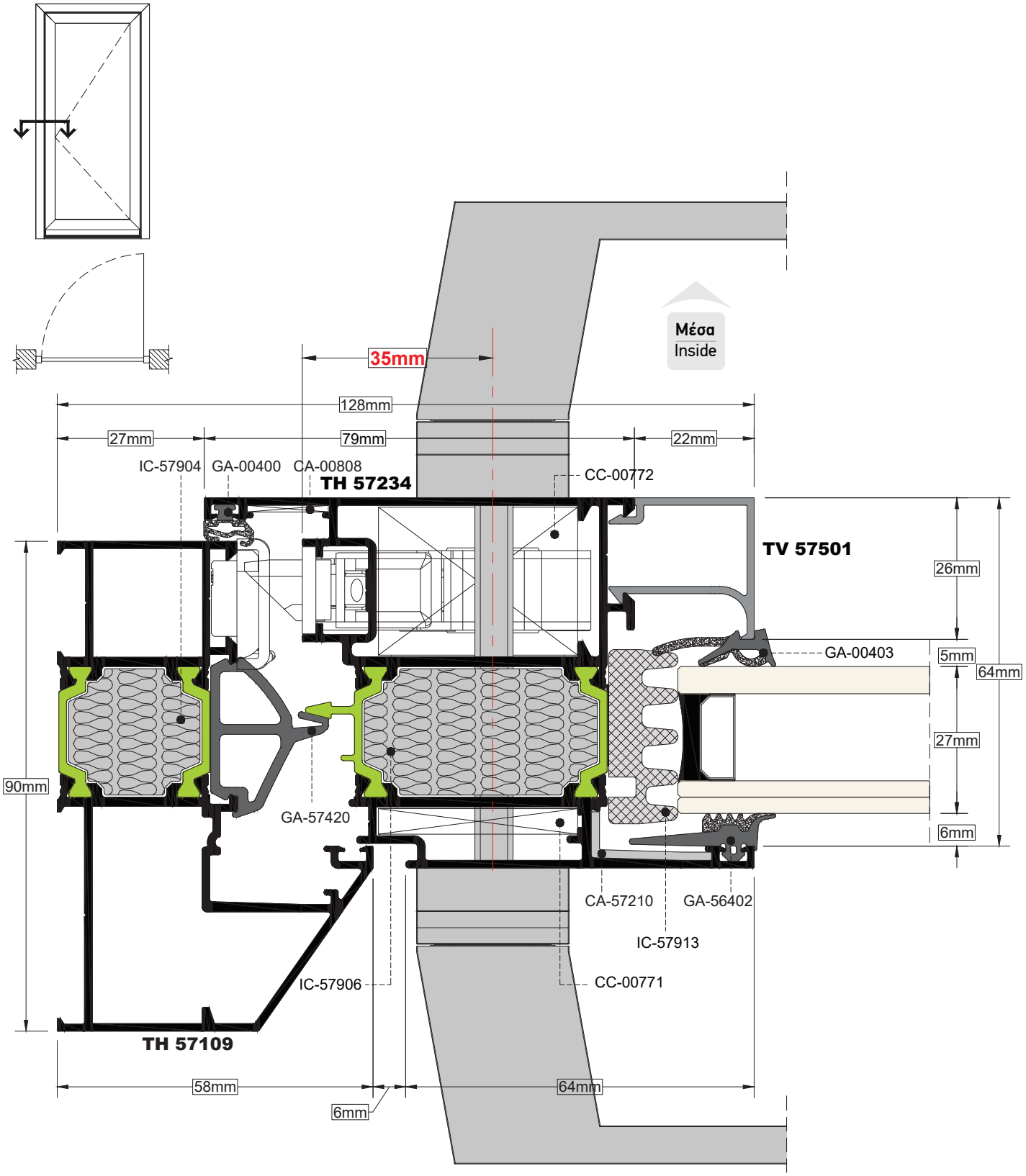

Προσοχή: Το κέντρο της κλειδαριάς για τα φύλλα περιμετρικού είναι στα 35mm
Attention: The lock's center for ALU-16 sash is at 35mm

ΤΟΜΗ SECTION 58 | ΚΛΙΜΑΚΑ SCALE 1:1

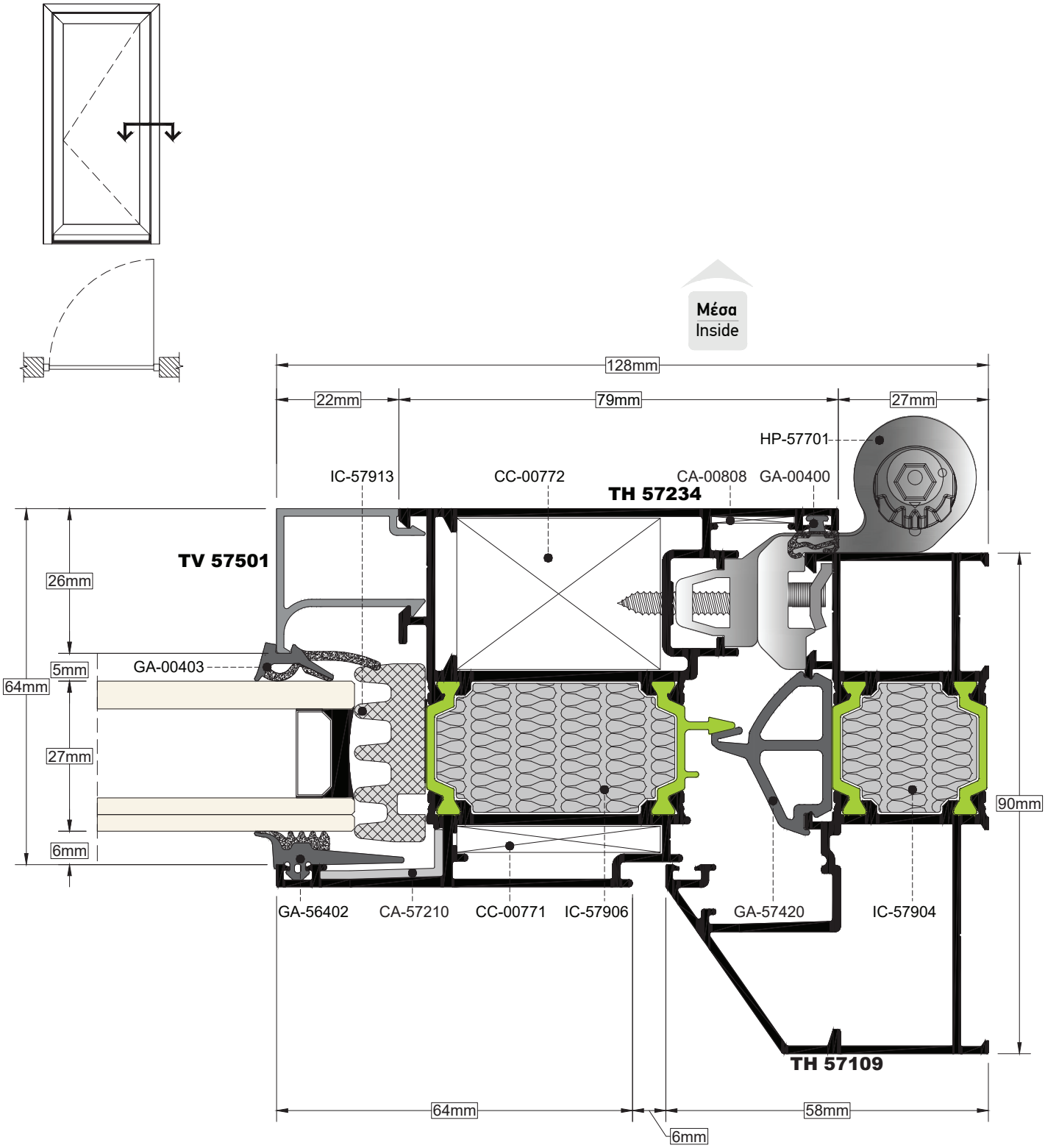

ΤΟΜΗ / SECTION 59 — ΚΛΙΜΑΚΑ / SCALE 1:1

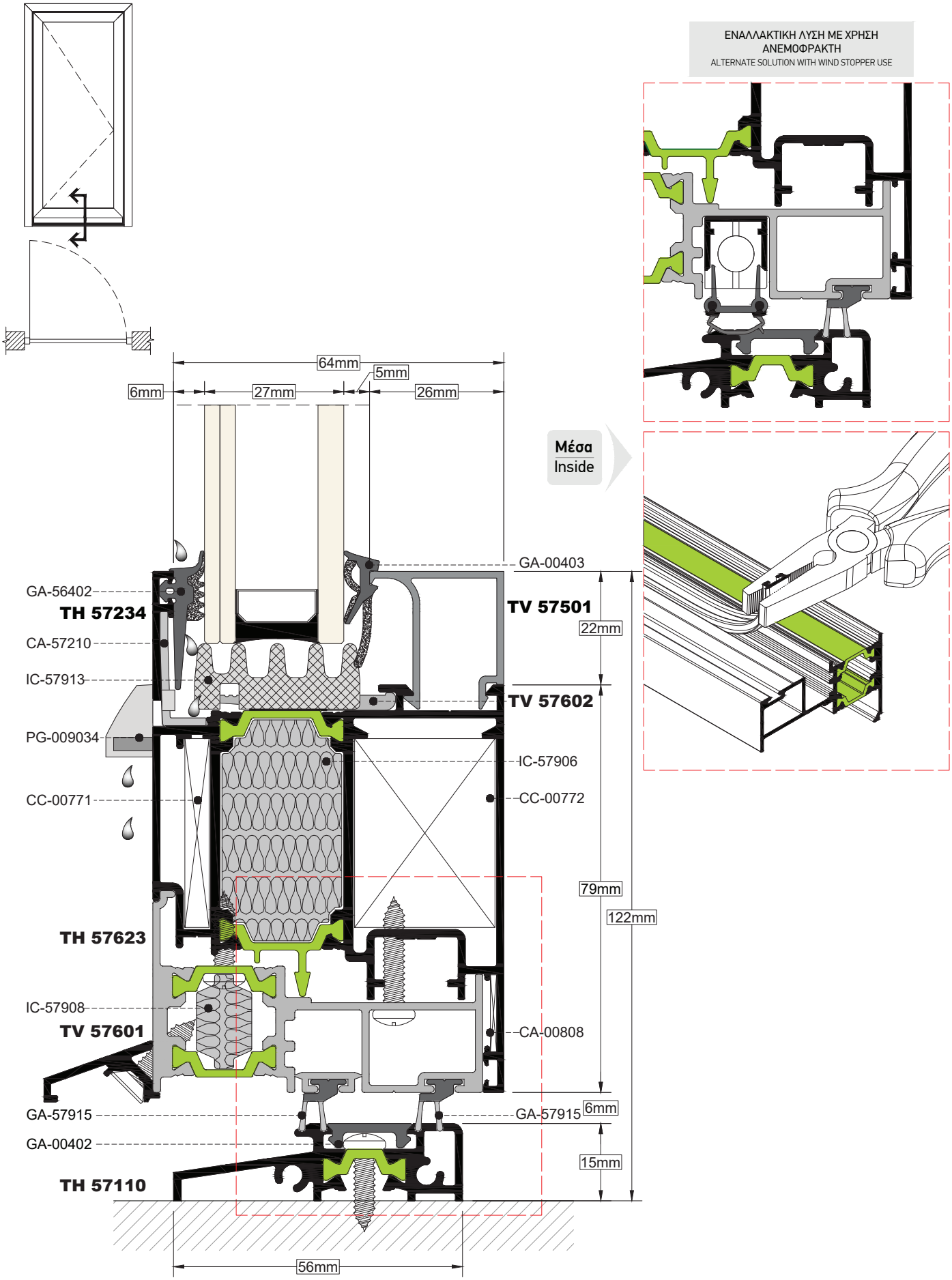

ΤΟΜΗ / SECTION 60 — ΚΛΙΜΑΚΑ / SCALE 1:1

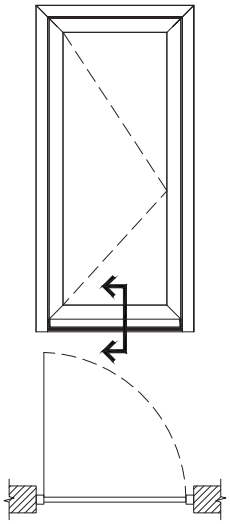

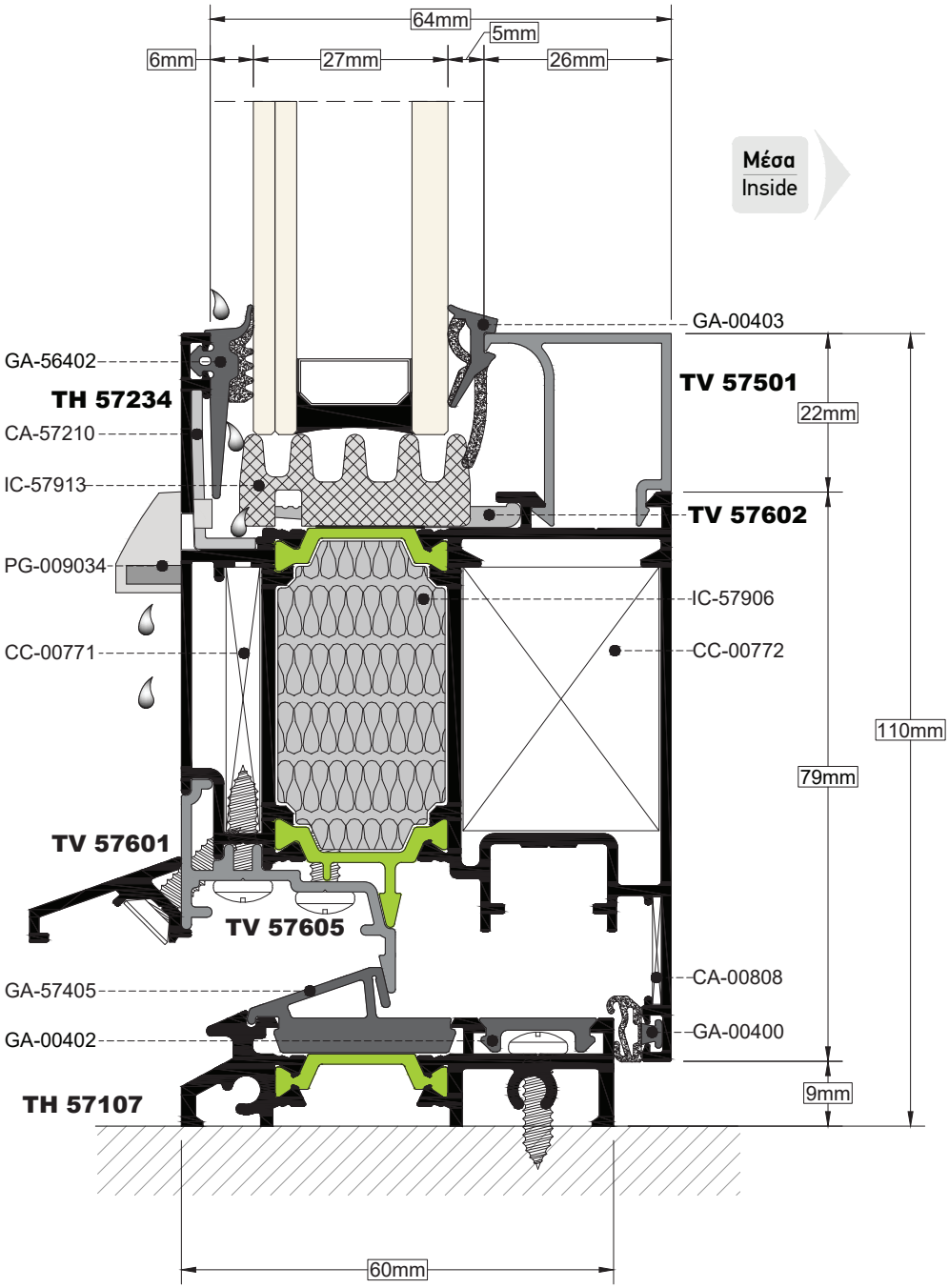

ΤΟΜΗ / SECTION 61 | ΚΛΙΜΑΚΑ / SCALE 1:1

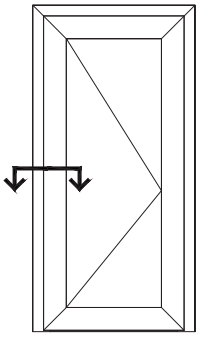

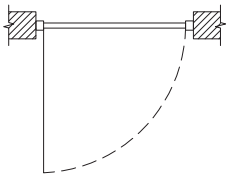

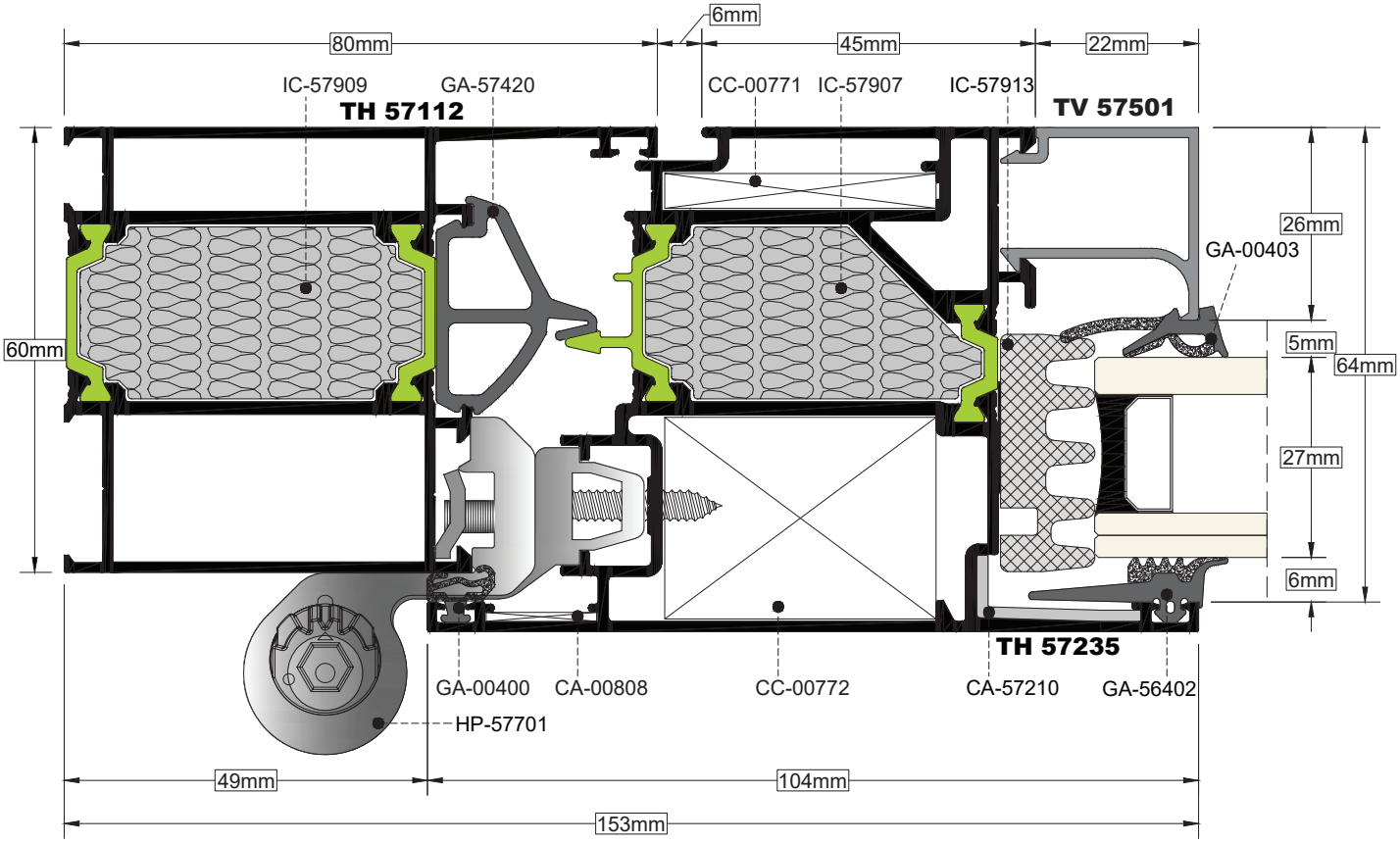

ΤΟΜΗ / SECTION 62 | ΚΛΙΜΑΚΑ / SCALE 1:1

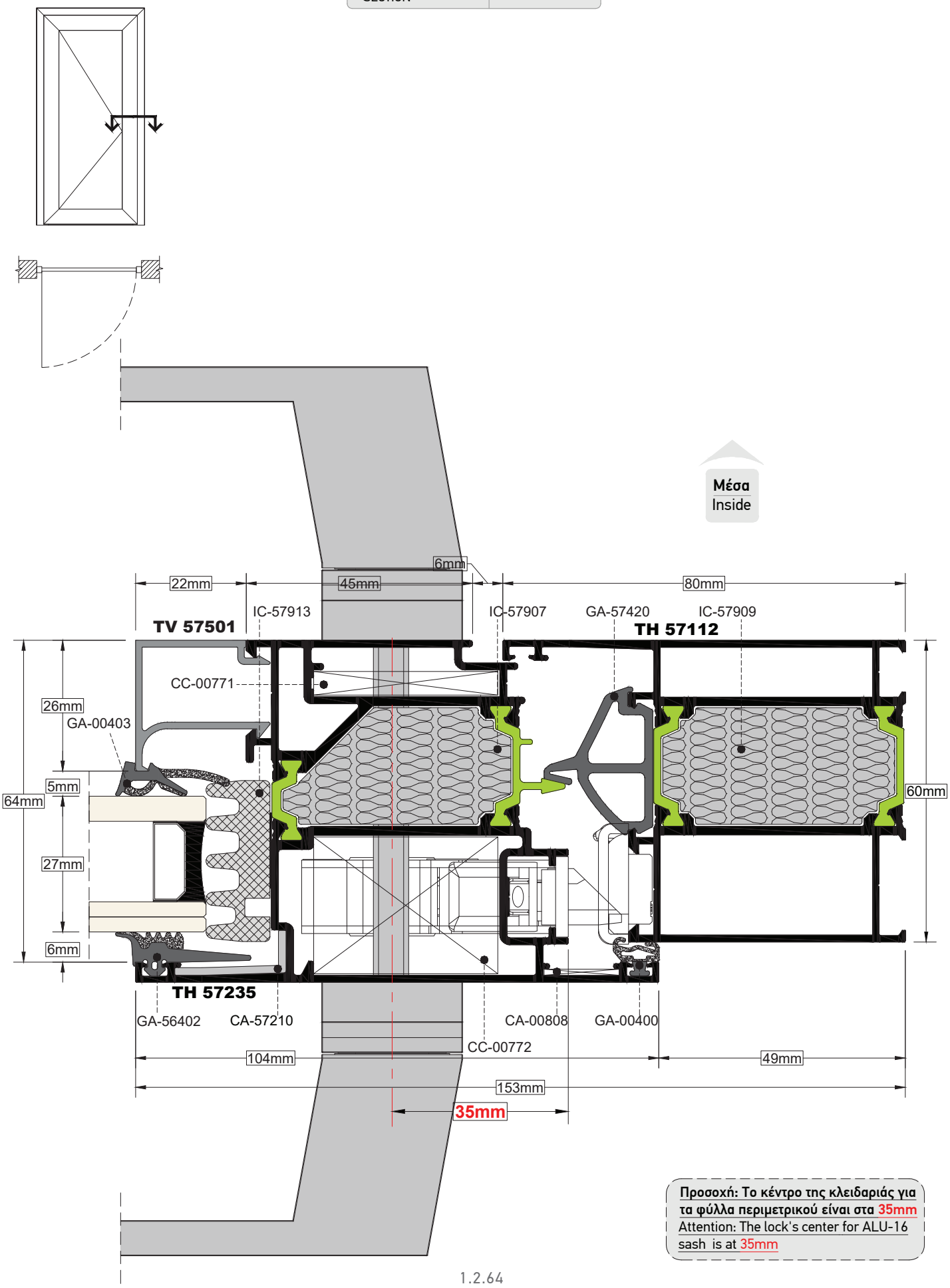

Προσοχή: Το κέντρο της κλειδαριάς για τα φύλλα περιμετρικού είναι στα 35mm
Attention: The lock's center for ALU-16 sash is at 35mm

ΤΟΜΗ / SECTION 63 — ΚΛΙΜΑΚΑ / SCALE 1:1

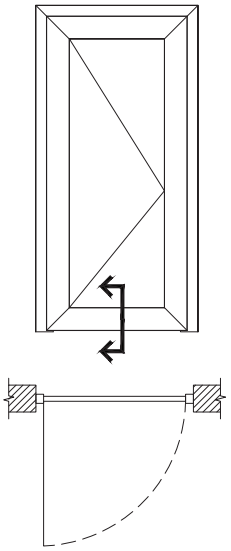

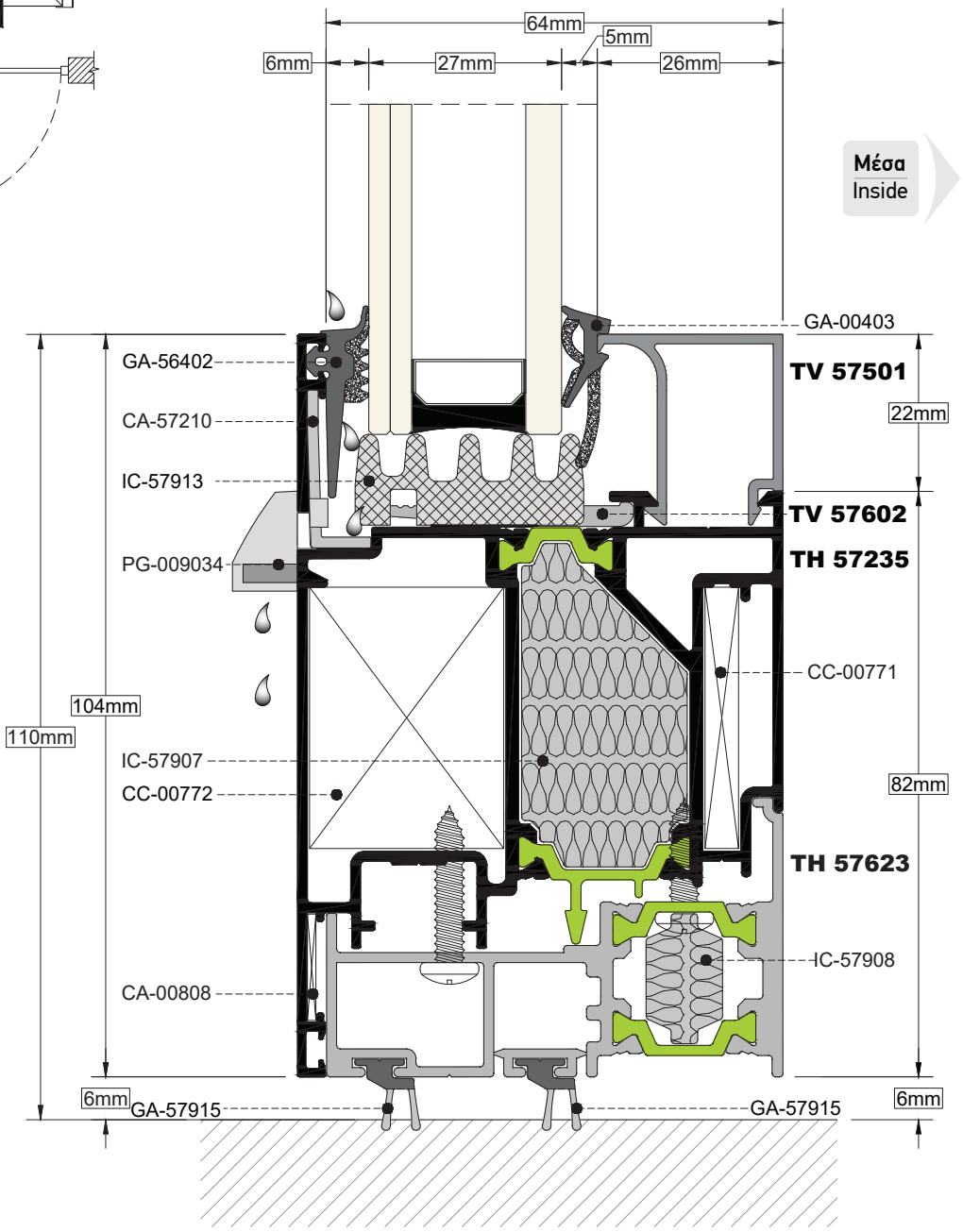

ΤΟΜΗ / SECTION 64 — ΚΛΙΜΑΚΑ / SCALE 1:1

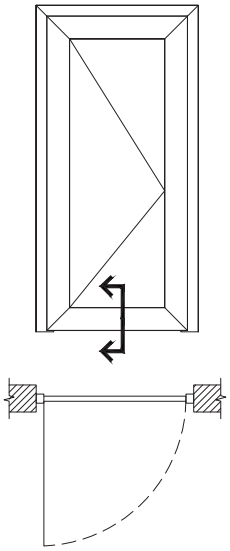

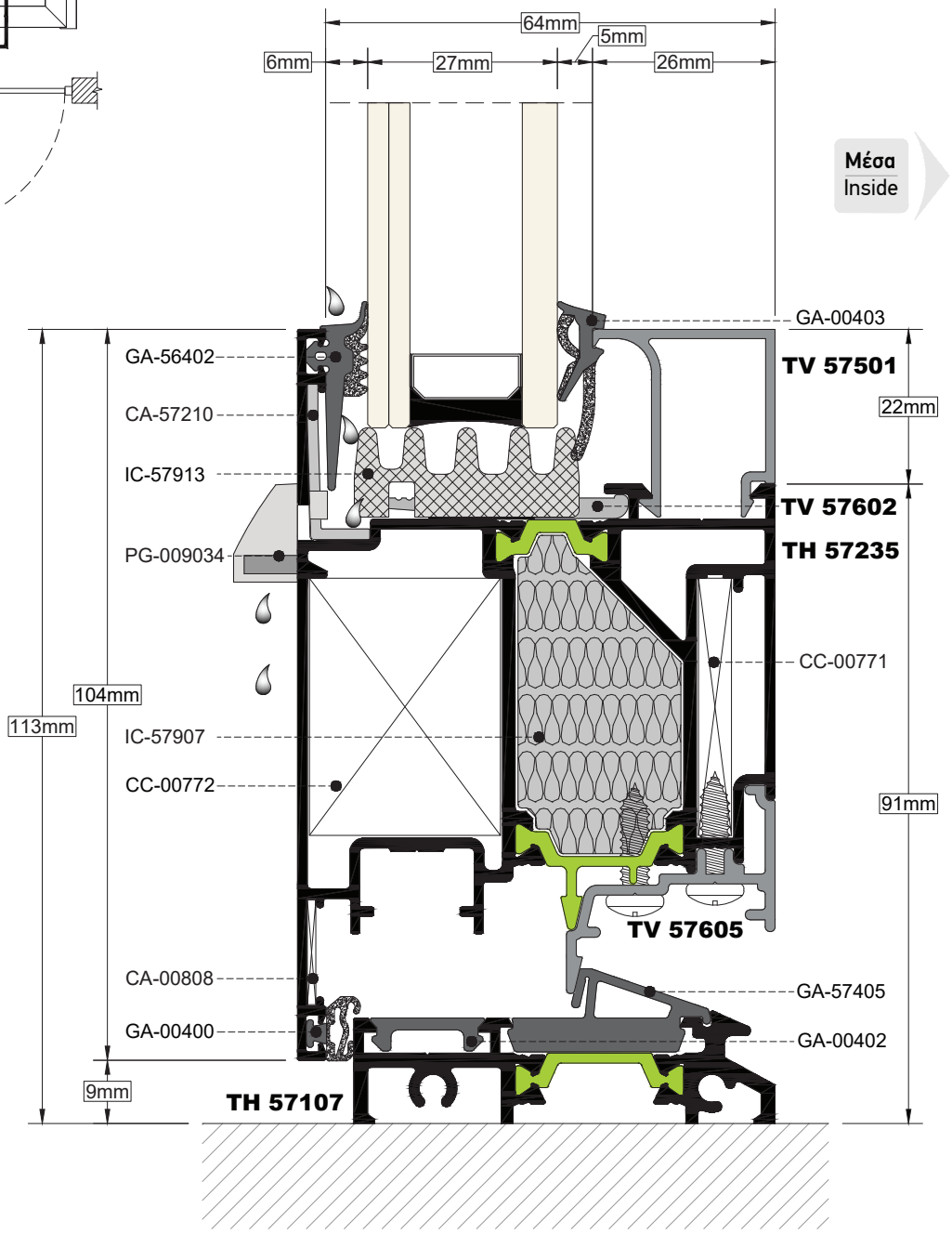

ΤΟΜΗ / SECTION 65 | ΚΛΙΜΑΚΑ / SCALE 1:0.8

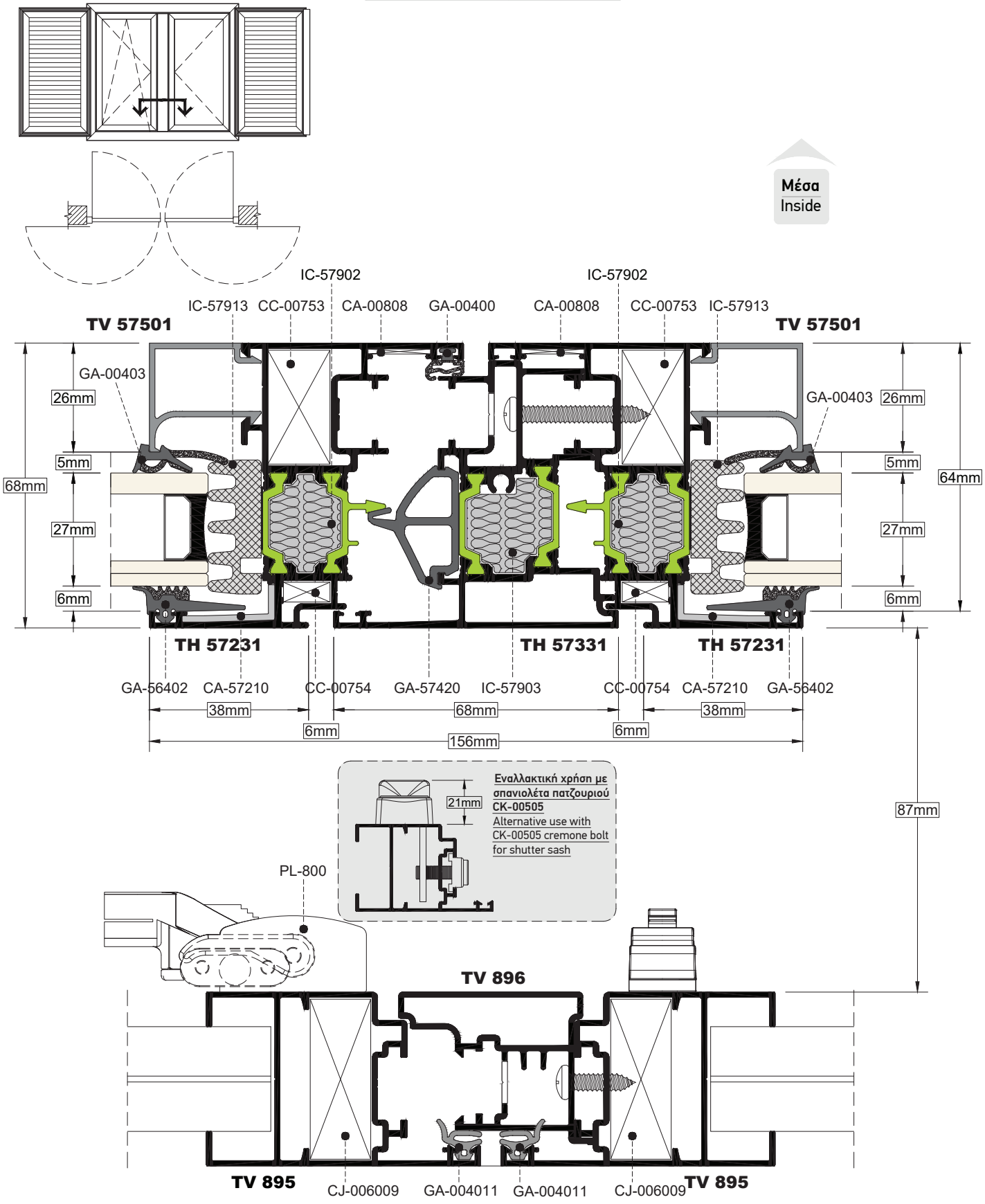

ΤΟΜΗ / SECTION 66 — ΚΛΙΜΑΚΑ / SCALE 0.8:1

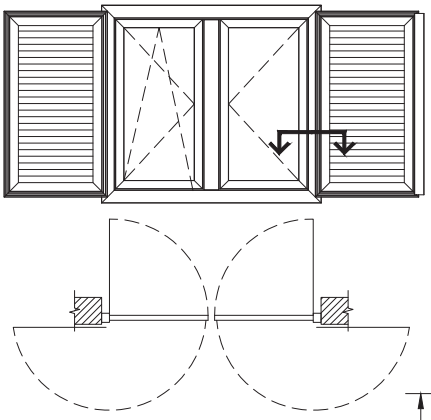

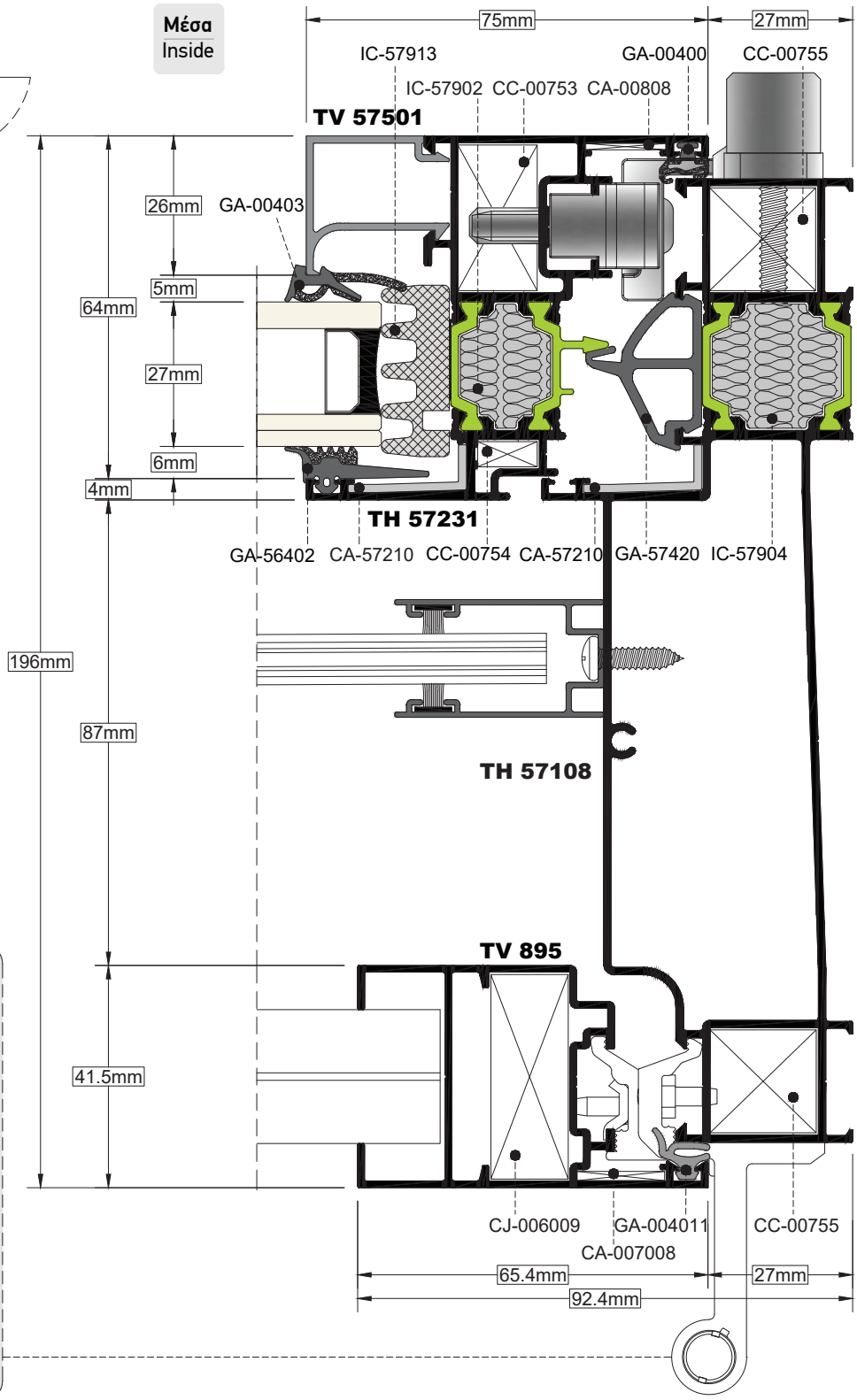

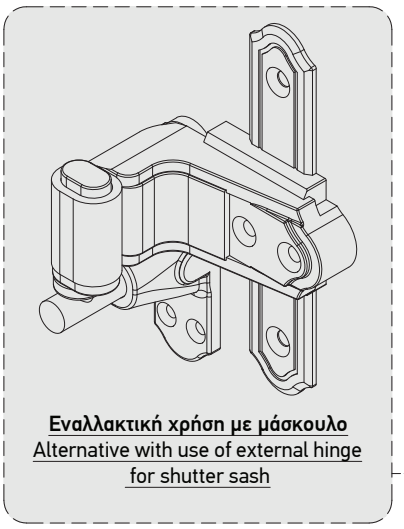

Εναλλακτική χρήση με μάσκουλο
Alternative with use of external hinge for shutter sash

ΤΟΜΗ / SECTION	67	ΚΛΙΜΑΚΑ / SCALE	1:1

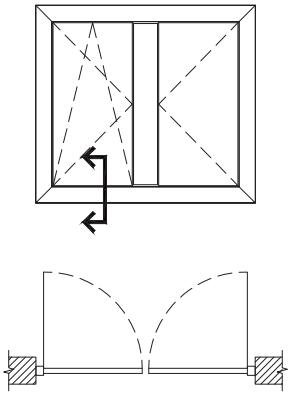

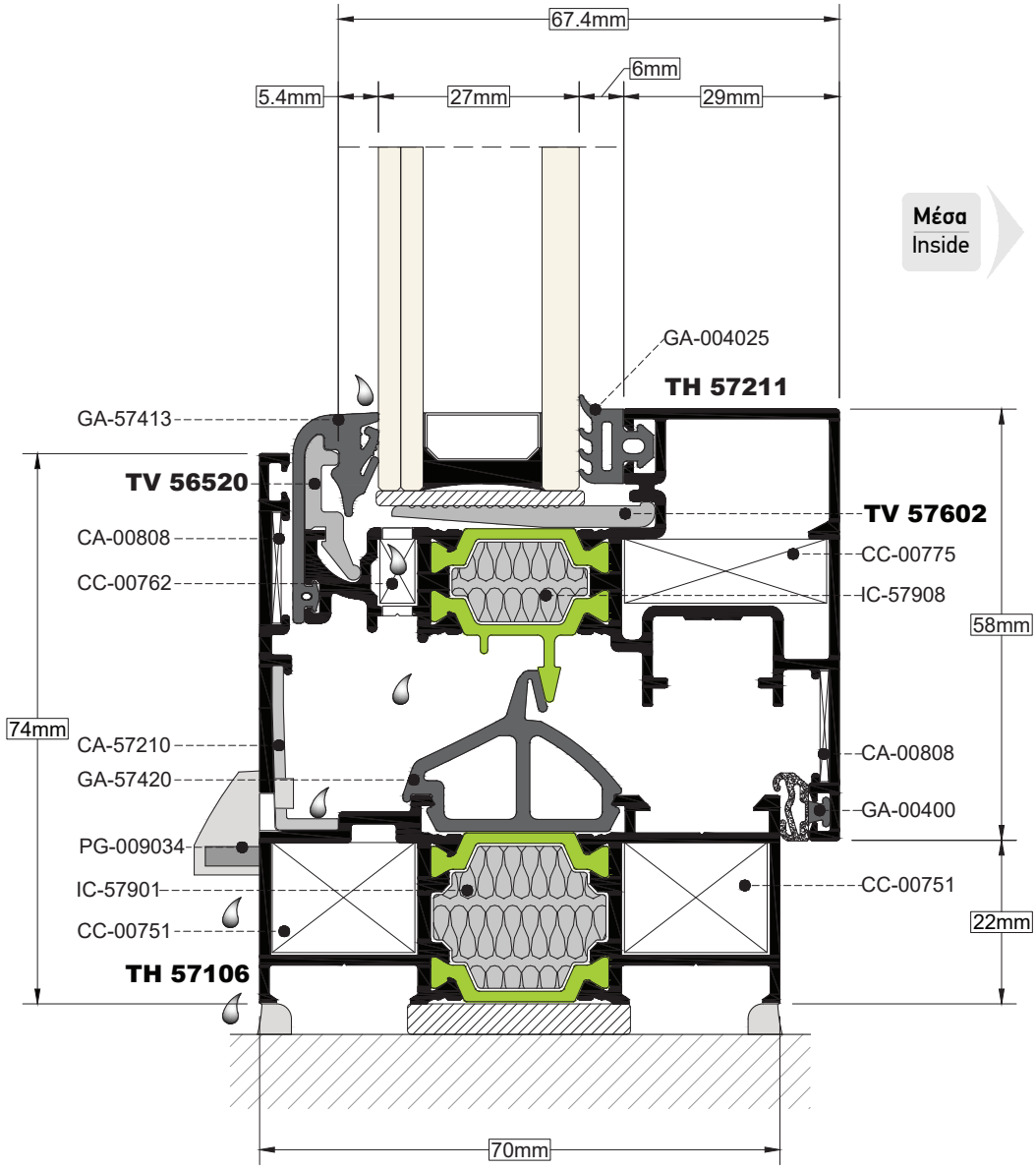

ΤΟΜΗ / SECTION 68 — ΚΛΙΜΑΚΑ / SCALE 1:1

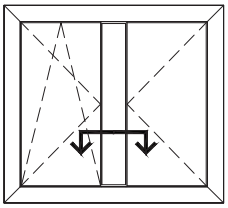

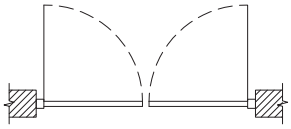

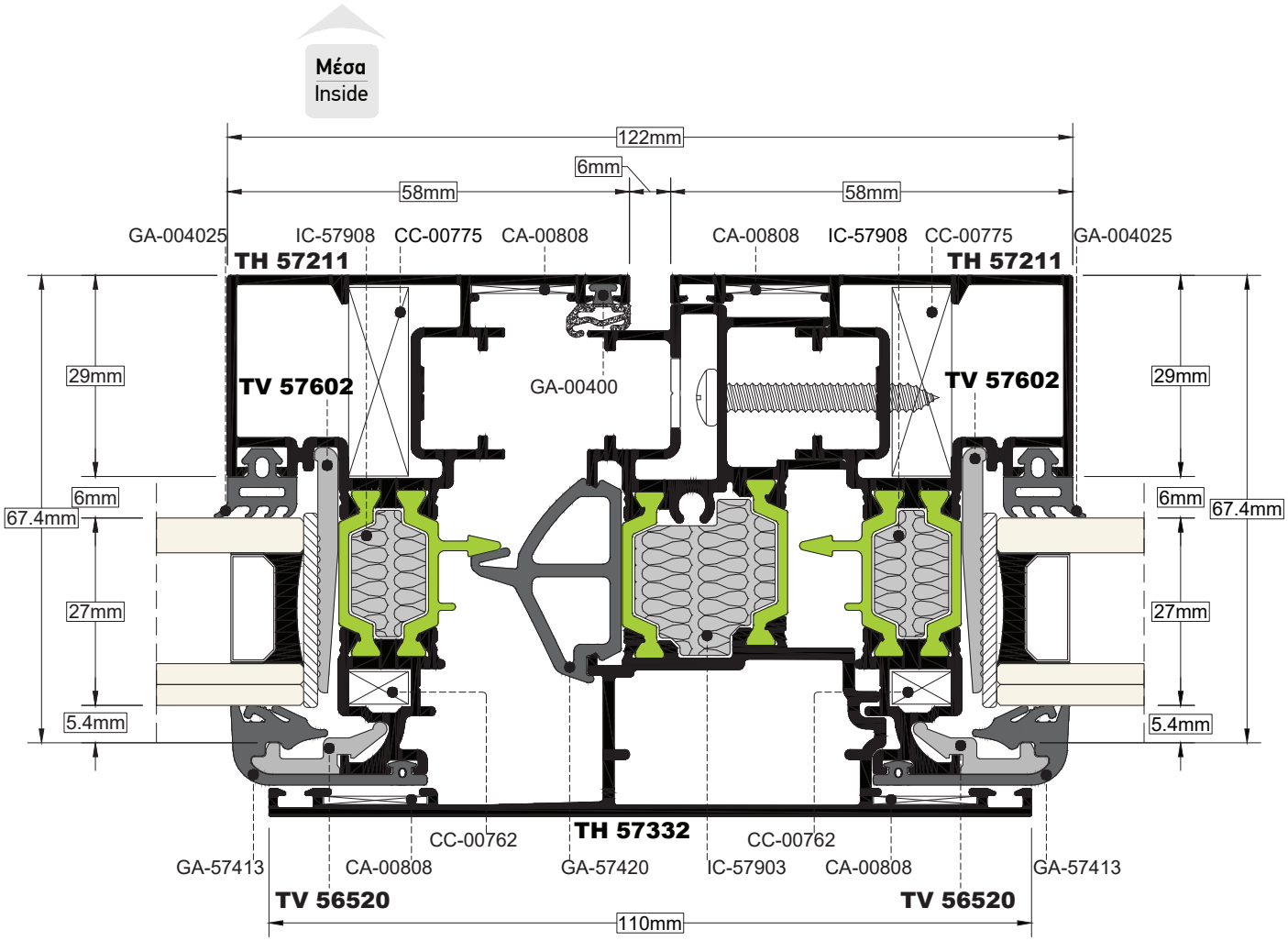

ΤΟΜΗ / SECTION 69 — ΚΛΙΜΑΚΑ / SCALE 1:1

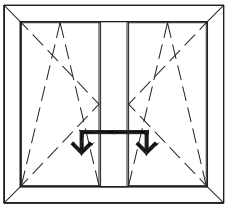

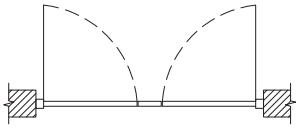

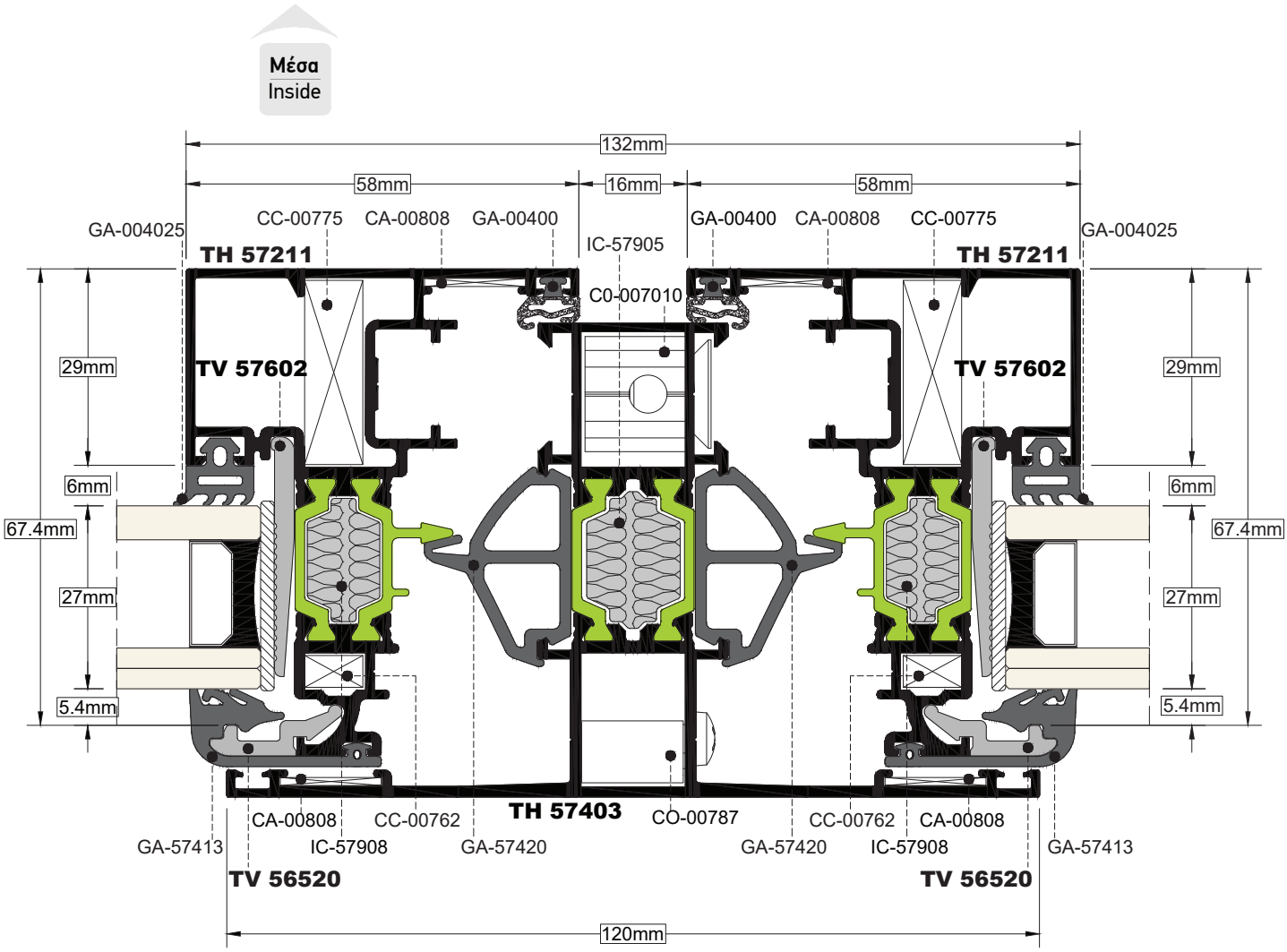

ΤΟΜΗ / SECTION 70 — ΚΛΙΜΑΚΑ / SCALE 1:1

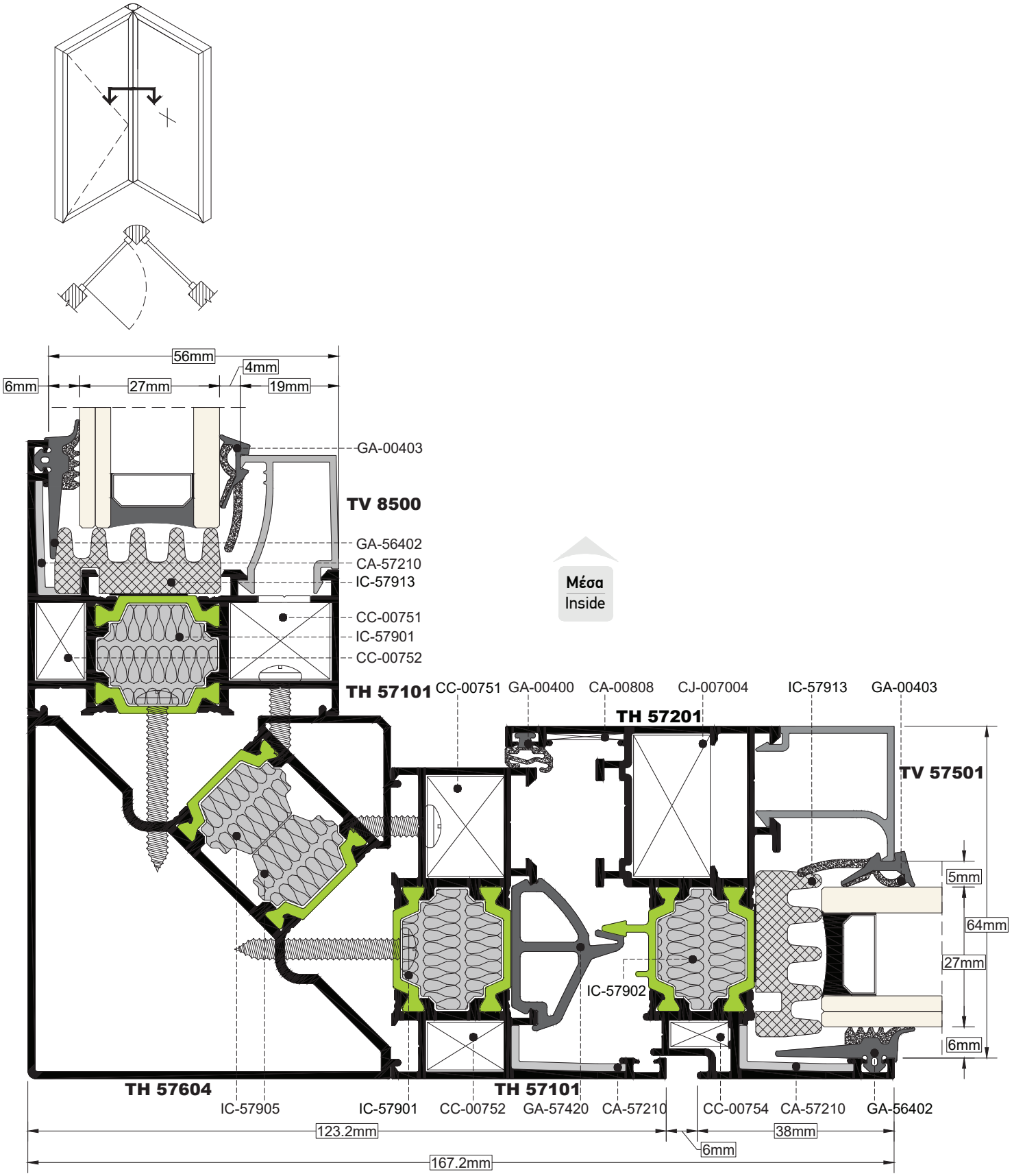

ΤΟΜΗ / SECTION **71** — ΚΛΙΜΑΚΑ / SCALE **0.5:1**

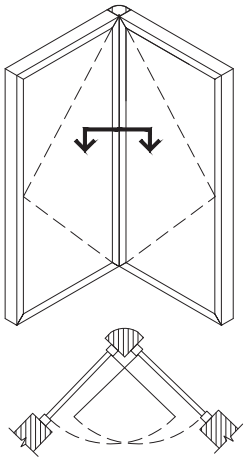

ΣΗΜΕΙΩΣΗ: Η κολώνα TH 57604 συνδυάζεται μόνο με τις κάσες TH 57101, TH 57102, TH 57104 και TH 57112
NOTE: The TH 57604 mullion profile can be combined only with frames TH 57101, TH 57102, TH 57104 and TH 57112

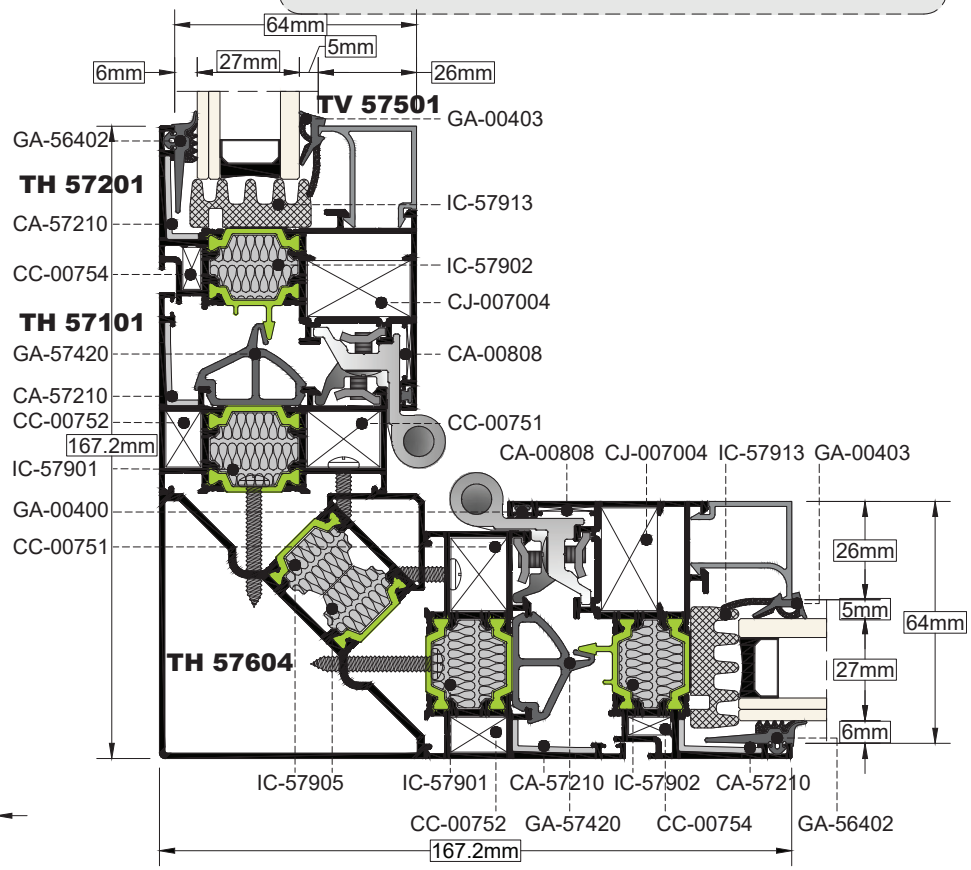

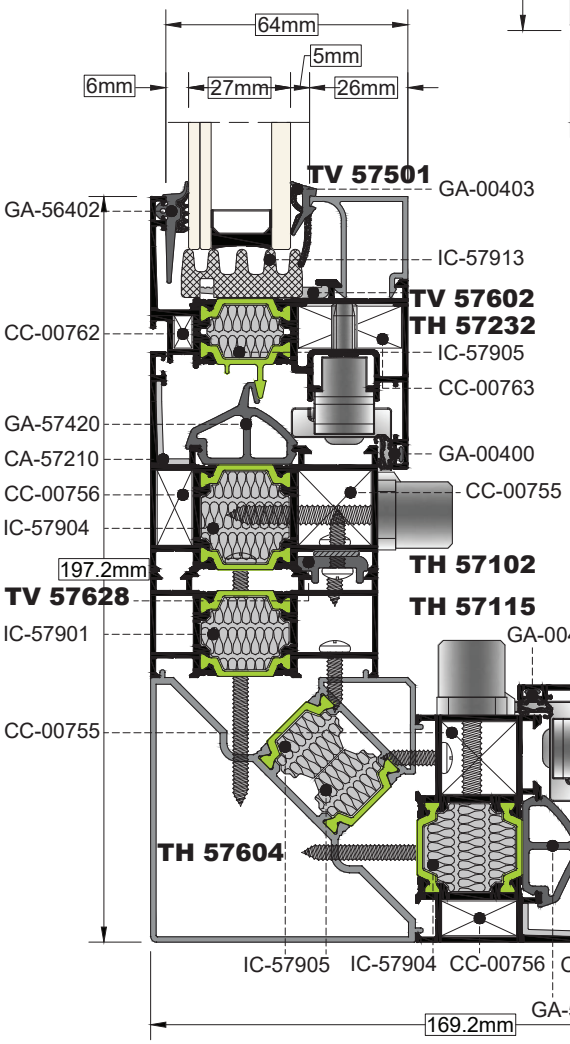

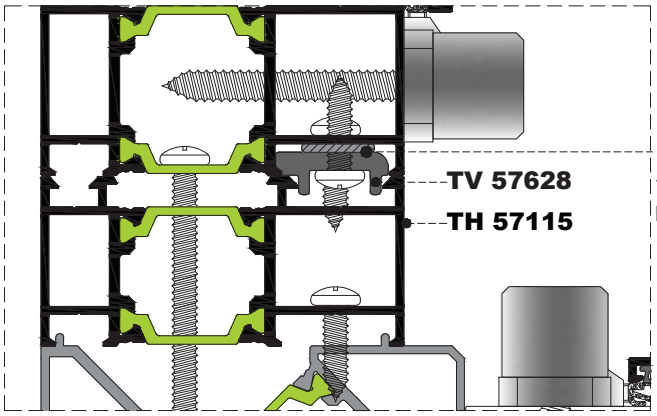

Τακάκι 1mm
Plastic edge 1mm

ΣΗΜΕΙΩΣΗ:
Για γωνιακή κατασκευη με φύλλα περιμετρικού μηχανισμού η χρήση του TH-57115 είναι απαραίτητη (στην μία ή και στις δύο πλευρές)
NOTE: For corner configuration with ALU-16 sashes the use of TH-57115 is necessary.

1.3 Κατεργασίες
Machining

1.3 Κατεργασίες
Machining

Τοποθέτηση Τάπας Μπινί & Κεντρικού Λάστιχου σε Φύλλο (Camera Europea)
Adjoining Profile Cap Assembly with Central Gasket (European Groove)

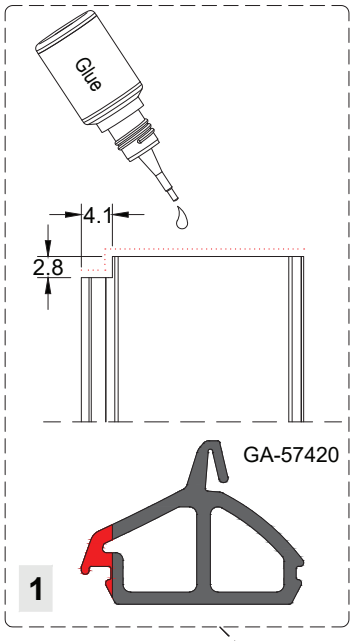

Πάντα να τοποθετείται κόλλα κατά την σύνδεση με την τάπα μπινί.
For joining the adjoining plug always use glue.

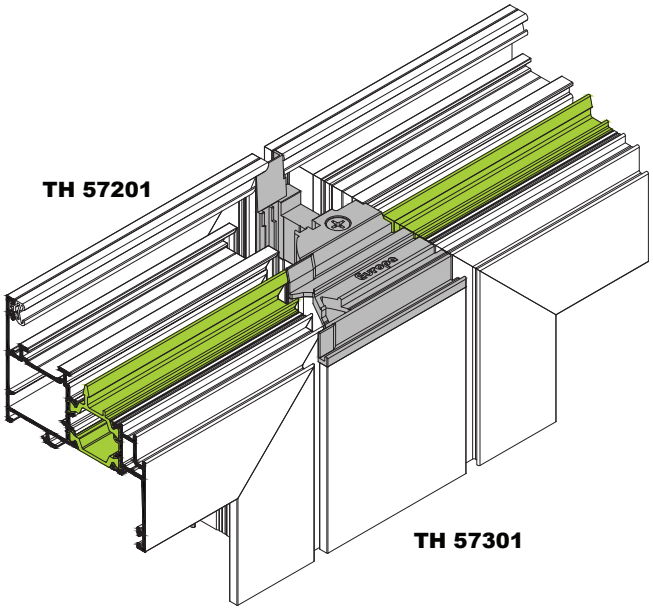

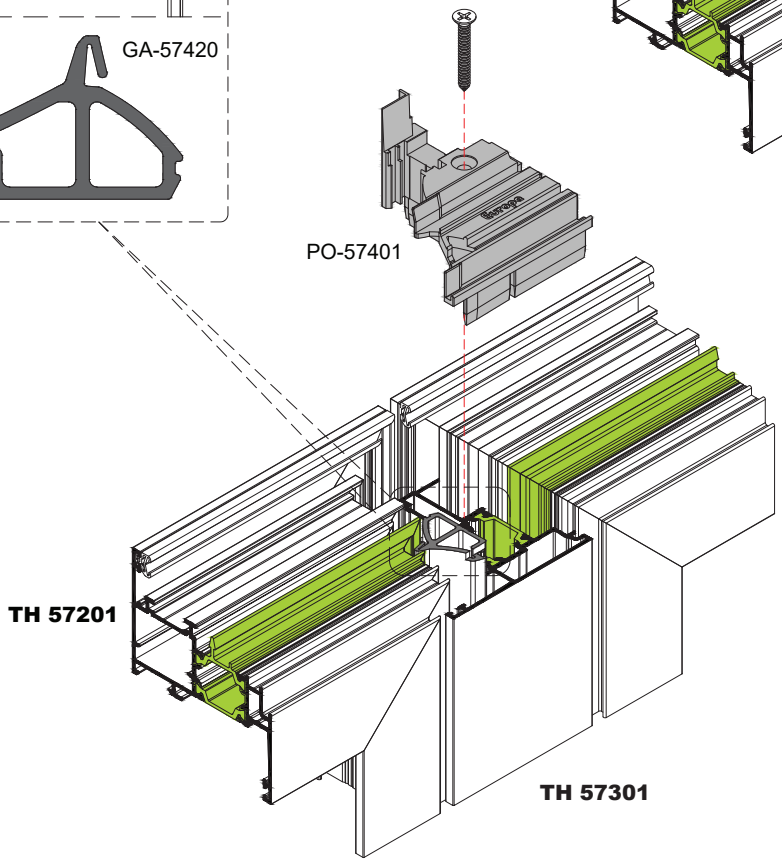

ΣΗΜΕΙΑ ΣΤΗΡΙΞΗΣ ΠΡΟΦΙΛ ΜΠΙΝΙ
ADJOINING PROFILE SCREWS POSITION

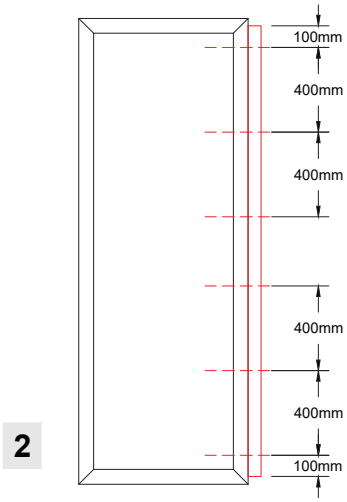

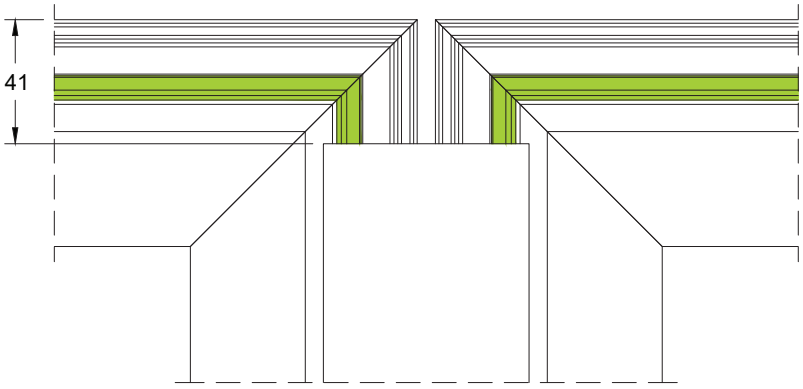

Για την τοποθέτηση του κεντρικού λάστιχου GA-57420 στο μπινί TH 57301 απαιτείται η κοπή του όπως φαίνεται στο σχήμα 1.
Για την τοποθέτηση του μπινί TH 57301 στο φύλλο, ανοίγουμε οπές καθ' ύψος όπως φαίνεται στο σχήμα 2. Για λόγους αισθητικούς, στις εμφανείς οπές είναι απαραίτητη η χρήση ελαστικών ταπών.
For installing the central gasket GA-57420 to TH 57301 profile, cut it as shown in the 1st drawing.
For installing the TH 57301 adjoining profile on the sash profile, the screws position should follow the 2nd drawing.
For aesthetical reasons the use of screw caps is necessary.

Τοποθέτηση Τάπας Μπινί & Κεντρικού Λάστιχου σε Φύλλο (περιμετρικός)
Assembly for Adjoining Profile Cap & Central Gasket (ALU 16 Groove)

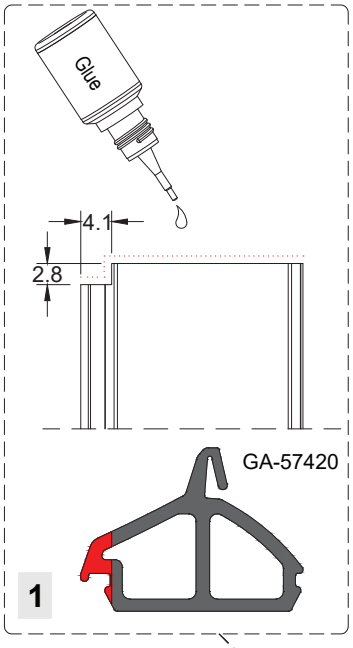

Πάντα να τοποθετείται κόλλα κατά την σύνδεση με την τάπα μπινί.
For joining the adjoining plug always use glue.

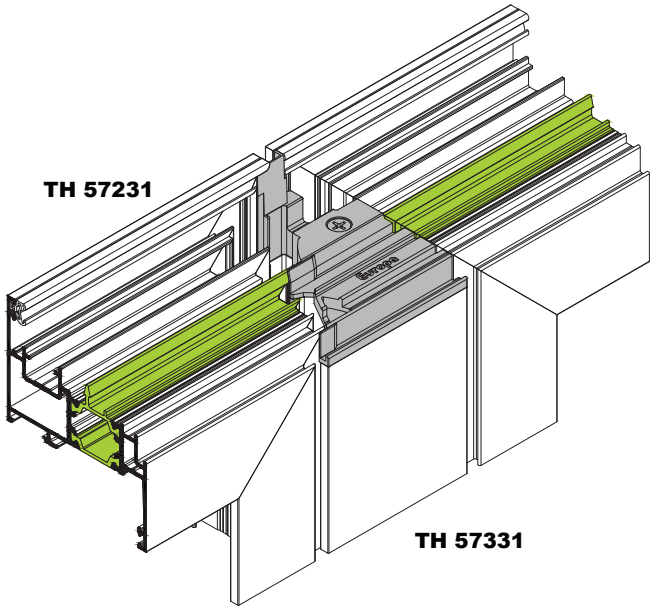

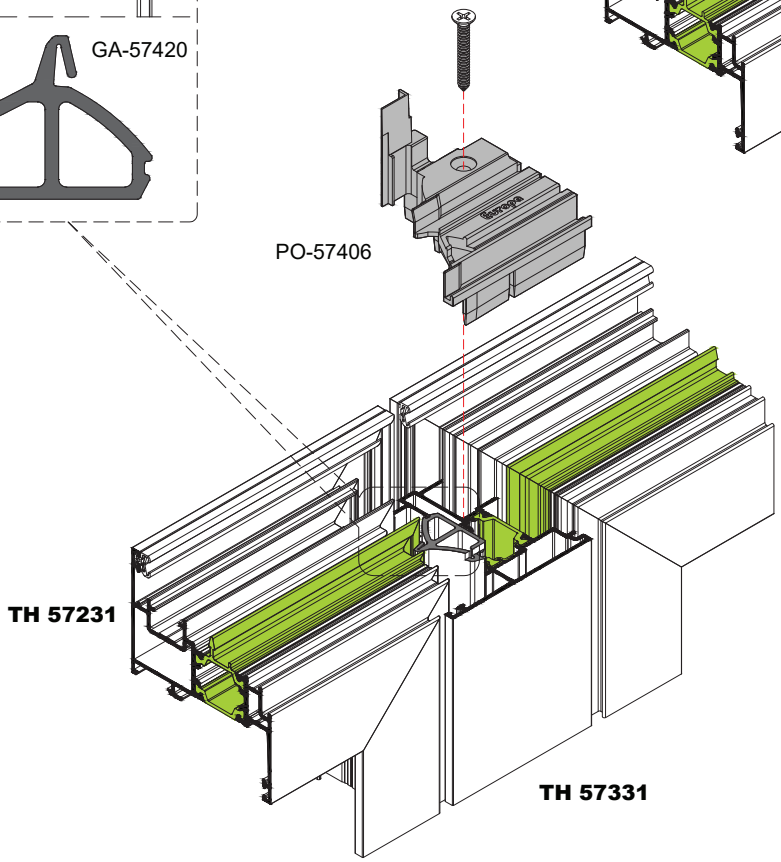

ΣΗΜΕΙΑ ΣΤΗΡΙΞΗΣ ΠΡΟΦΙΛ ΜΠΙΝΙ
ADJOINING PROFILE SCREWS POSITION

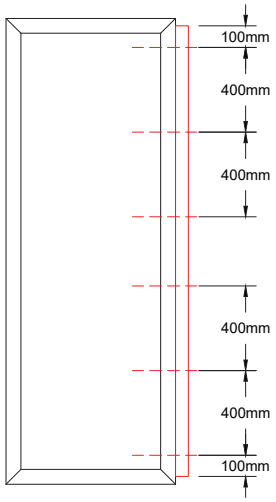

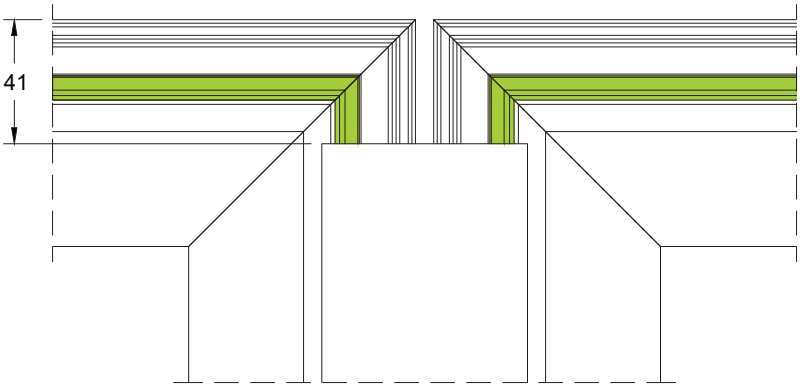

Για την τοποθέτηση του κεντρικού λάστιχου GA-57420 στο μπινί TH 57331 απαιτείται η κοπή του όπως φαίνεται στο σχήμα 1.
Για την τοποθέτηση του μπινί TH 57331 στο φύλλο, ανοίγουμε οπές καθ' ύψος όπως φαίνεται στο σχήμα 2. Για λόγους αισθητικούς, στις εμφανείς οπές είναι απαραίτητη η χρήση ελαστικών ταπών.
For installing the central gasket GA-57420 to TH 57331 profile, cut it as shown in the 1st drawing.
For installing the TH 57331 adjoining profile on the sash profile, the screws position should follow the 2nd drawing.
For aesthetical reasons the use of screw caps is necessary.

Τοποθέτηση Τάπας Μπινί & Κεντρικού Λάστιχου σε Κρυφό Φύλλο (Camera Europea)
Hidden Sash Assembly for Adjoining Profile Cap & Central Gasket (European Groove)

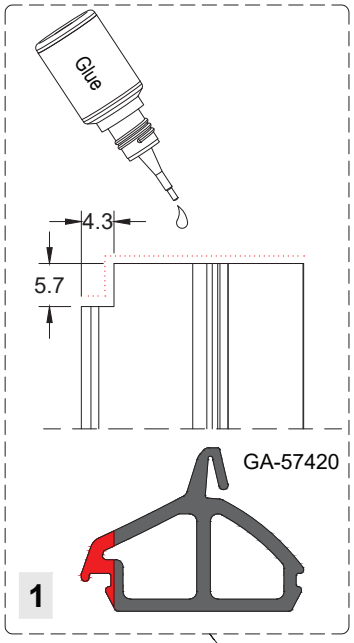

Πάντα να τοποθετείται κόλλα κατά την σύνδεση με την τάπα μπινί.
For joining the adjoining plug always use glue.

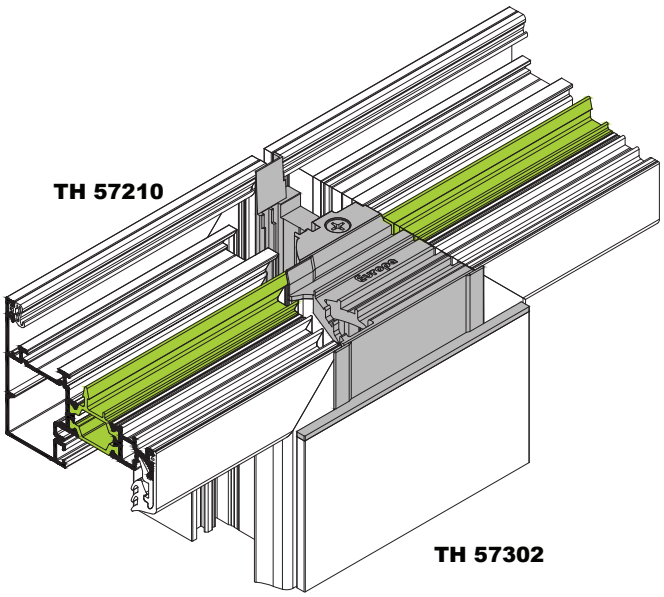

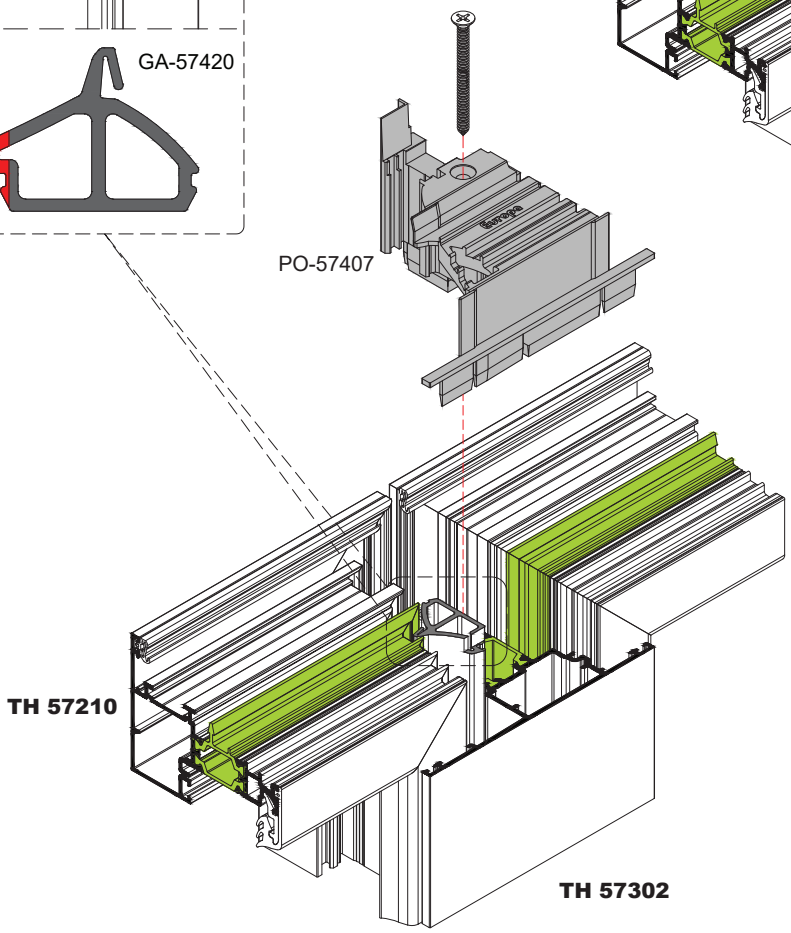

ΣΗΜΕΙΑ ΣΤΗΡΙΞΗΣ ΠΡΟΦΙΛ ΜΠΙΝΙ
ADJOINING PROFILE SCREWS POSITION

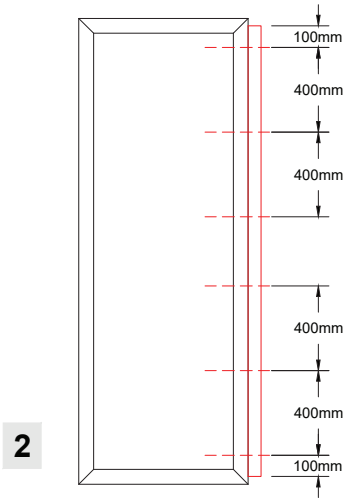

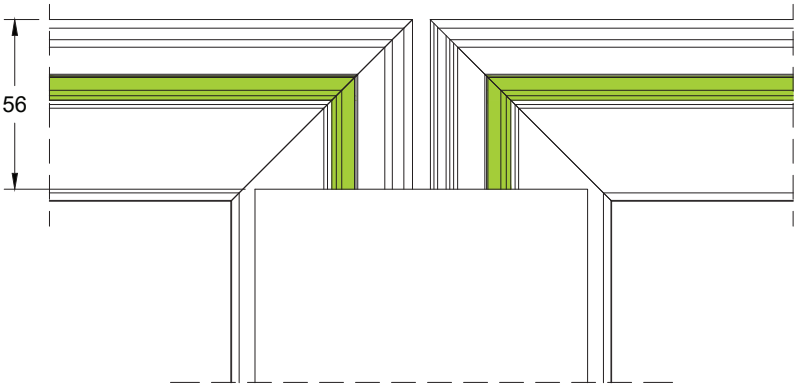

Για την τοποθέτηση του κεντρικού λάστιχου GA-57420 στο μπινί TH 57302 απαιτείται η κοπή του όπως φαίνεται στο σχήμα 1.
Για την τοποθέτηση του μπινί TH 57302 στο φύλλο TH 57210, ανοίγουμε οπές καθ' ύψος όπως φαίνεται στο σχήμα 2. Για λόγους αισθητικούς, στις εμφανείς οπές είναι απαραίτητη η χρήση ελαστικών ταπών.
For installing the central gasket GA-57420 to TH 57302 profile, cut it as shown in the 1st drawing.
For installing the TH 57302 adjoining profile on the TH 57210 sash profile, the screws position should follow the 2nd drawing. For aesthetical reasons the use of screw caps is necessary.

Τοποθέτηση Τάπας Μπινί & Κεντρικού Λάστιχου σε Κρυφό Φύλλο (περιμετρικός)
Hidden Sash Assembly for Adjoining Profile Cap & Central Gasket (ALU 16 Groove)

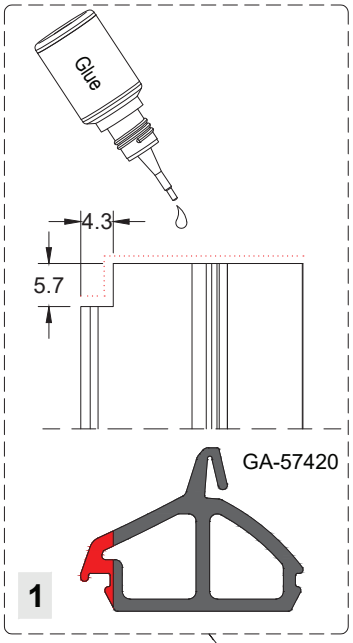

Πάντα να τοποθετείται κόλλα κατά την σύνδεση με την τάπα μπινί.
For joining the adjoining plug always use glue.

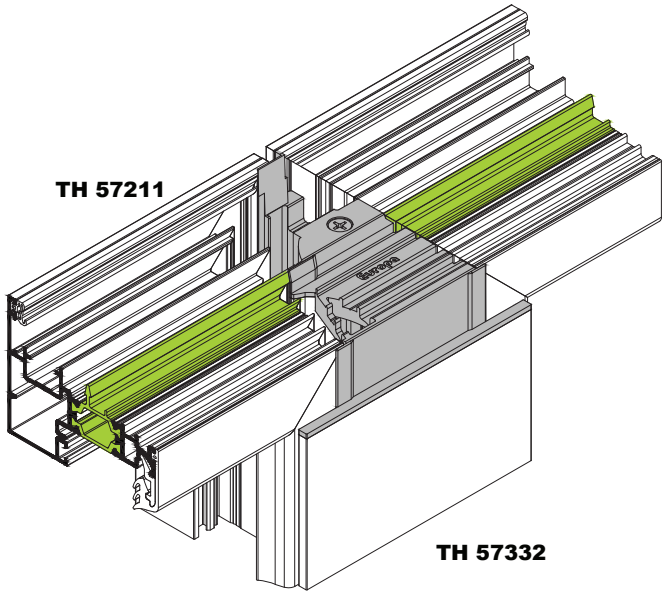

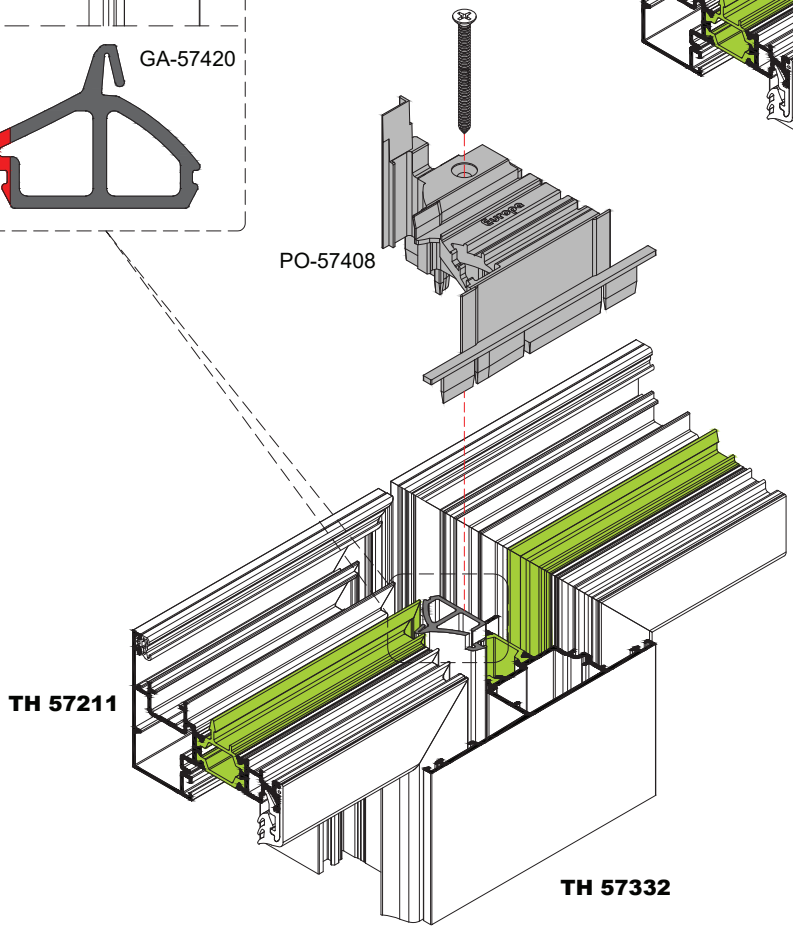

ΣΗΜΕΙΑ ΣΤΗΡΙΞΗΣ ΠΡΟΦΙΛ ΜΠΙΝΙ
ADJOINING PROFILE SCREWS POSITION

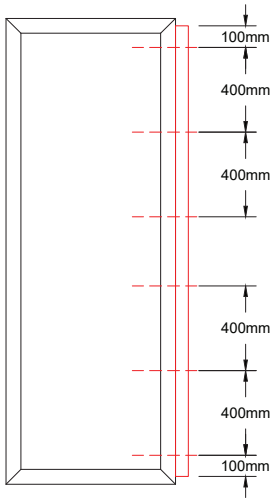

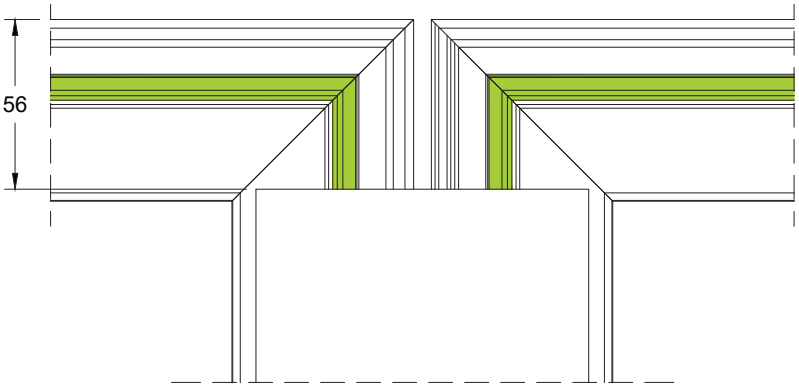

Για την τοποθέτηση του κεντρικού λάστιχου GA-57420 στο μπινί TH 57332 απαιτείται η κοπή του όπως φαίνεται στο σχήμα 1.
Για την τοποθέτηση του μπινί TH 57332 στο φύλλο TH 57211, ανοίγουμε οπές καθ' ύψος όπως φαίνεται στο σχήμα 2. Για λόγους αισθητικούς, στις εμφανείς οπές είναι απαραίτητη η χρήση ελαστικών ταπών.
For installing the central gasket GA-57420 to TH 57332 profile, cut it as shown in the 1st drawing.
For installing the TH 57332 adjoining profile on the TH 57211 sash profile, the screws position should follow the 2nd drawing. For aesthetical reasons the use of screw caps is necessary.

Κατασκευή Μόνο Για Μονόφυλλη Πόρτα με Χρήση TV 57605
Fabrication Only for Single Sash Door with TV 57605

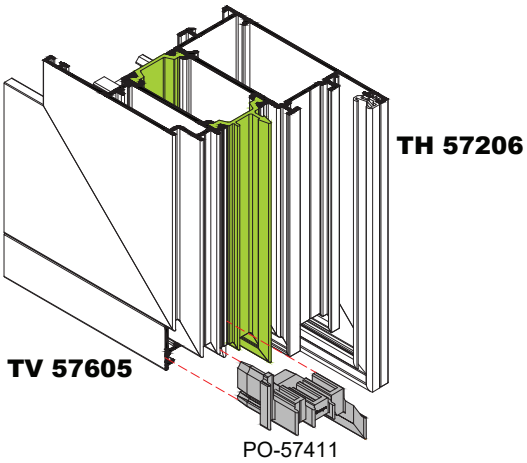

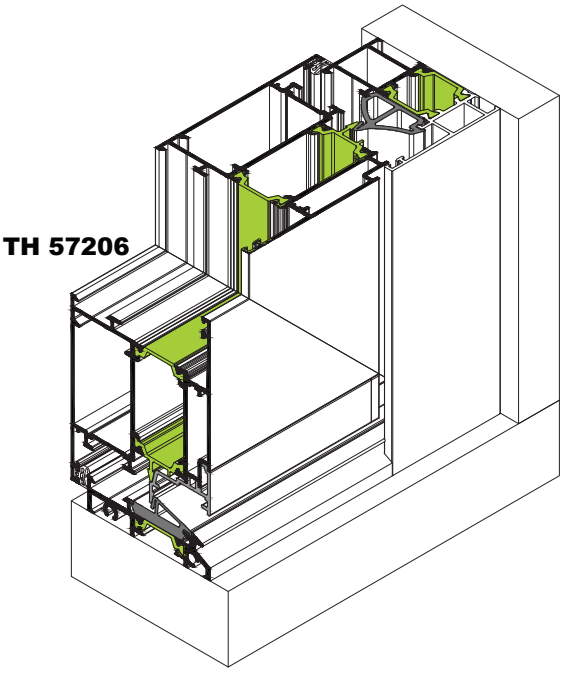

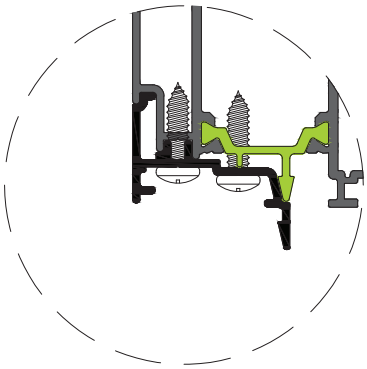

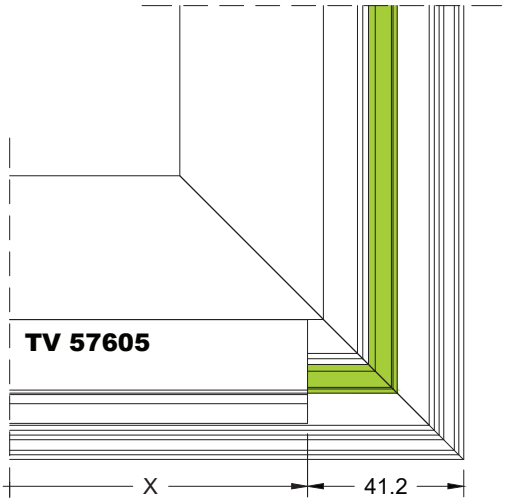

WIDTH OF TV 57605= Ws-82.5

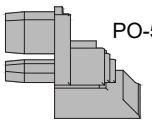

ΚΑΤΕΡΓΑΣΙΑ ΚΑΤΩΚΑΣΙΟΥ
THRESHOLD MILLING

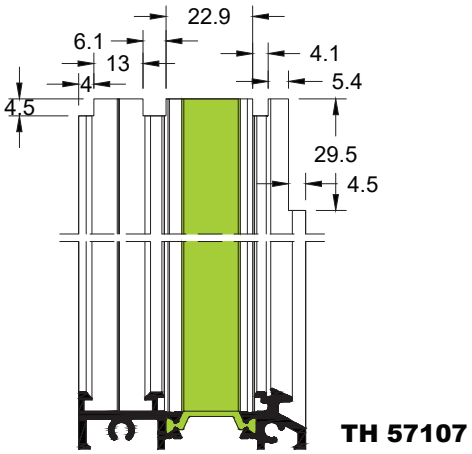

Κατεργασία με ξελουριστικό δίσκο
Milling with
MC-57414

ΚΑΣΑ / FRAME	TH 57107
TH-57101, -106, -113, -115, -116, -117, -118	Wf-47
TH-57104, -114	Wf-37
TH-57102, -103, -108, -109	Wf-57
TH-57112, -119	Wf-101

Wf = Πλάτος κάσας | Frame width
Ws = Πλάτος φύλλου | Sash width

Κατασκευή Μόνο Για Μονόφυλλη Πόρτα με Χρήση TV 57605 & TV 57601
Fabrication Only for Single Sash Door with TV 57605 & TV 57601

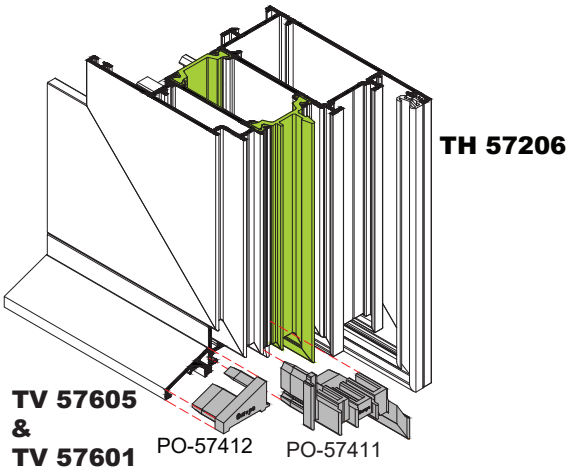

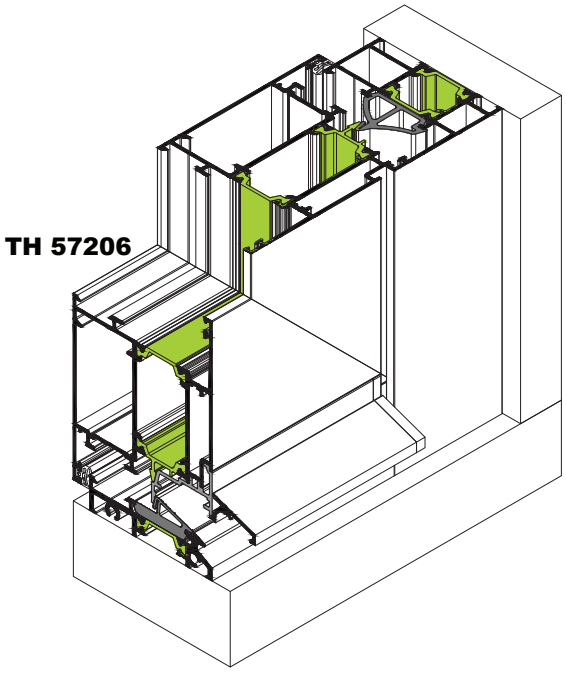

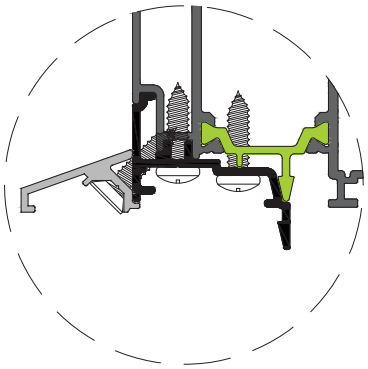

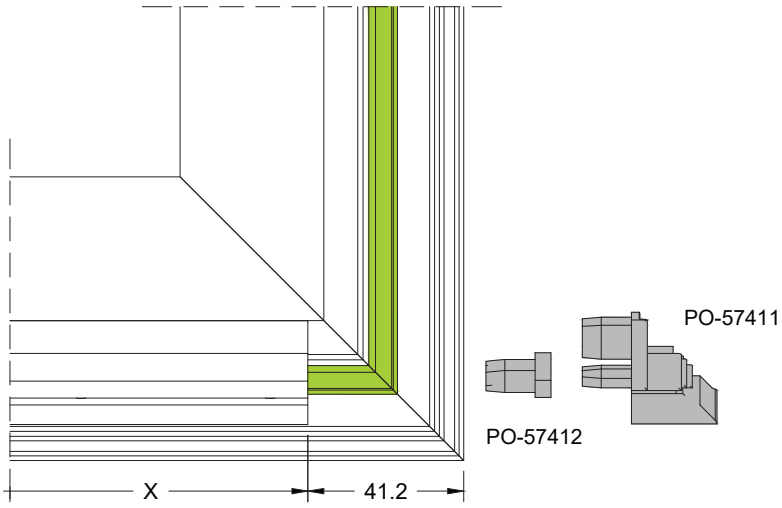

WIDTH OF TV 57601 & TV 57605= Ws-82.5

ΕΝΑΛΛΑΚΤΙΚΑ ΧΡΗΣΗ ΤΑΠΑΣ
ALTERNATIVE COVER USE

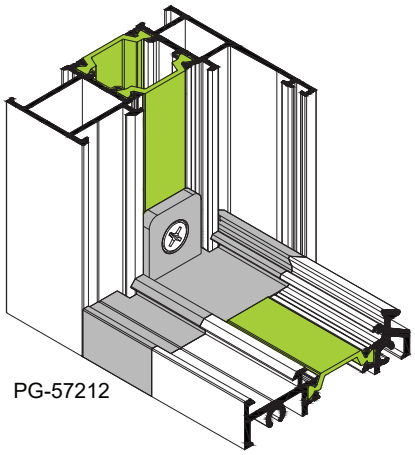

ΚΑΣΑ / FRAME	TH 57107
TH-57101, -106, -113, -115, -116, -117, -118	Wf-106
TH-57104, -114	Wf-96
TH-57102, -103, -108, -109	Wf-116
TH-57112, -119	Wf-160

Wf = Πλάτος κάσας | Frame width
Ws = Πλάτος φύλλου | Sash width

Κατασκευή Μόνο Για Μονόφυλλη Πόρτα με Χρήση TH 57623 & TV 57601 (Με Χρήση Ανεμοφράκτη)
Fabrication Only for Single Sash Door with TH 57623 & TV 57601 (with Windstopper)

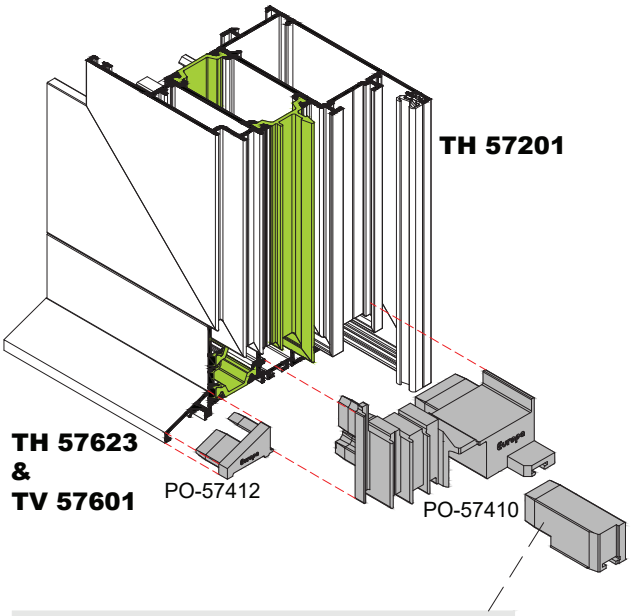

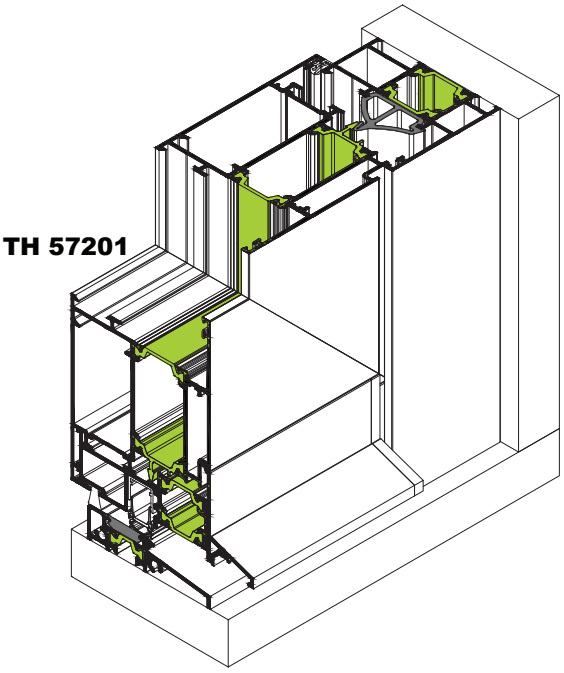

Στην περίπτωση χρήσης ανεμοφράκτη αφαιρούμε το πρόσθετο στοιχείο της τάπας.
Remove the extra part of plug in case of windstopper use.

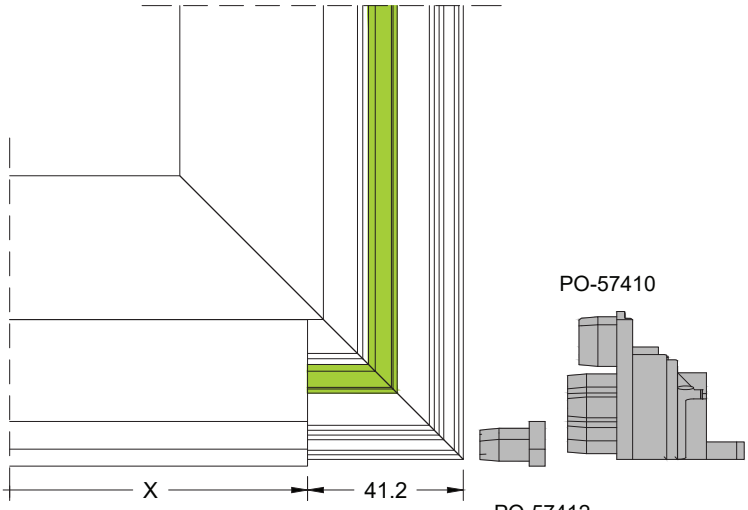

WIDTH OF TV 57601 & TV 57623= Ws-82.5

ΚΑΣΑ / FRAME	TH 57107
TH-57101, -106, -113, -115, -116, -117, -118	Wf-47
TH-57104, -114	Wf-37
TH-57102, -103, -108, -109	Wf-57
TH-57112, -119	Wf-101

Wf = Πλάτος κάσας | Frame width
Ws = Πλάτος φύλλου | Sash width

ΚΑΤΕΡΓΑΣΙΑ ΚΑΤΩΚΑΣΙΟΥ
THRESHOLD MILLING

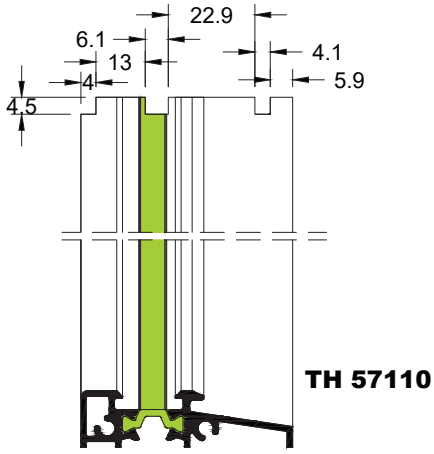

Κατεργασία με ξελουριστικό δίσκο
Milling with
MC-57414

Κατασκευή Μόνο Για Μονόφυλλη Πόρτα με Χρήση TH 57623 & TV 57601 (Χωρίς Χρήση Ανεμοφράκτη)
Fabrication Only for Single Sash Door with TH 57623 & TV 57601 (without Windstopper)

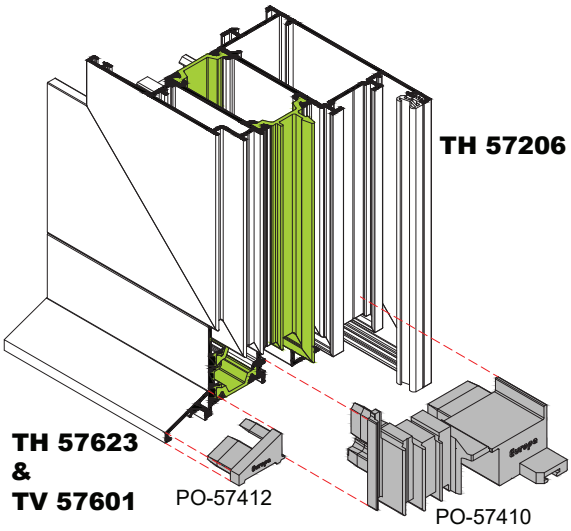

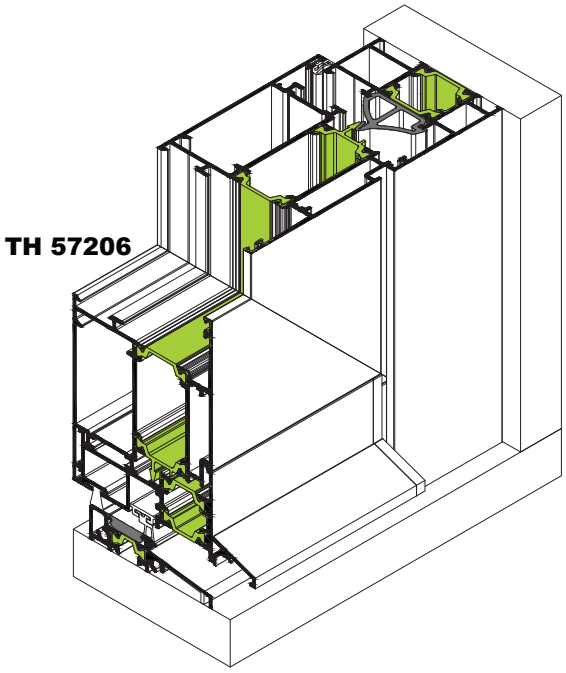

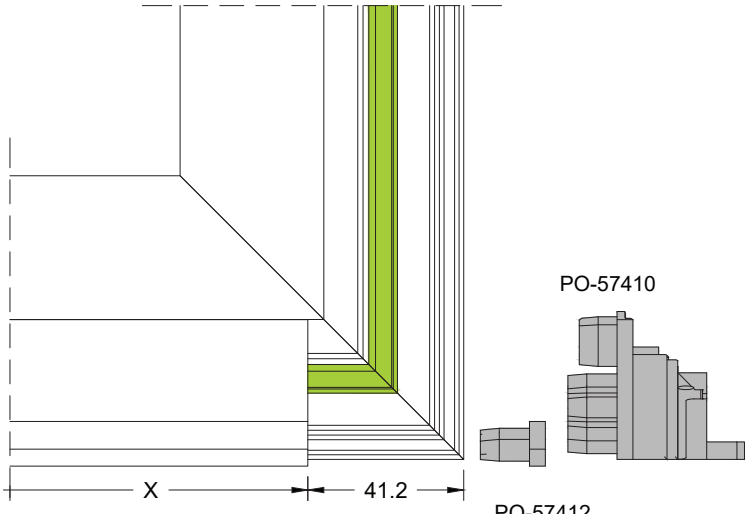

WIDTH OF TV 57601 & TV 57623= Ws-82.5

ΚΑΣΑ / FRAME	TH 57107
TH-57101, -106, -113, -115, -116, -117, -118	Wf-47
TH-57104, -114	Wf-37
TH-57102, -103, -108, -109	Wf-57
TH-57112, -119	Wf-101

Wf = Πλάτος κάσας | Frame width
Ws = Πλάτος φύλλου | Sash width

ΚΑΤΕΡΓΑΣΙΑ ΚΑΤΩΚΑΣΙΟΥ
THRESHOLD MILLING

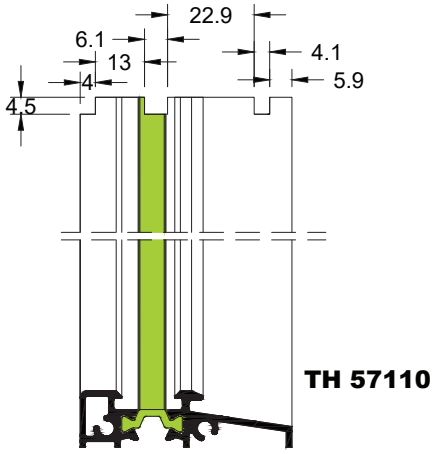

Κατεργασία με ξελουριστικό δίσκο
Milling with
MC-57414

Κατασκευή Μονόφυλλης και Δίφυλλης Πόρτας με Ταμπλά TH 57409 & TV 57601 (Με Χρήση Ανεμοφράκτη)
Construction for Single Sash or Double Sash Door with TH 57409 & TV 57601 (with Windstopper)

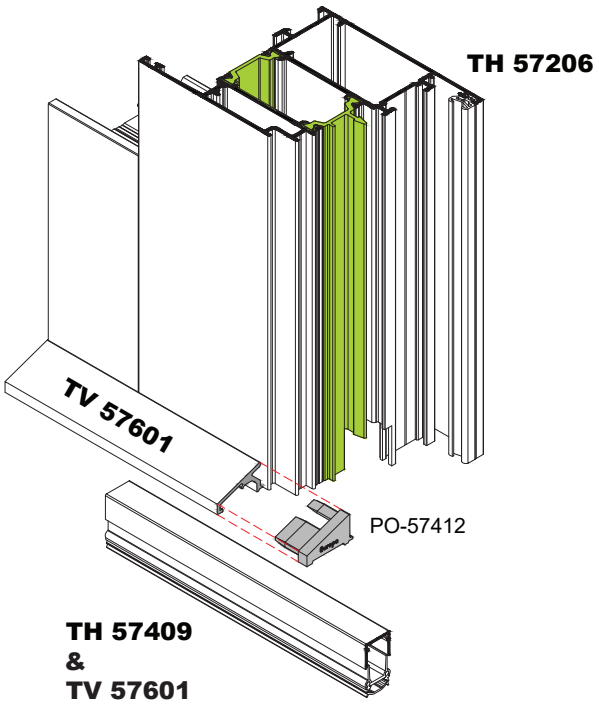

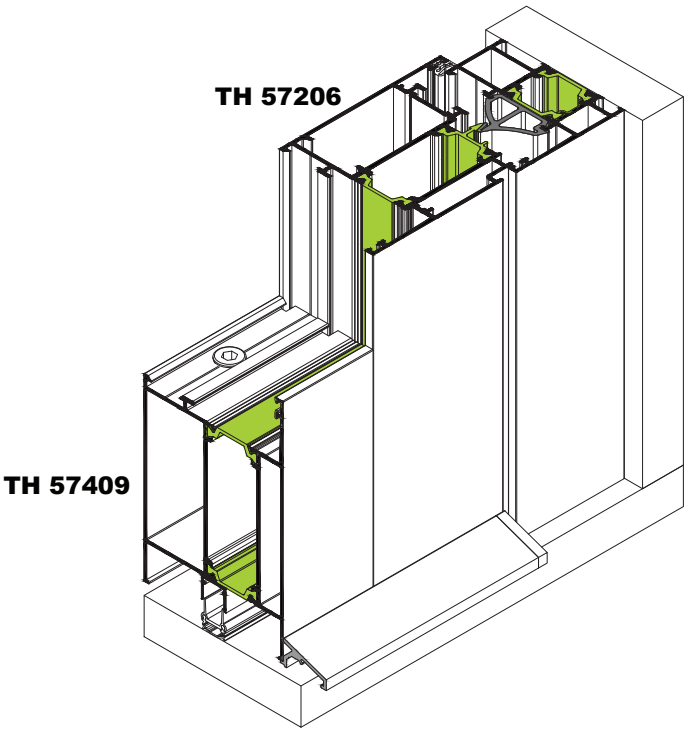

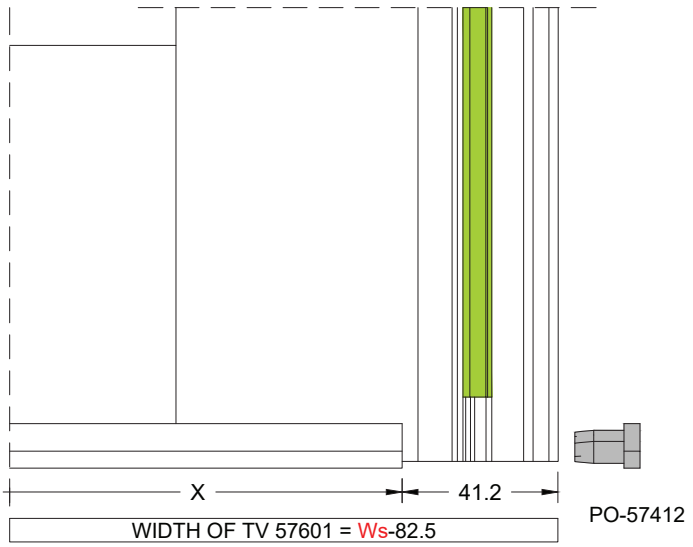

ΦΥΛΛΟ / SASH	TH 57409
TH-57206, -234, -208, -235	Ws-149

Ws = Πλάτος φύλλου | Sash width

ΚΑΤΕΡΓΑΣΙΑ ΦΥΛΛΟΥ
SASH MILLING

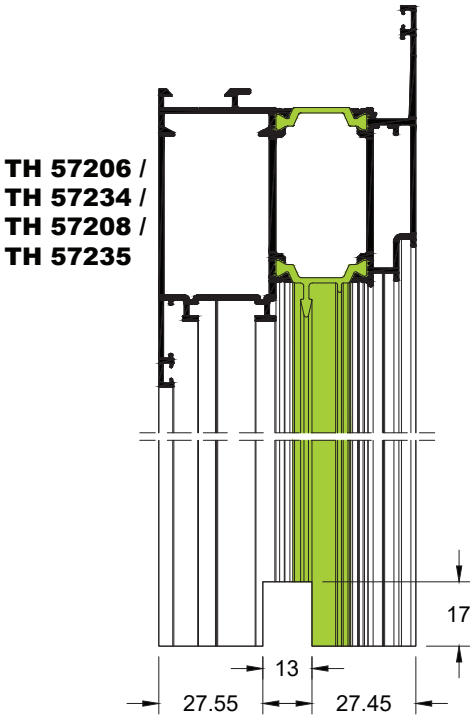

Κατασκευή Μονόφυλλης και Δίφυλλης Πόρτας με Ταμπλά TH 57409 & TV 57601
(Με Χρήση Ανεμοφράκτη & Κατωκάσι TH 57110)
Construction for Single Sash or Double Sash Door with TH 57409 & TV 57601 (without Windstopper & TH 57110 profile)

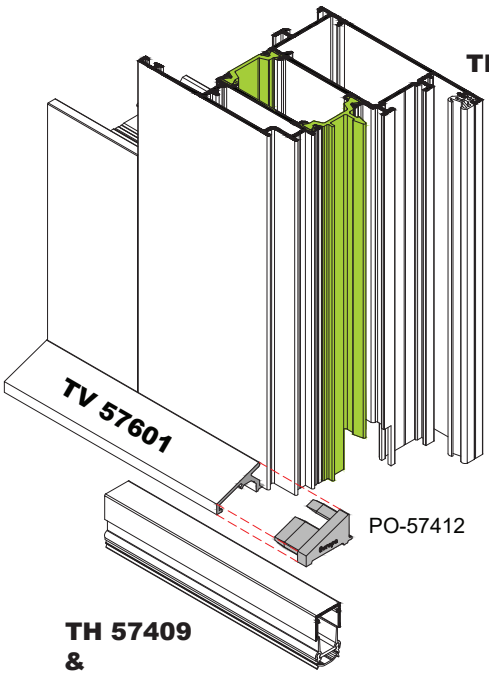

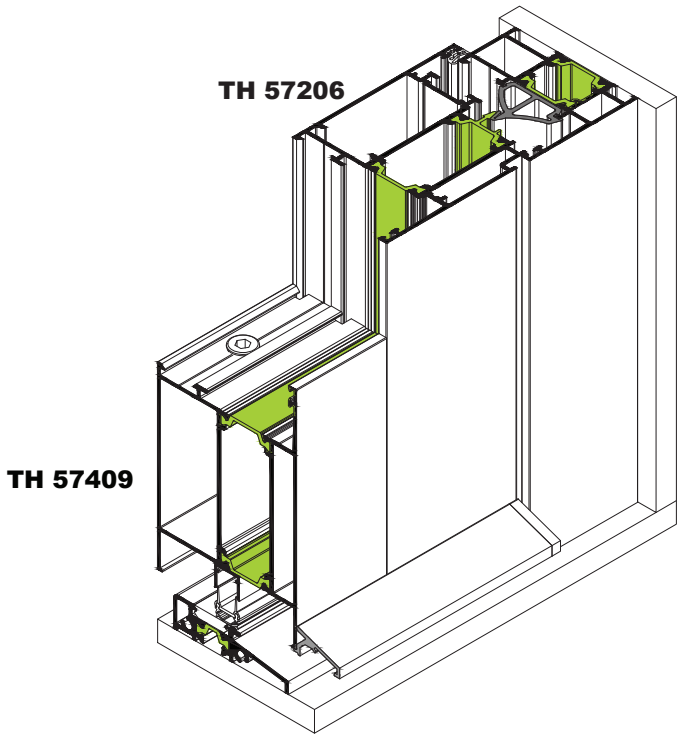

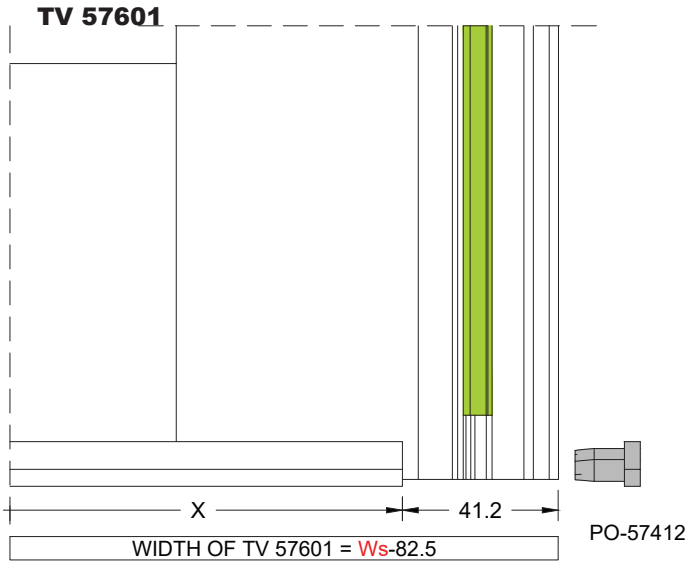

ΚΑΤΕΡΓΑΣΙΑ ΦΥΛΛΟΥ
SASH MILLING

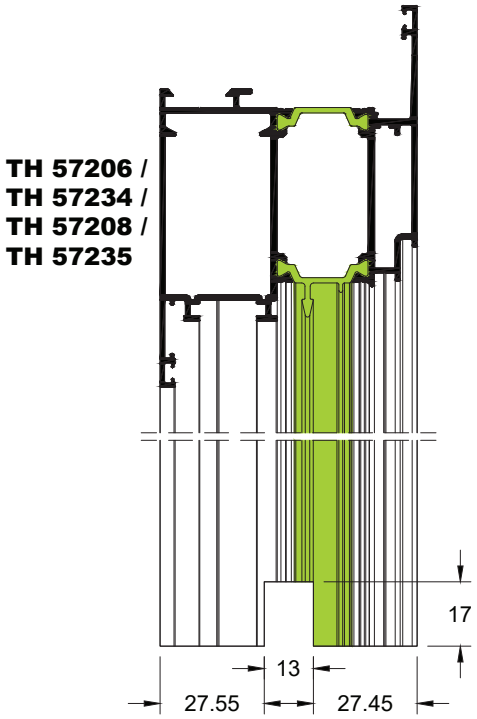

ΚΑΤΕΡΓΑΣΙΑ ΚΑΤΩΚΑΣΙΟΥ
THRESHOLD MILLING

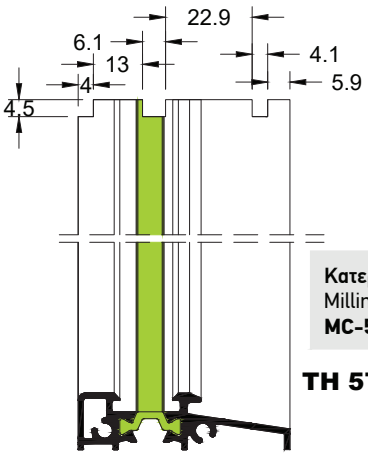

Κατεργασία με ξελουριστικό δίσκο
Milling with
MC-57414

Κατασκευή Μονόφυλλης και Δίφυλλης Πόρτας με Ταμπλά TH 57409 & Κατωκάσι TH 57110 με Πρόσθετο Προφίλ TV 57625
Construction for Single Sash or Double Sash Door With Use of TH 57409 & TH 57110 With Extra Profile TV 57625

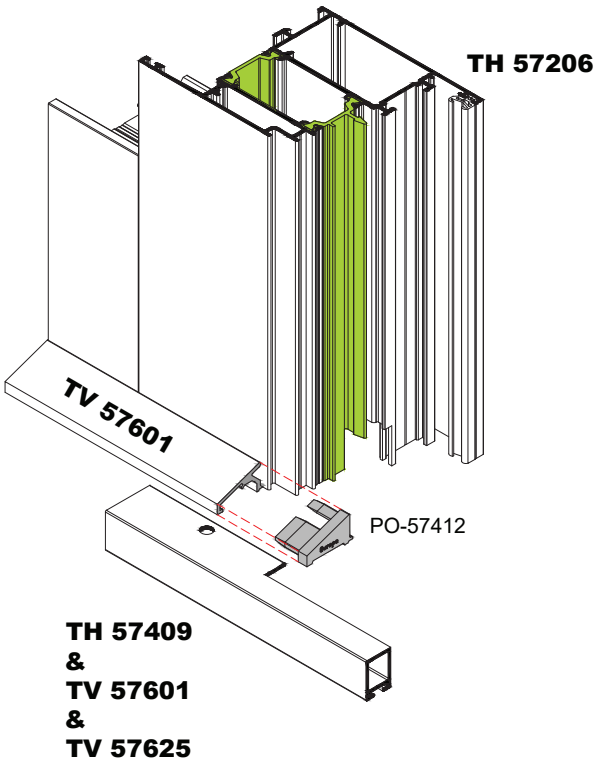

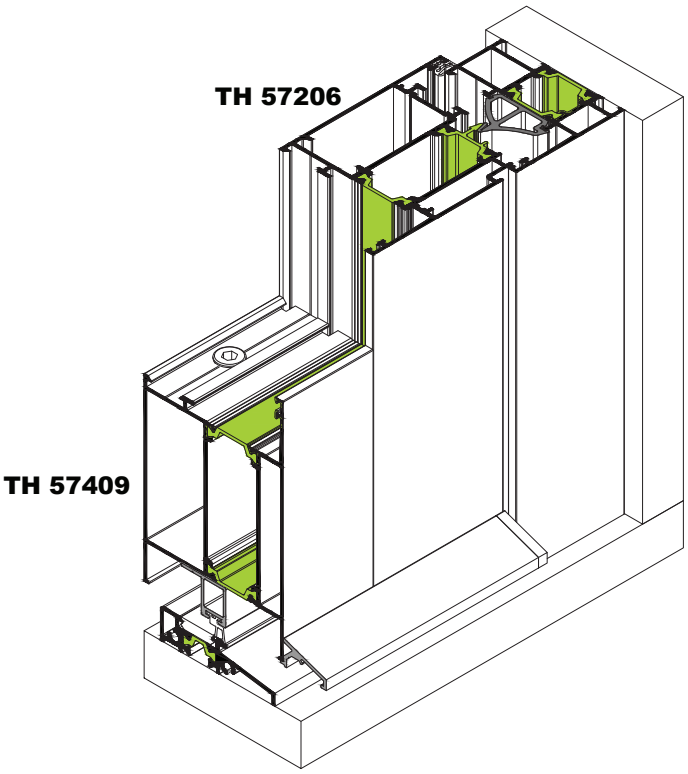

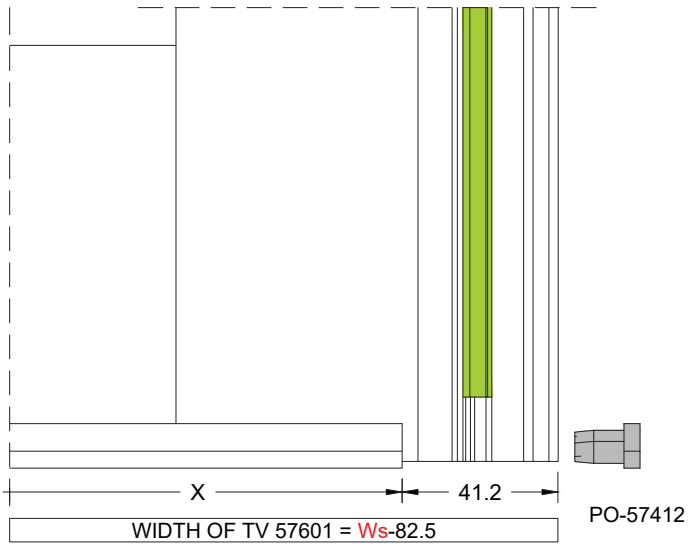

ΚΑΤΕΡΓΑΣΙΑ TV 57625
TV 57625 MILLING

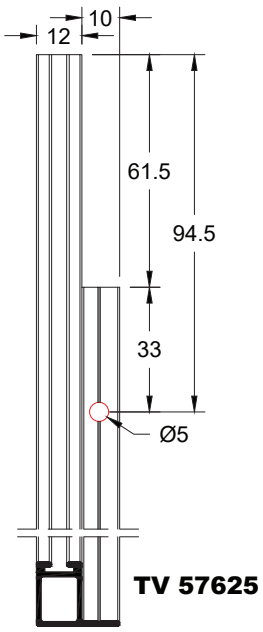

WIDTH OF TV 57601 = Ws-82.5

ΦΥΛΛΟ / SASH	TH 57409
TH-57206, -234, -208, -235	Ws-149

ΦΥΛΛΟ / SASH	TV 57625
TH-57206, -234, -208, -235	Ws-35

Ws = Πλάτος φύλλου | Sash width

Συναρμολόγηση Ταμπλά Στο Φύλλο
Kickplate-Sash Assembling

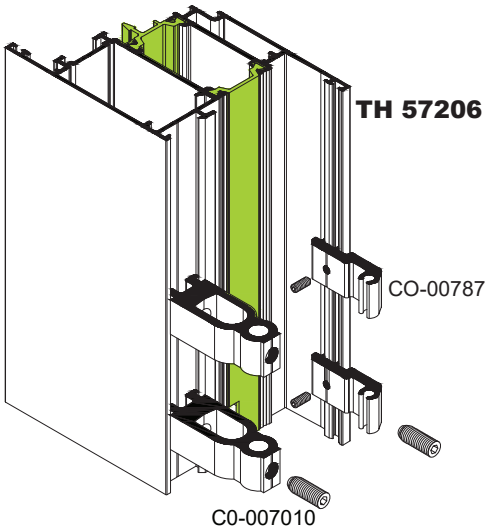

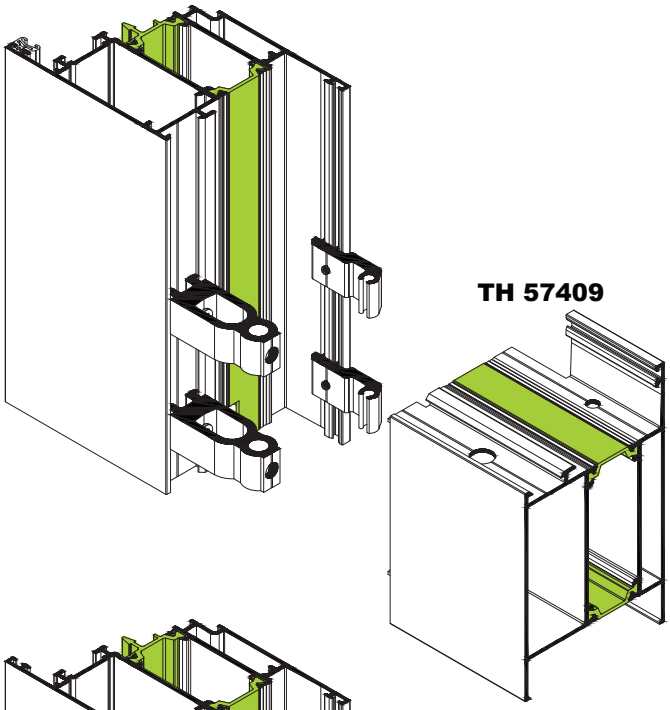

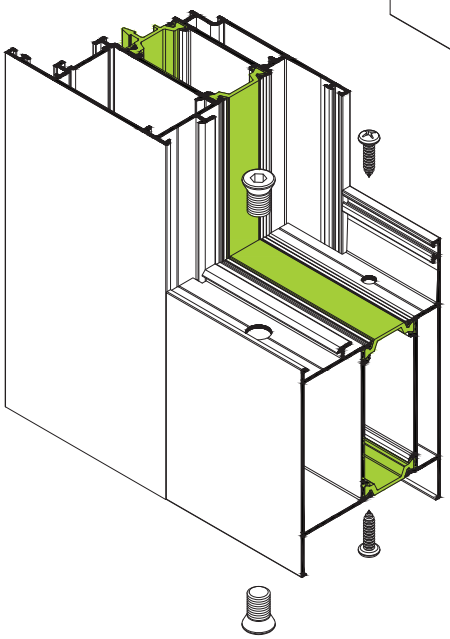

No 4
&
No 12

ΚΑΤΕΡΓΑΣΙΑ TH 57409
TH 57409 MILLING

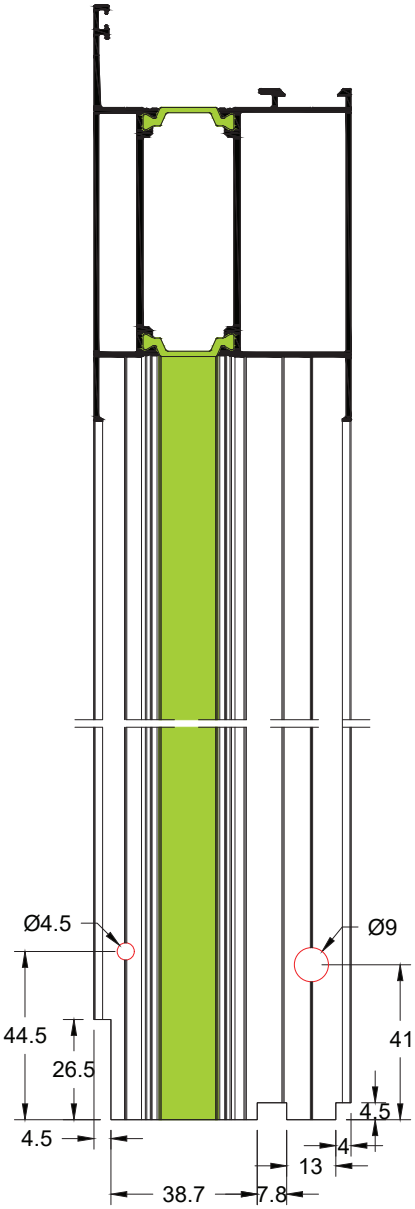

Κατεργασία με ξελουριστικό δίσκο
Milling with
MC-57416

Κατασκευή Μόνο Για Μονόφυλλη Πόρτα με Χρήση TH 57624 & TV 57601 (Με Χρήση Ανεμοφράκτη)
Fabrication Only for Single Sash Door with TH 57624 & TV 57601 (with Windstopper)

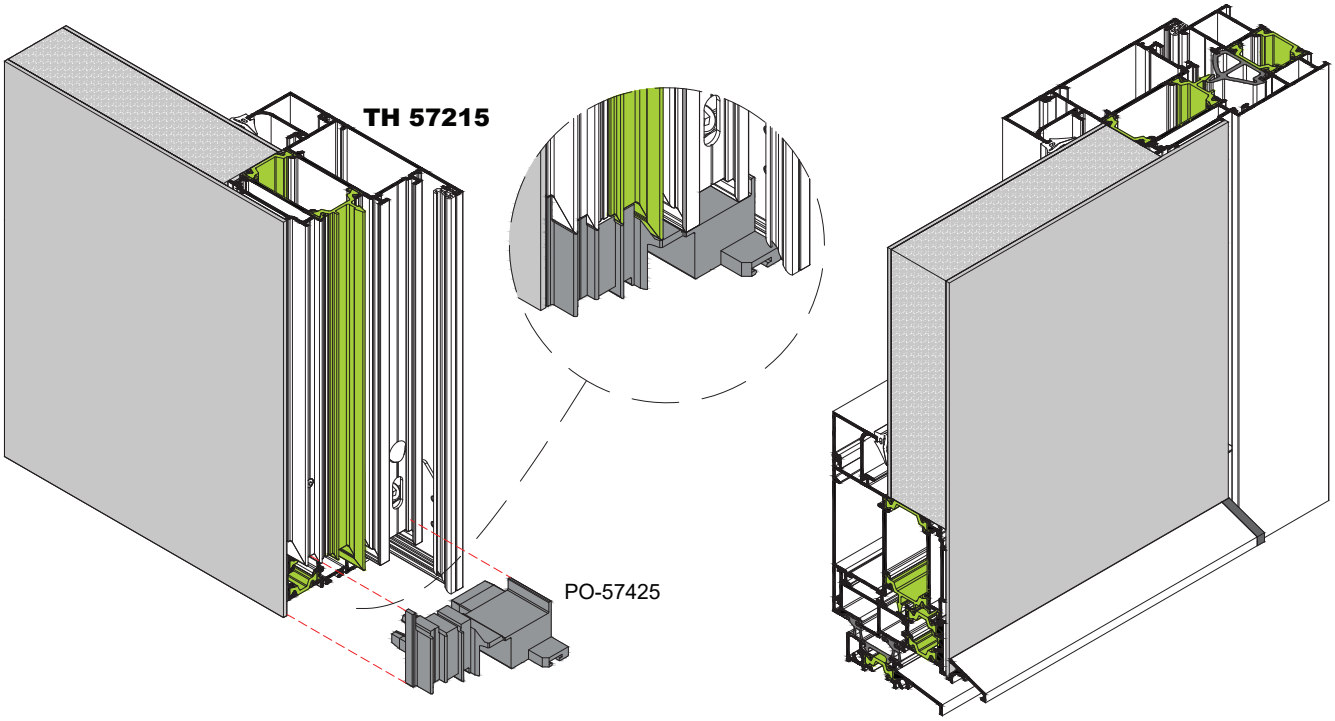

Η παρακάτω κατεργασία στο προφίλ TH 57624 είναι απαραίτητη όταν η σύνδεση του φύλλου έχει γίνει με την χρήση καβίλιας.
The milling shown below is required for profile TH 57624 when using corner joint with pin.

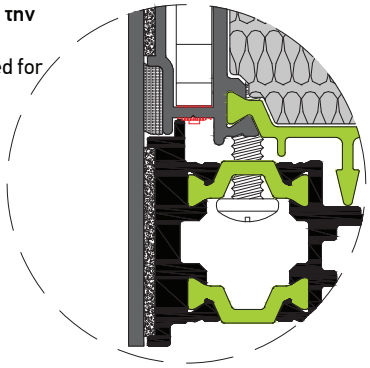

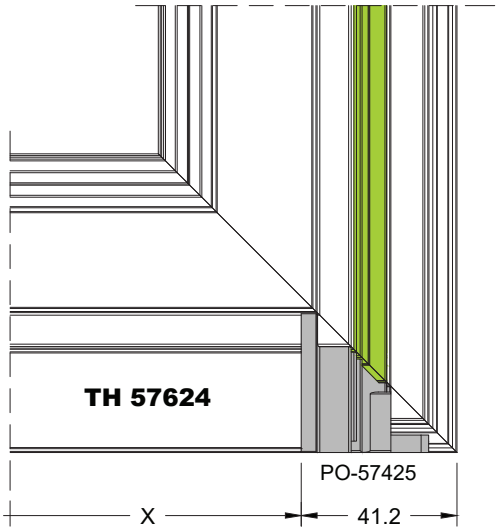

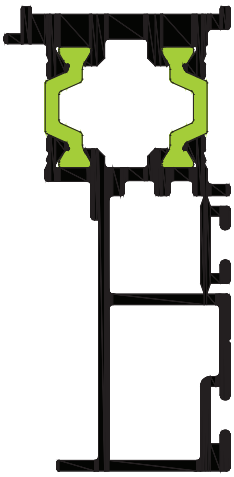

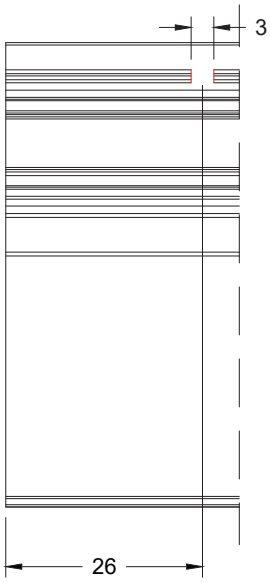

WIDTH OF TV 57606 & TH 57624= Ws-82.5

ΚΑΣΑ / FRAME	TH 57107
TH-57101, -106, -113, -115, -116, -117, -118	Wf-47
TH-57104, -114	Wf-37
TH-57102, -103, -108, -109	Wf-57
TH-57112, -119	Wf-101

Wf = Πλάτος κάσας | Frame width
Ws = Πλάτος φύλλου | Sash width

Κατασκευή Μόνο Για Μονόφυλλη Πόρτα με Χρήση TV 57606 & TV 57601
Fabrication Only for Single Sash Door with TV 57606 & TV 57601

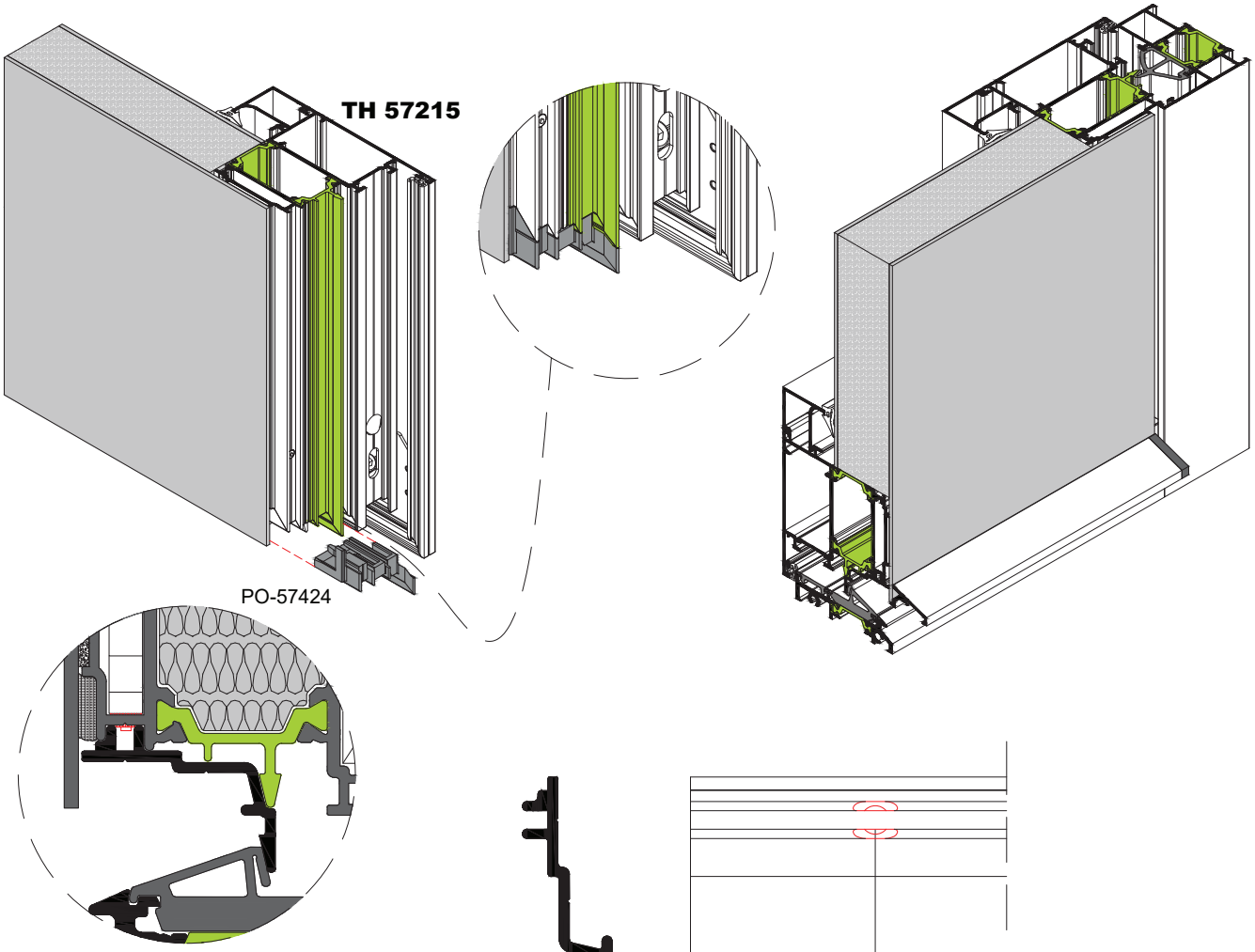

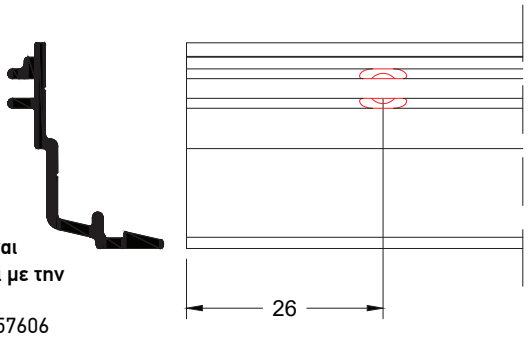

Η παρακάτω κατεργασία στο προφίλ TV 57606 είναι απαραίτητη όταν η σύνδεση του φύλλου έχει γίνει με την χρήση καβίλιας.
The milling shown below is required for profile TV 57606 when using corner joint with pin.

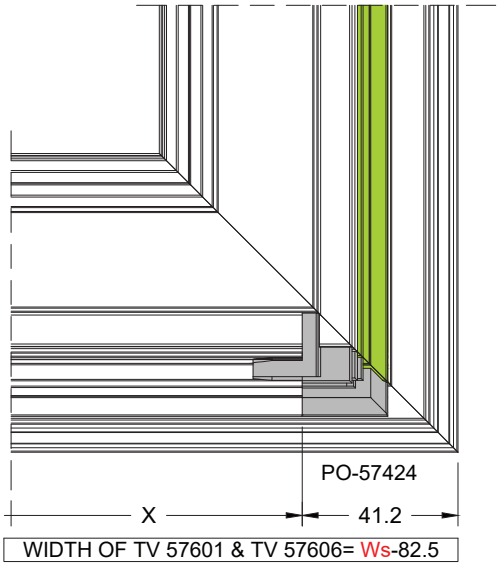

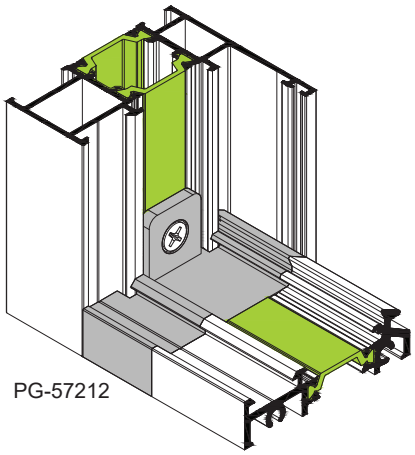

ΚΑΣΑ / FRAME	TH 57107
TH-57101, -106, -113, -115, -116, -117, -118	Wf-106
TH-57104, -114	Wf-96
TH-57102, -103, -108, -109	Wf-116
TH-57112, -119	Wf-160

Wf = Πλάτος κάσας | Frame width
Ws = Πλάτος φύλλου | Sash width

Κατασκευή Μπαλκονόπορτας Με Χαμηλό Κατωκάσι TH 57107
Patio Door Construction With Low Threshold TH 57107

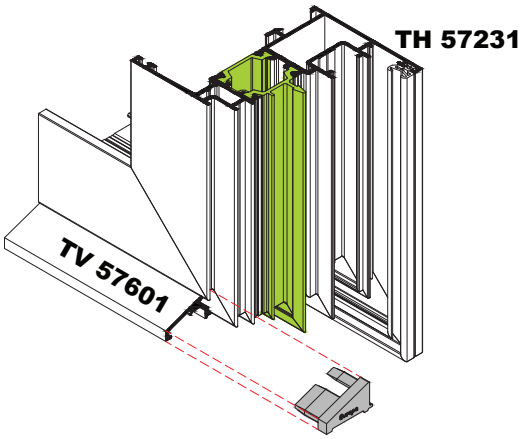

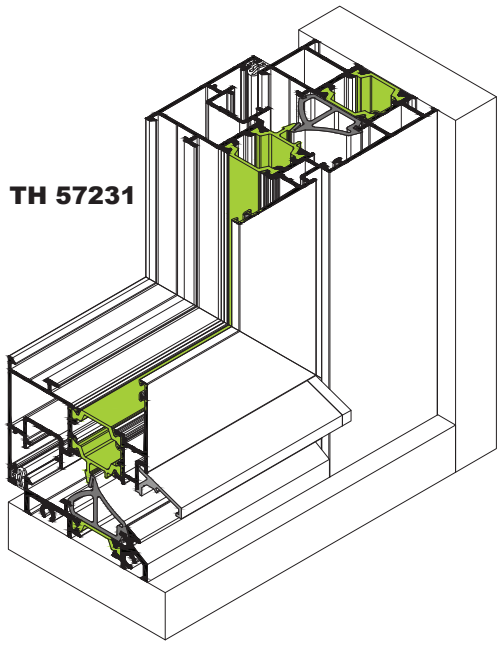

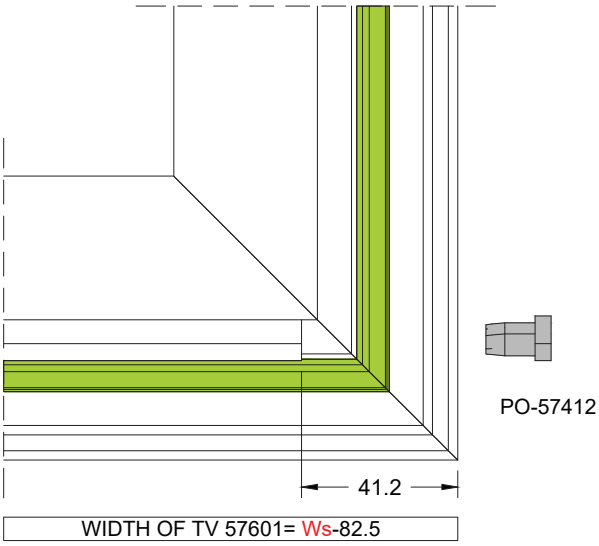

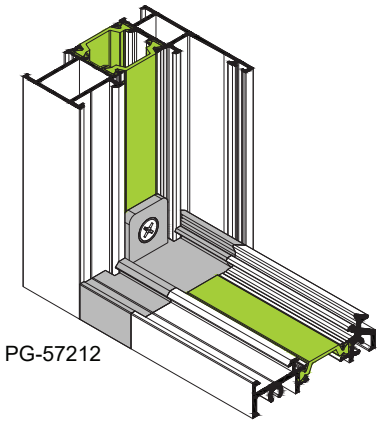

ΚΑΣΑ / FRAME	TH 57107
TH-57101, -106, -113, -115, -116, -117, -118	Wf-106
TH-57104, -114	Wf-96
TH-57102, -103, -108, -109	Wf-116
TH-57112, -119	Wf-160

Wf = Πλάτος κάσας | Frame width
Ws = Πλάτος φύλλου | Sash width

Τοποθέτηση Τάπας Μπινί Πατζουριού
Assembling of Adjoining Cap on Shutter Sash

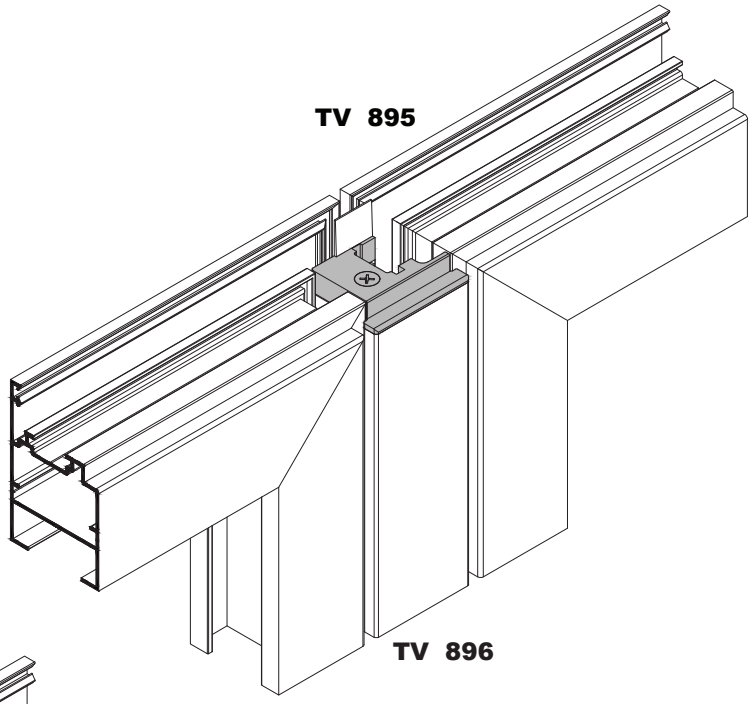

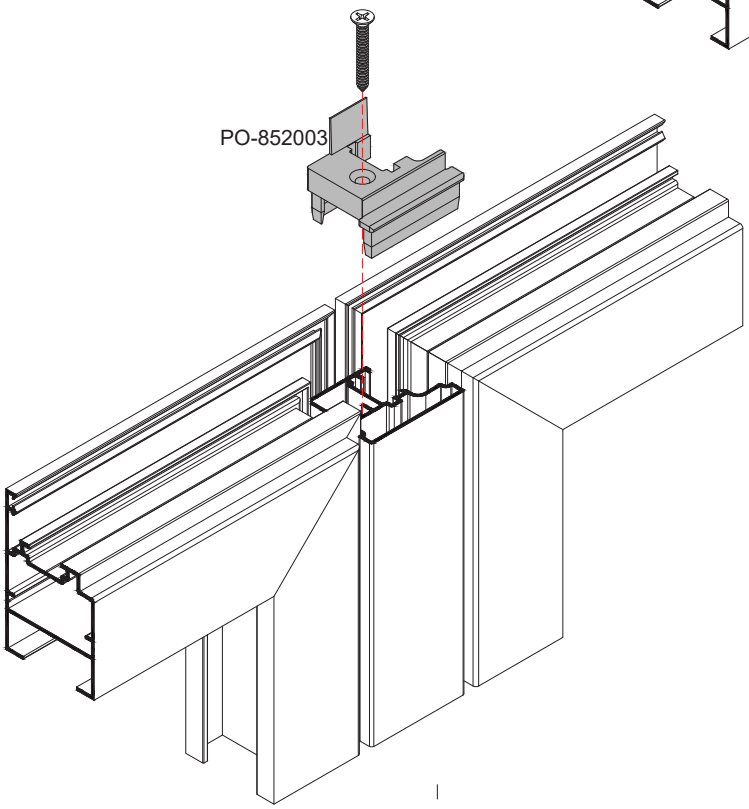

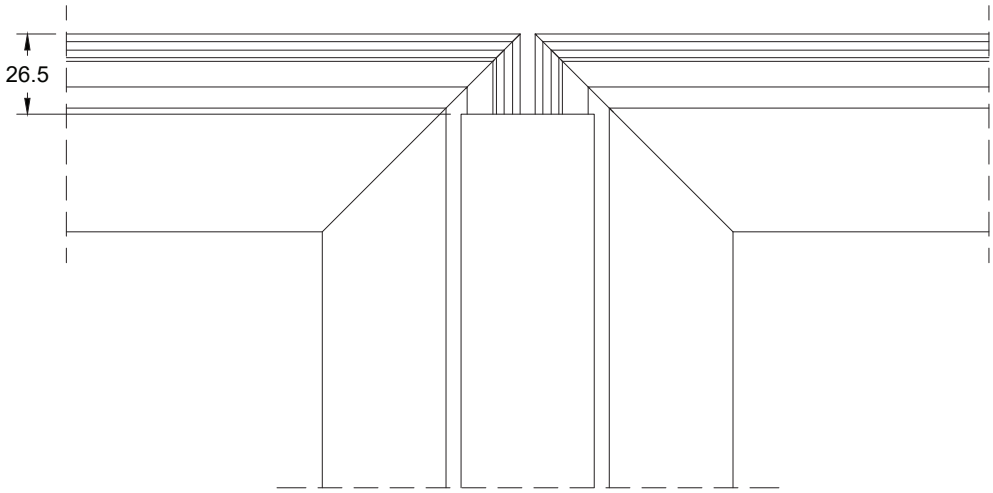

Οδηγίες Σύνδεσης Προφίλ με Καβίλια
Instructions For Joining With Pin

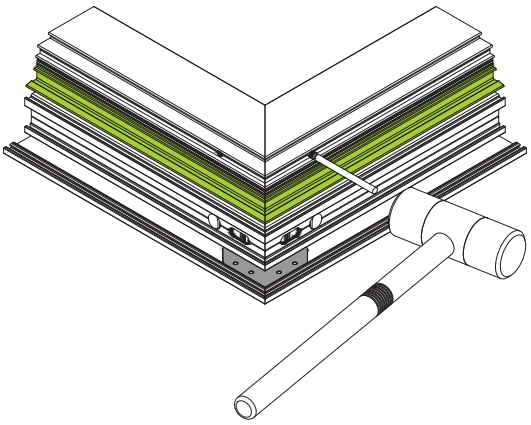

ΒΗΜΑ 1
Καρφώνουμε την καβίλια.

STEP 1
Press fit the pin.

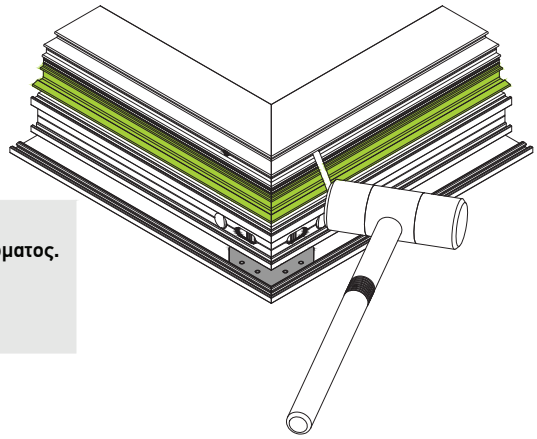

ΒΗΜΑ 2
Με τη βοήθεια μίας ματσόλας αφαιρούμε τον πείρο καρφώματος.

STEP 2
Remove the extra pin with a rubber hammer.

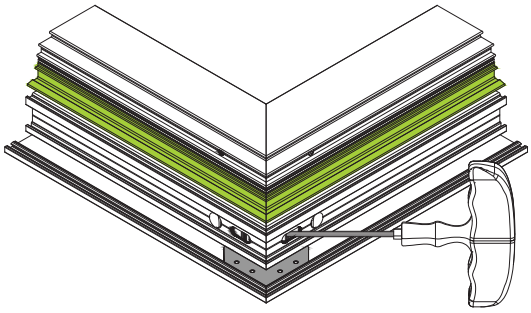

ΒΗΜΑ 3
Έπειτα με allen No 4 βιδώνουμε τη γωνία Συνδέσεως.

STEP 3
Finally tighen the corner joint with No4 allen.

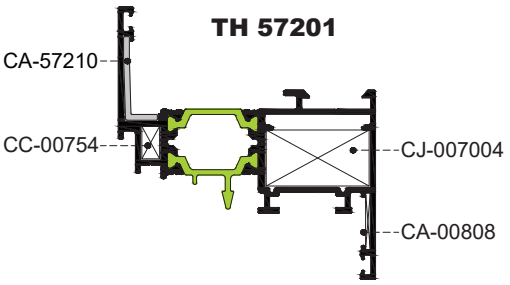

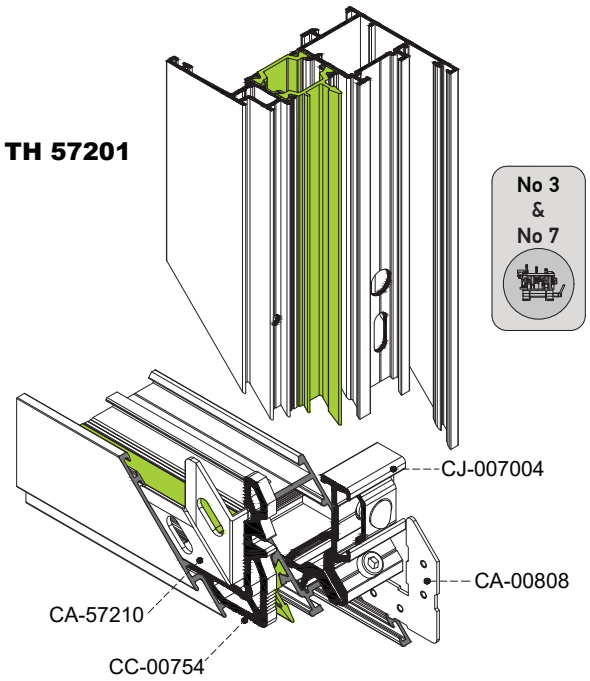

Όταν χρησιμοποιούμε γωνία με χρήση καβίλιας ή γωνία γωνιάστρας θα πρέπει πριν την εφαρμογή της, να έχουμε γεμίσει τον θάλαμο με κόλλα γωνιάστρας.
When using crimping corner or corner with pin before installation fill the chambers of the profile with special adhesive glue.

Οδηγίες Σύνδεσης Προφίλ με Καβίλια
Instructions For Joining With Pin

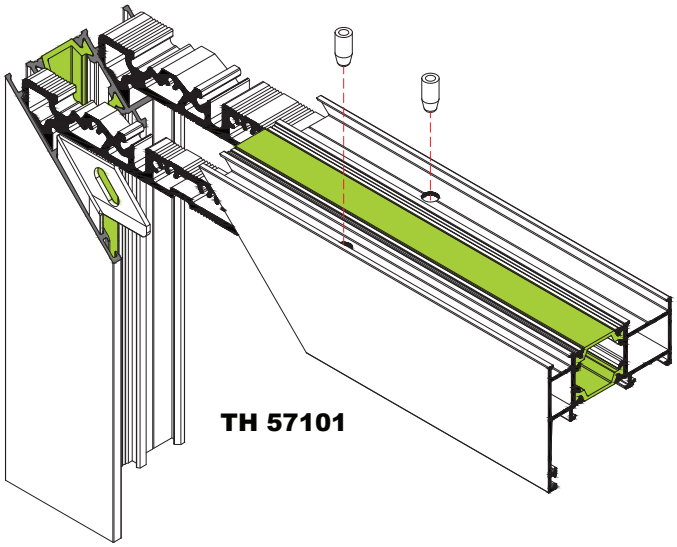

ΒΗΜΑ 1
Ανοίγουμε στο πρεσσάκι στις ανάλογες θέσεις τις τρύπες για την τοποθέτηση της καβίλιας.

STEP 1
Drill at the punching press holes for the pin insertion.

ΒΗΜΑ 2
Εφαρμόζουμε με κόλλα γωνιάστρας τους θαλάμους του προφίλ όπου θα μπουν οι γωνίες σύνδεσης.
Για καλύτερη εφαρμογή και γρηγορότερη συγκόλληση, πριν την τοποθέτηση της κόλλας, ψεκάστε το θάλαμο των γωνιών με νερό.

STEP 2
Prepare the profile chambers with adhesive glue. Achieve better results by spraying the chamber with water before.

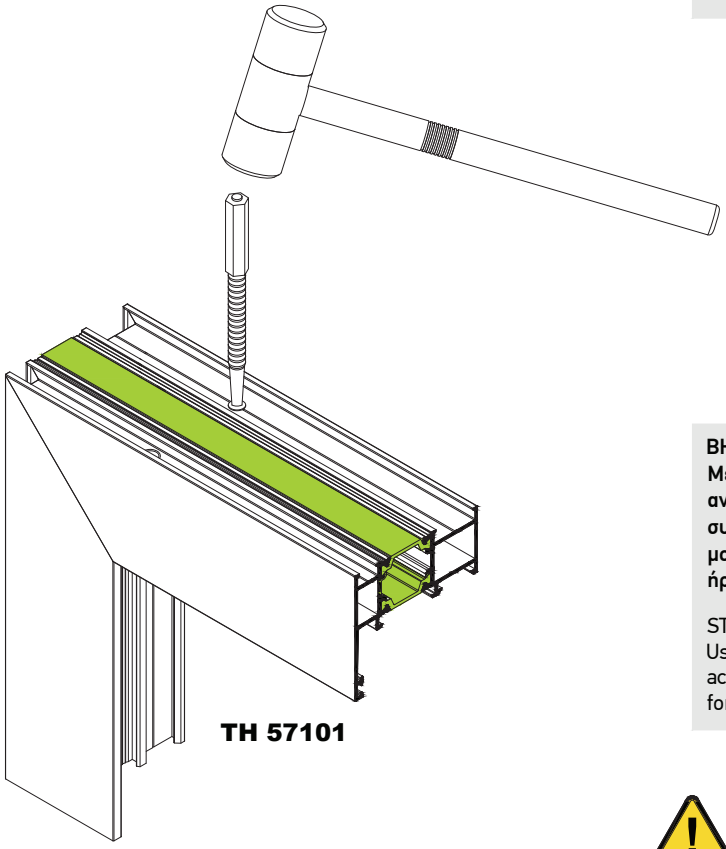

ΒΗΜΑ 3
Με χρήση ενός ζουμπά, τοποθετούμε τις καβίλιες στις ανάλογες θέσεις ώστε να επιτύχουμε μια σταθερή συναρμογή. Μετά την ολοκλήρωση της διαδικασίας μονταρίσματος θα πρέπει η κατασκευή να παραμείνει σε ήρεμη θέση για 24 ώρες έως ότου στεγνώσει η κόλλα.

STEP 3
Using appropriate instrument, install the pins in order to achieve a steady assembly. Don't move the assembled parts for 24 hours until the glue gets completely dry.

Πρώτα καρφώνουμε την καβίλια στον μικρό θάλαμο και έπειτα στον μεγάλο.
First press fit the pin in the small chamber and then in the larger.

Κατεργασία Προφίλ για Σύνδεση με Μηχανική Γωνία Συνδέσεως
Profile's Milling for Joining with Corner Joint

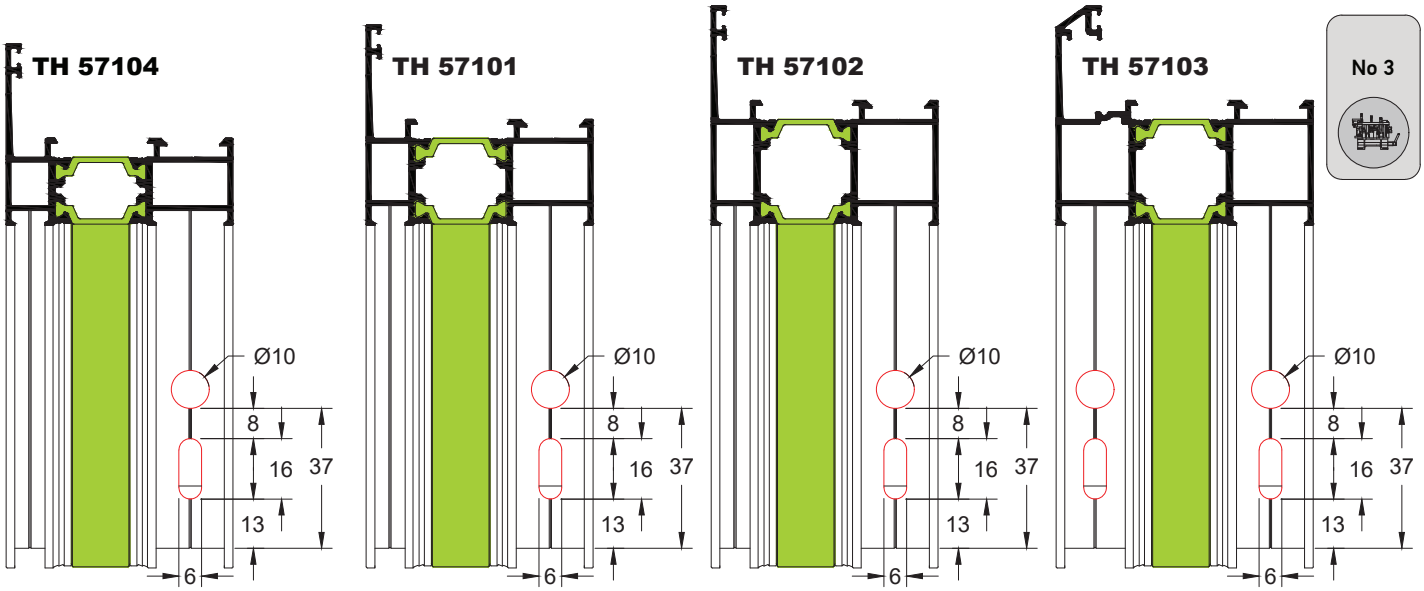

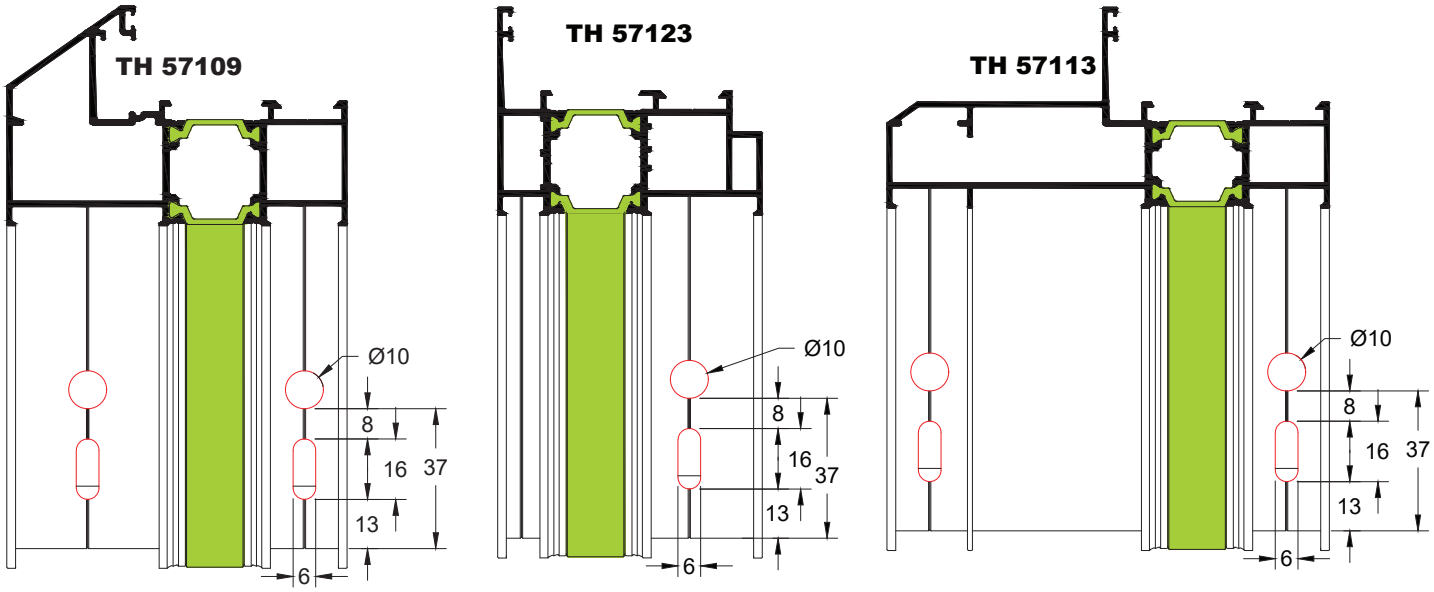

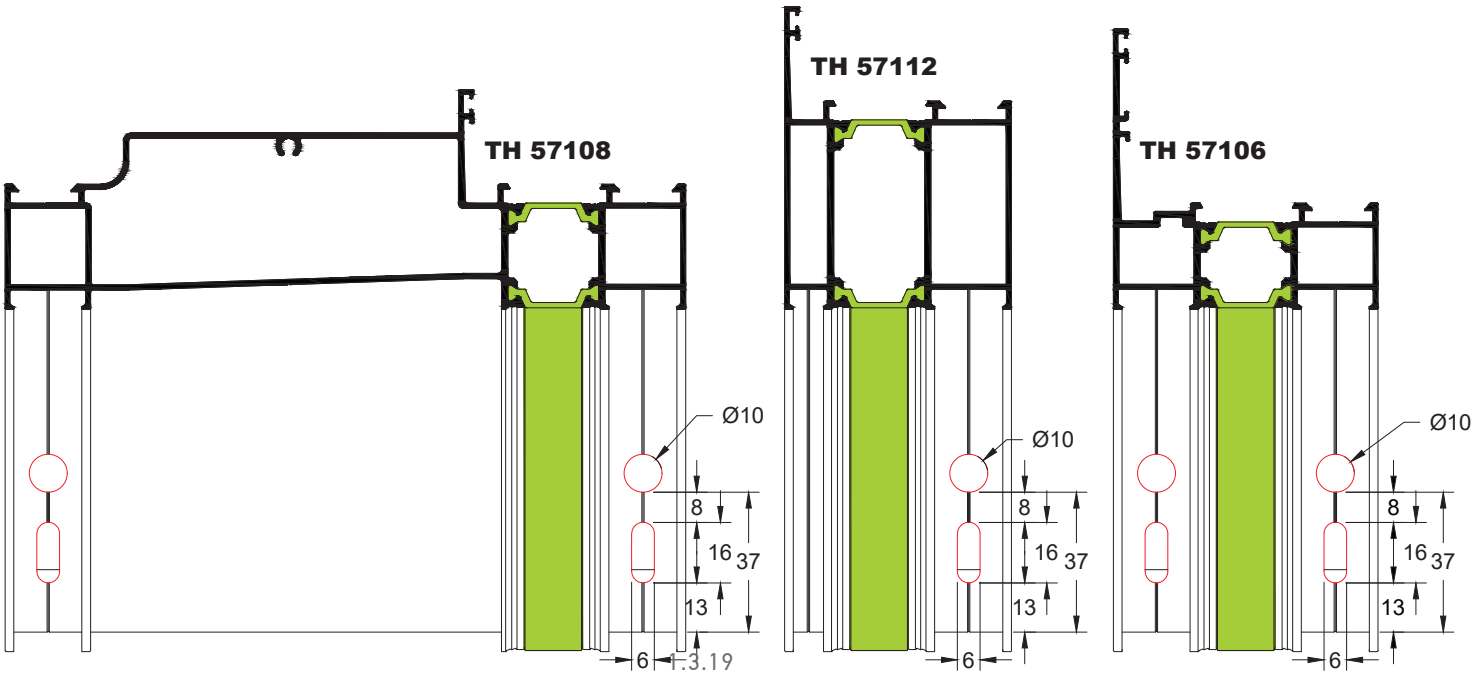

Κατεργασία Προφίλ για Σύνδεση με Καβίλια
Profile's Milling for Joining With Pin

No 10

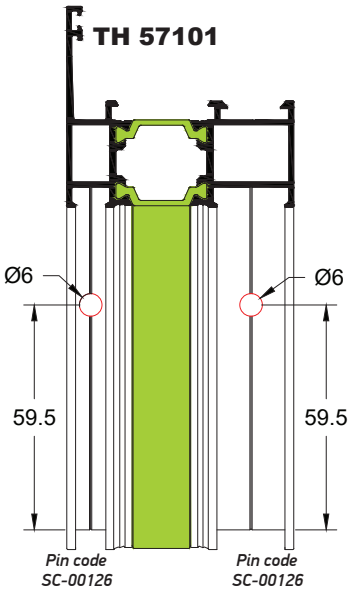

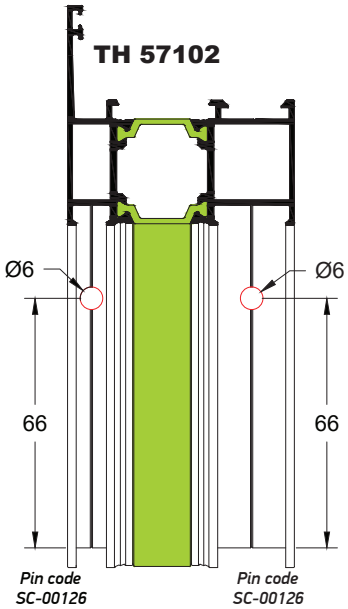

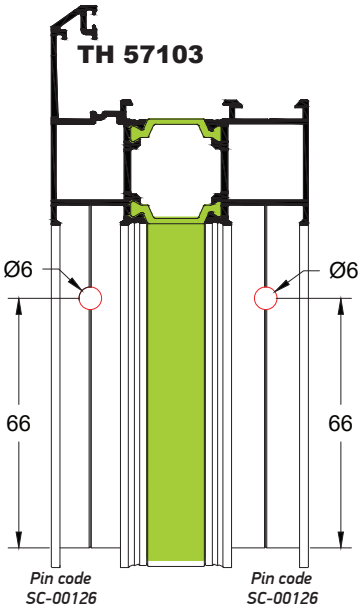

No 7

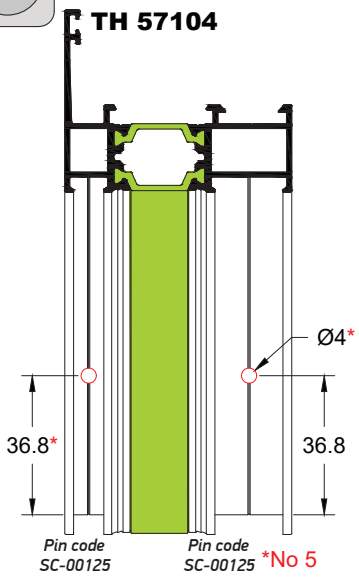

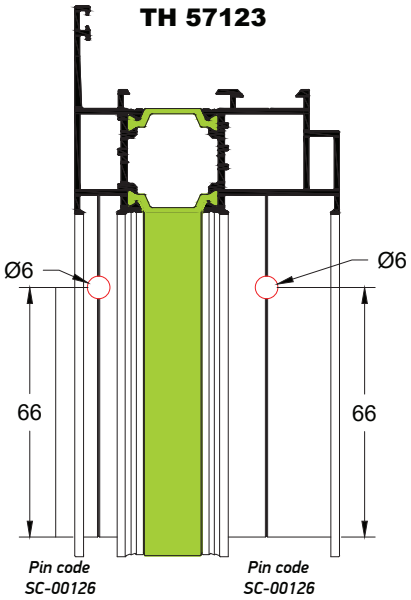

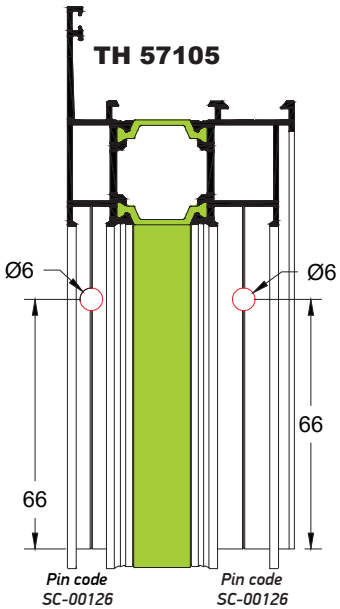

Κατεργασία Προφίλ για Σύνδεση με Καβίλια
Profile's Milling for Joining With Pin

No 10

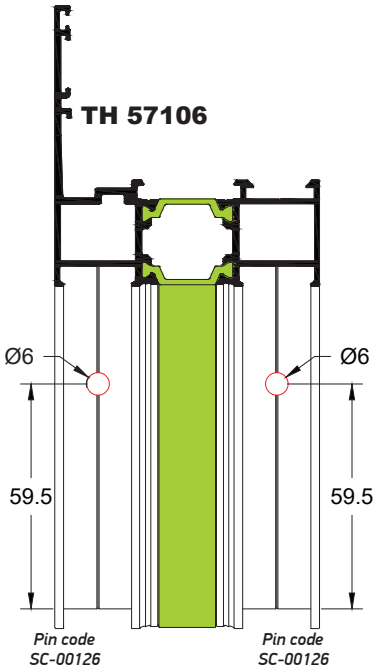

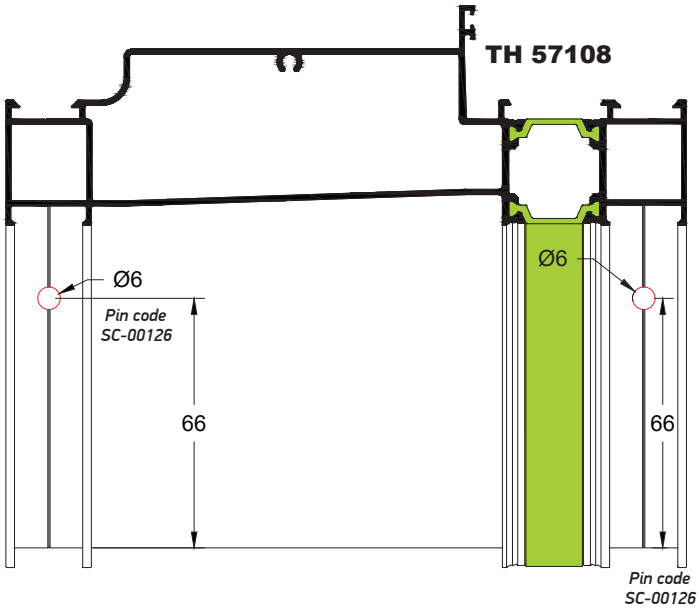

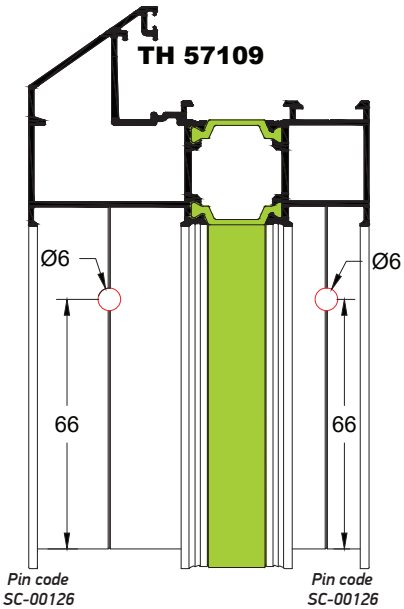

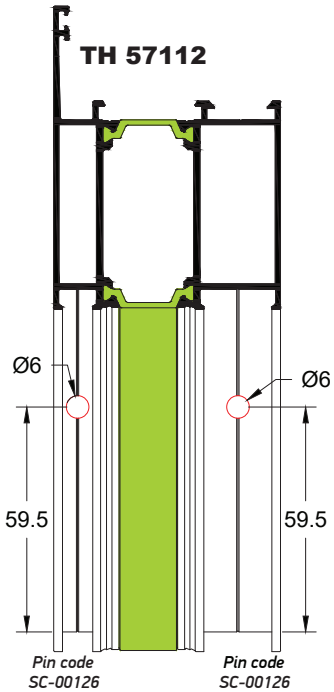

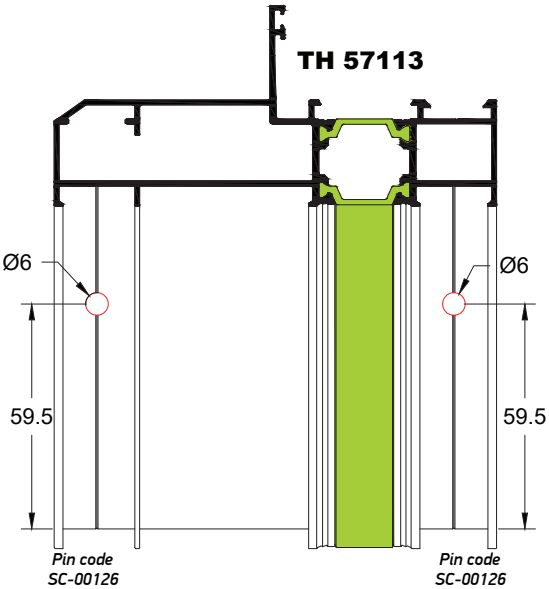

Κατεργασία Προφίλ για Σύνδεση με Καβίλια
Profile's Milling for Joining With Pin

No 7 & No 10

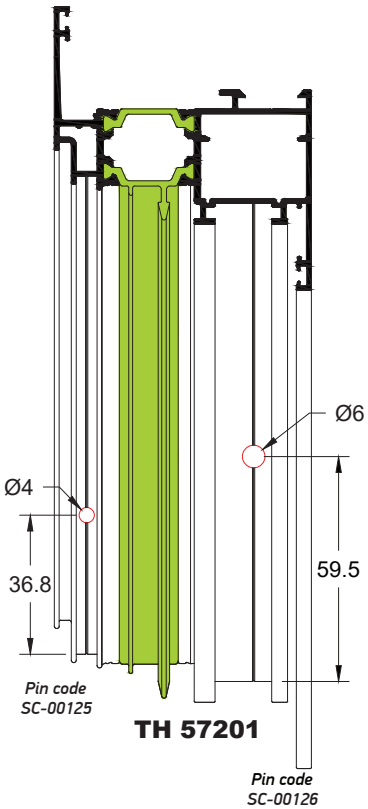

TH 57201

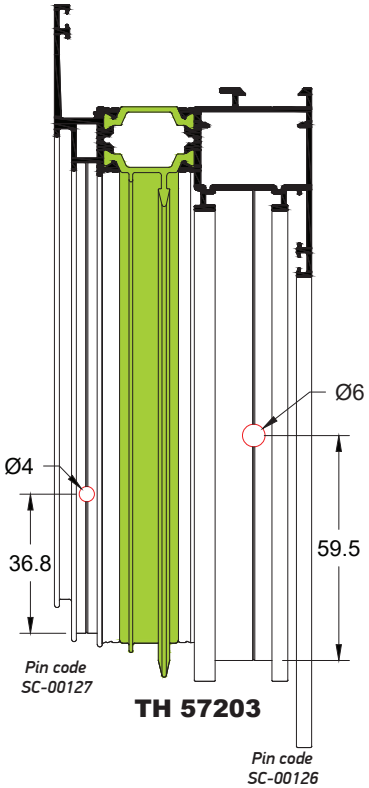

TH 57203

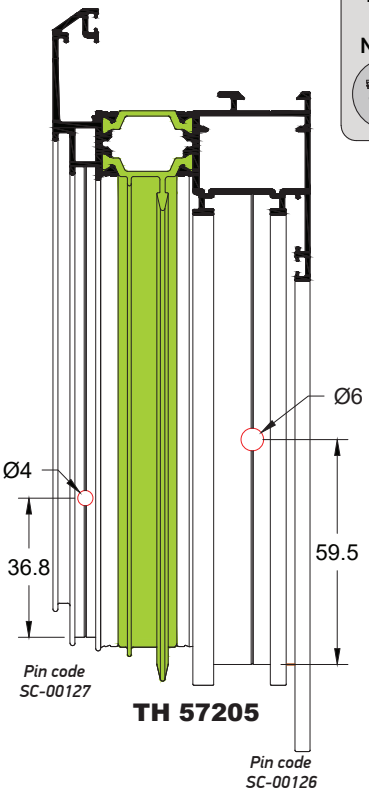

TH 57205

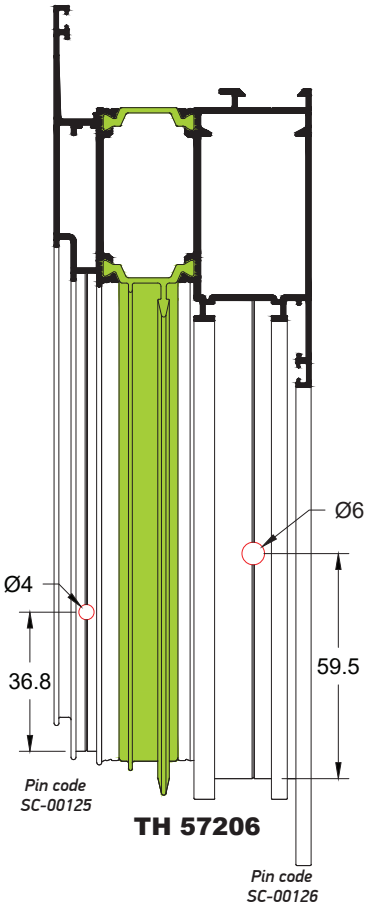

TH 57206

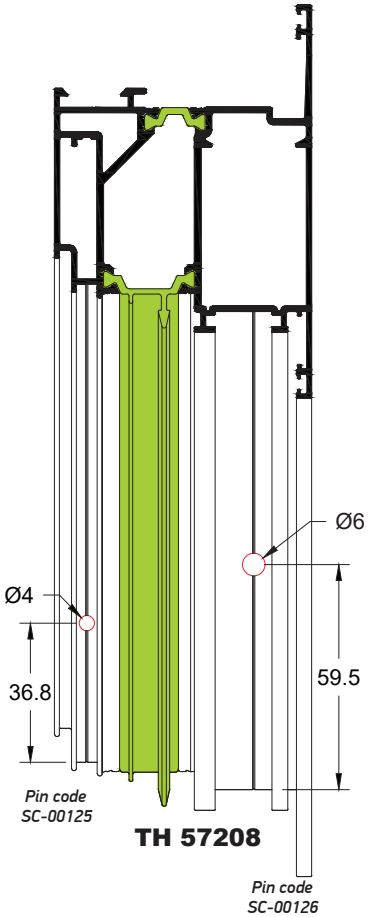

TH 57208

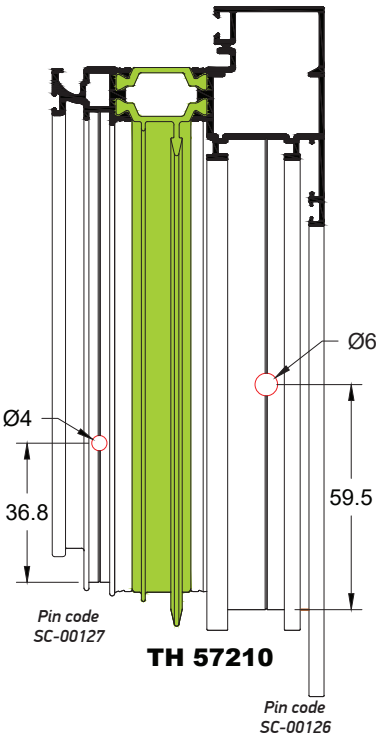

TH 57210

ΚΛΙΜΑΚΑ SCALE 0.5:1

Κατεργασία Προφίλ για Σύνδεση με Καβίλια
Profile's Milling for Joining With Pin

No 7 & No 10

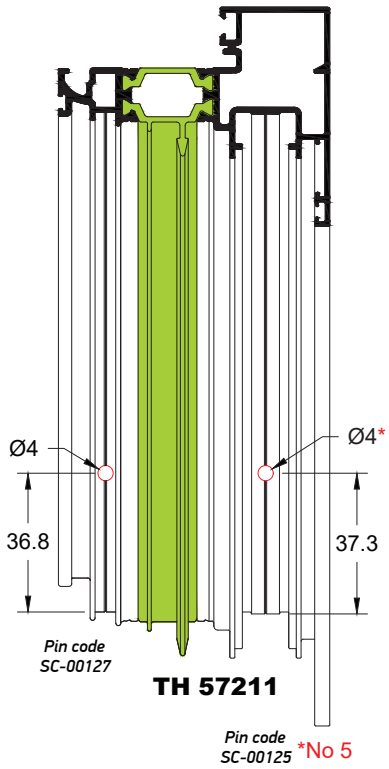

TH 57211

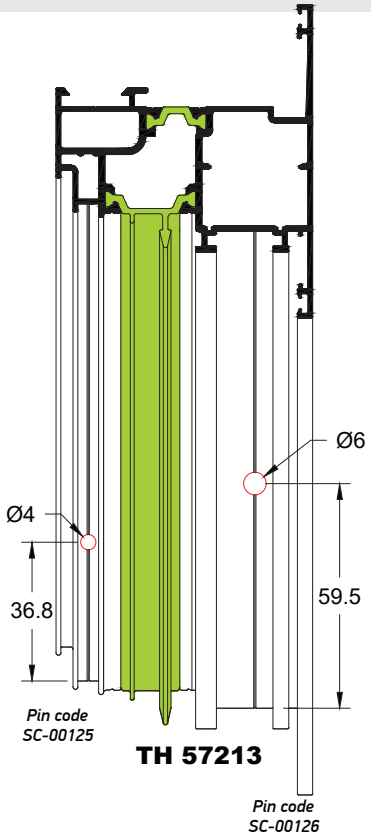

TH 57213

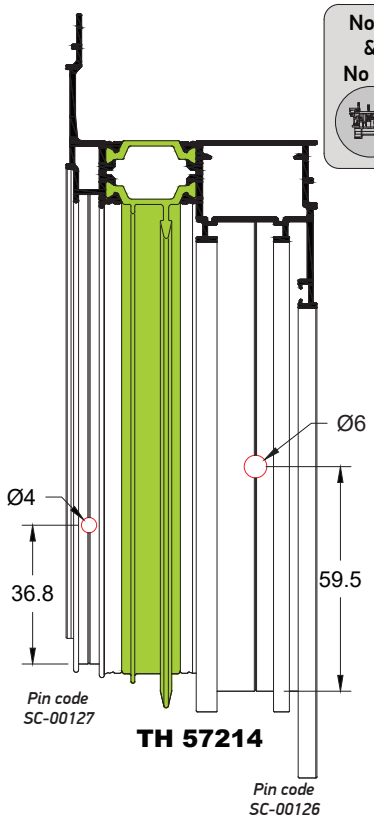

TH 57214

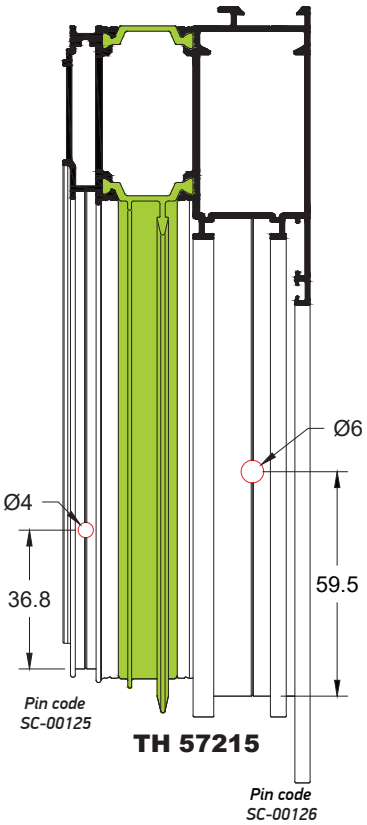

TH 57215

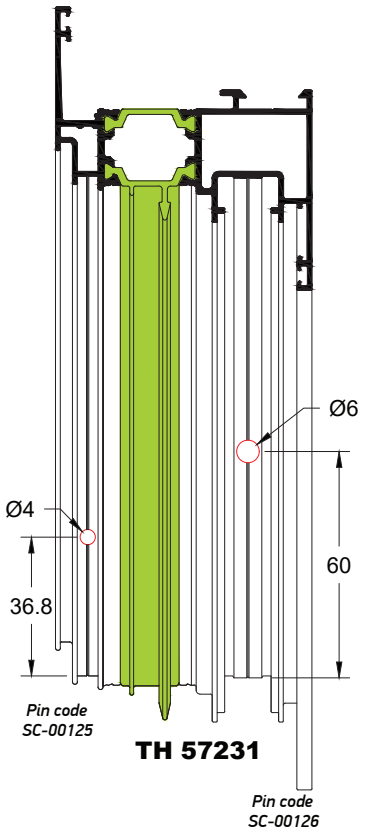

TH 57231

ΚΛΙΜΑΚΑ SCALE 0.5:1

Κατεργασία Προφίλ για Σύνδεση με Καβίλια
Profile's Milling for Joining With Pin

No 7 & No 10

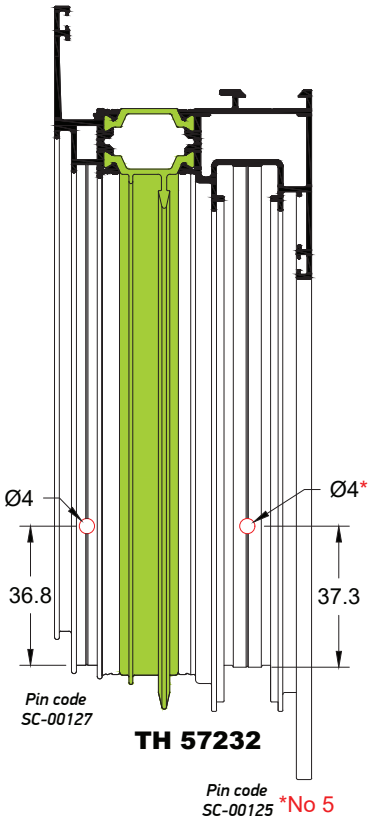

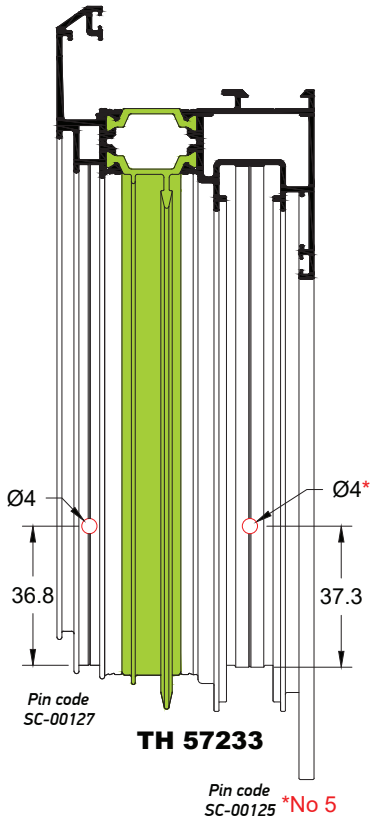

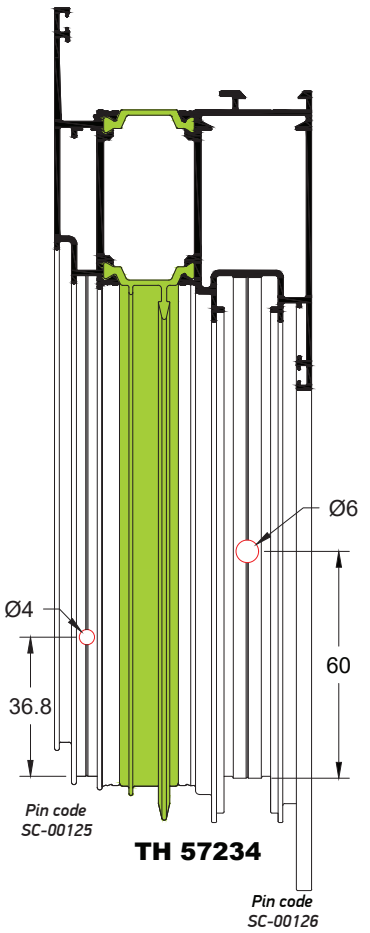

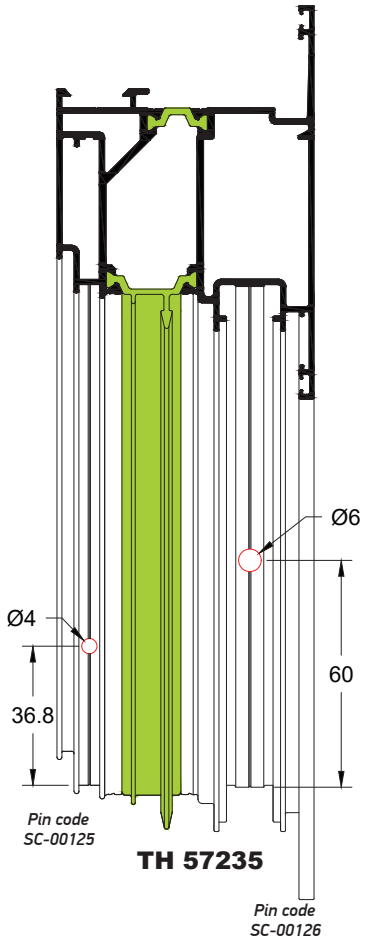

Γωνίες Συνδέσεως (με βίδα & καβίλια) και Γωνίες Ευθυγραμμίσεως
Corner Joints (with screw & pin) and Alignment Corners

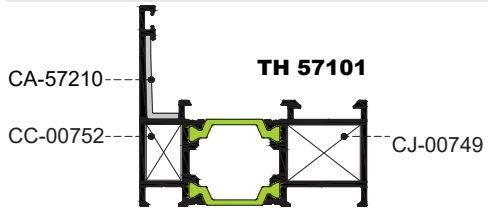

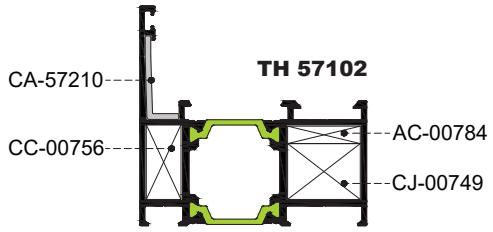

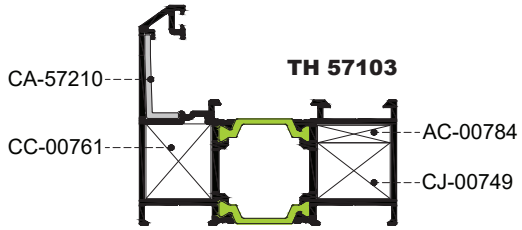

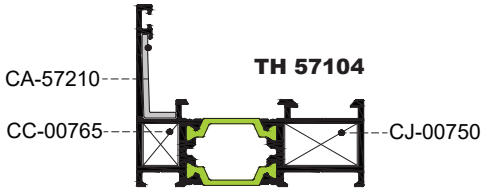

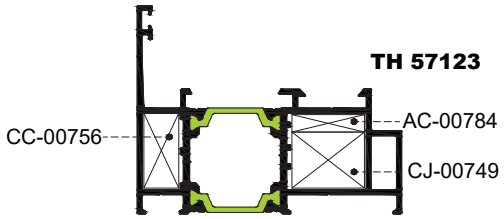

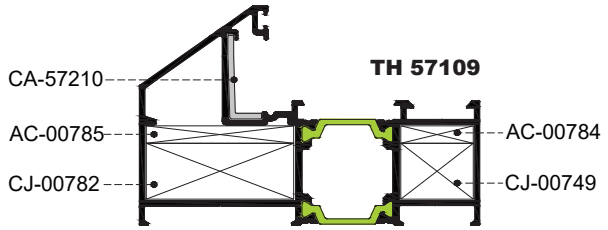

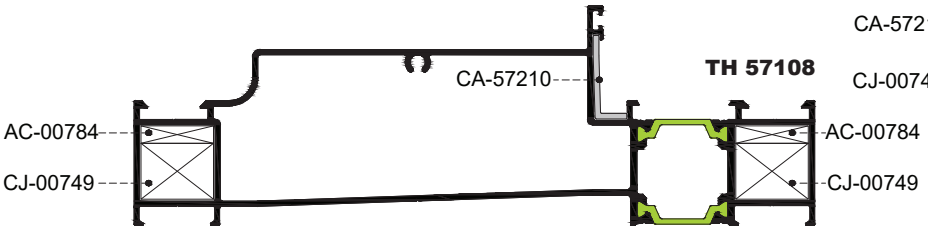

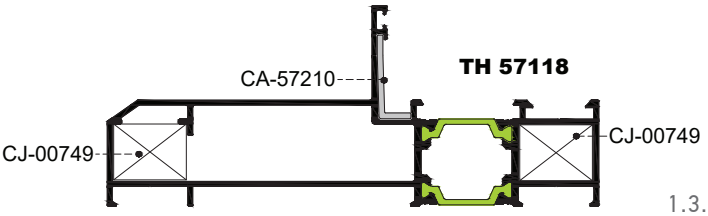

CA-57210	CA-00808
	
CJ-00749	CJ-00782
	
CJ-00750	AC-00784
	
AC-00785	AC-00778
	
CC-00752	CC-00756
	
CC-00761	CC-00765
	
CC-00769	CJ-57740
	

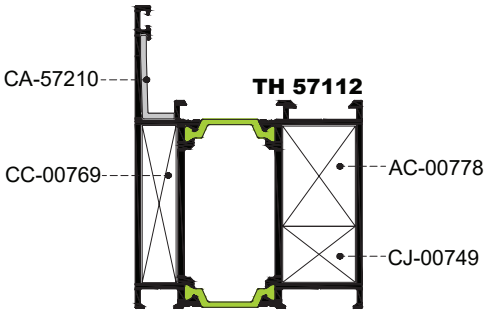

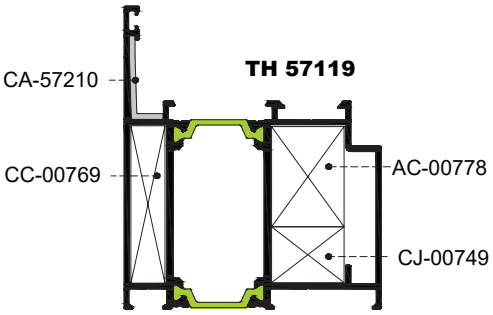

SC-00125	SC-00126

Καβίλιες για γωνίες
(Λεπτομέρειες στις προηγούμενες τέσσερις σελίδες)
Pins for corners
(Details in the four previous pages)

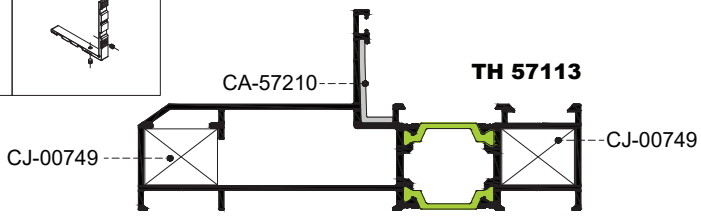

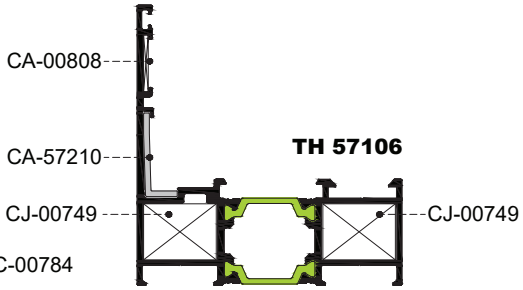

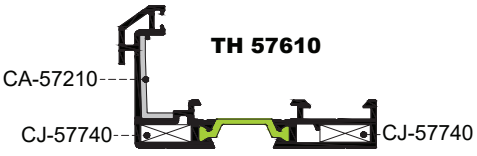

ΚΛΙΜΑΚΑ SCALE 0.5:1

Γωνίες Συνδέσεως (με βίδα & καβίλια) και Γωνίες Ευθυγραμμίσεως
Corner Joints (with screw & pin) and Alignment Corners

TH 57201

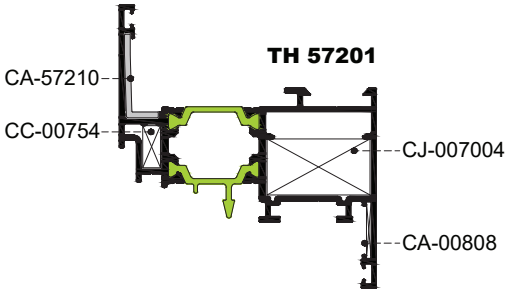

TH 57203

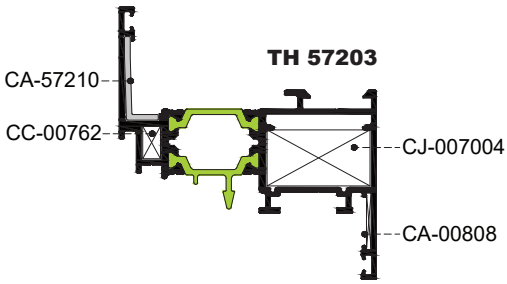

TH 57205

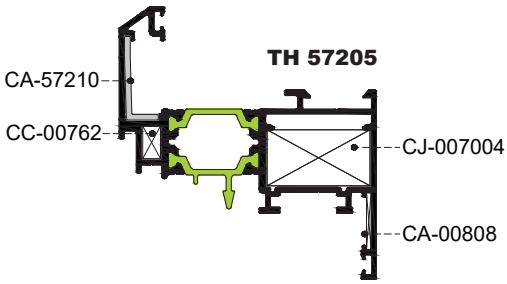

TH 57214

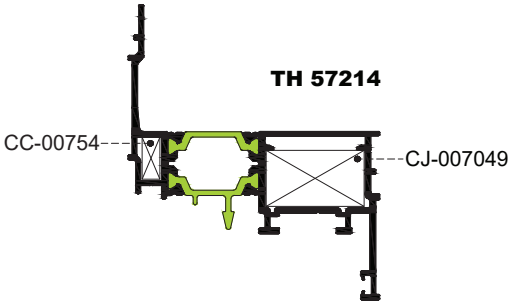

TH 57215

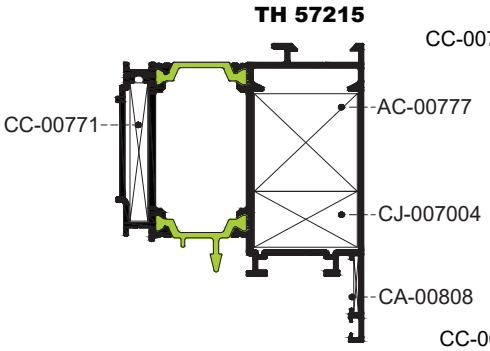

CA-57210	CA-00808
CA-007008	CJ-007004
CJ-006009	AC-00777
CC-00754	CC-00762
CC-00771	CJ-007049
CJ-006010	AC-57786
CJ-006007	

TH 57303

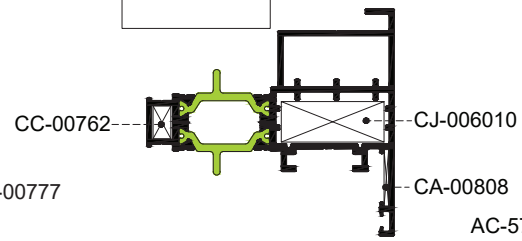

TH 57210

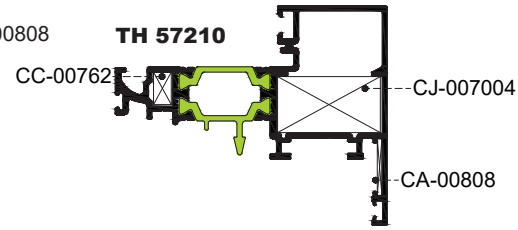

TH 57206

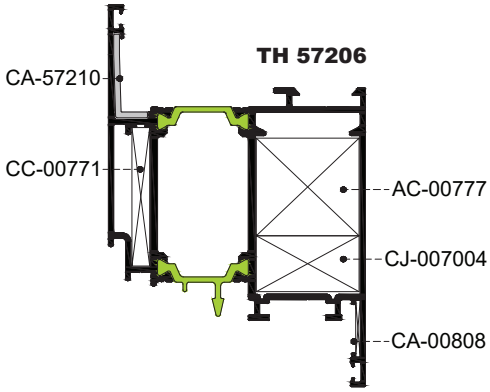

TH 57208

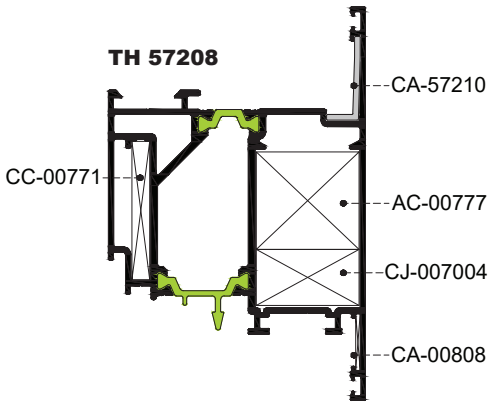

TH 57213

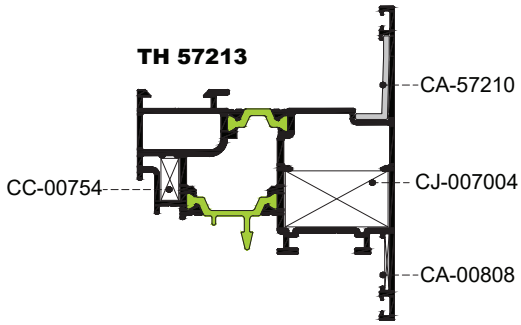

TH 57219

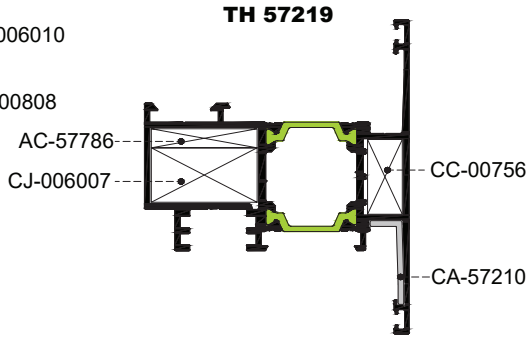

TV 895

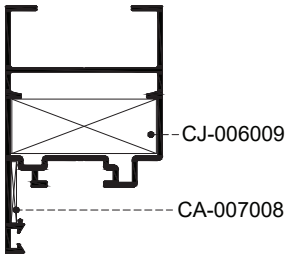

SC-00125	SC-00126	SC-00127

Καβίλιες για γωνίες
(Λεπτομέρειες στις προηγούμενες πέντε σελίδες)
Pins for corners
(Details in the five previous pages)

Γωνίες Συνδέσεως (γωνιάστρας) και Γωνίες Ευθυγραμμίσεως
Corner Joints (crimping corners) and Alignment Corners

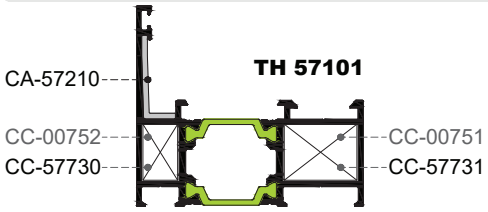

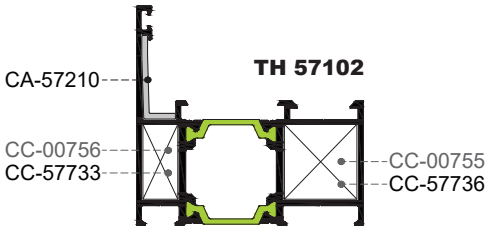

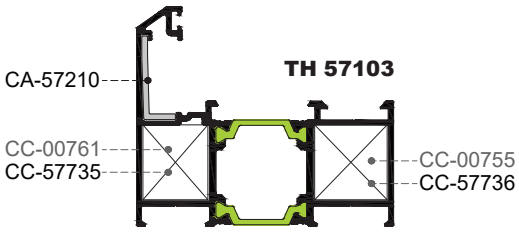

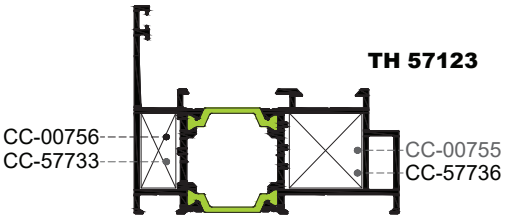

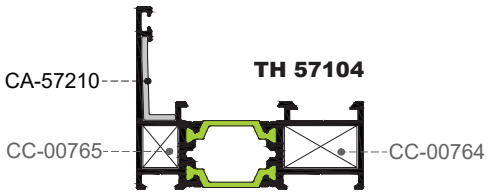

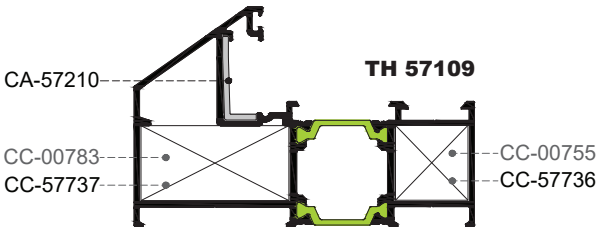

CA-57210	CA-00808
	
CC-00751	CC-00752
	
CC-00755	CC-00756
	
CC-00761	CC-00764
	
CC-00765	CC-00768
	
CC-00769	CC-00776
	
CC-00783	
	

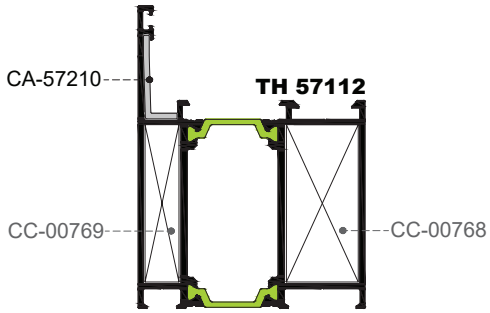

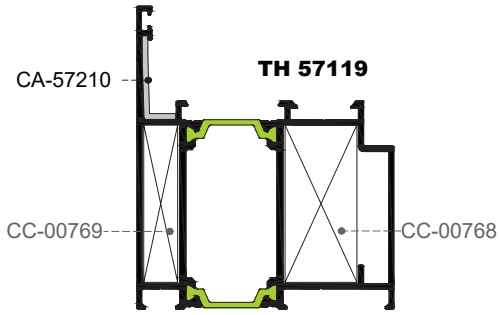

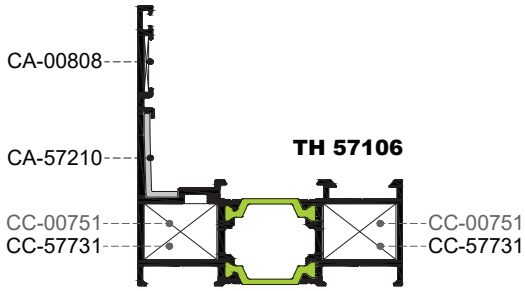

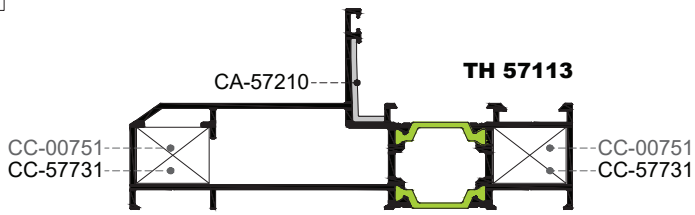

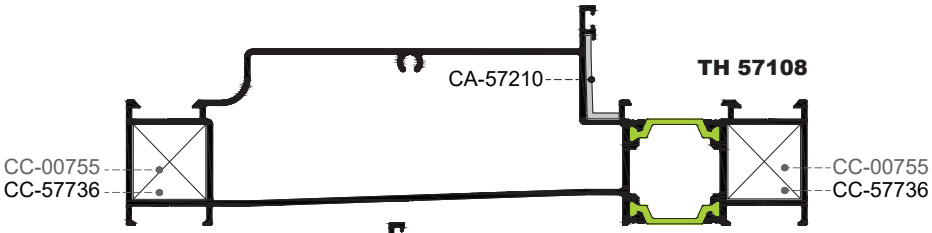

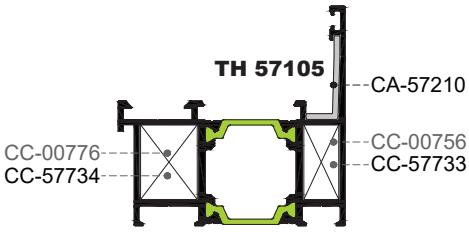

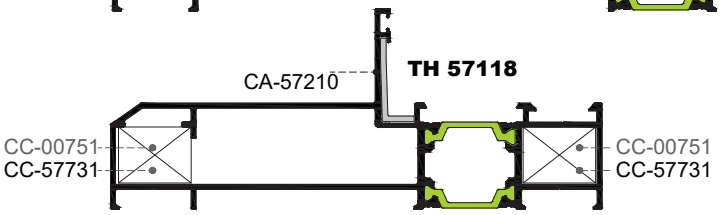

ΚΛΙΜΑΚΑ SCALE 0.5:1

Γωνίες Συνδέσεως (γωνιάστρας) και Γωνίες Ευθυγραμμίσεως
Corner Joints (crimping corners) and Alignment Corners

CA-57210	CA-00808	CC-00753
CC-00754	CC-00762	CC-00763
CC-00770	CC-00771	CC-00772
CC-00775	CC-57738 (GU-ROTO) CC-57739 (SIEGENIA)	

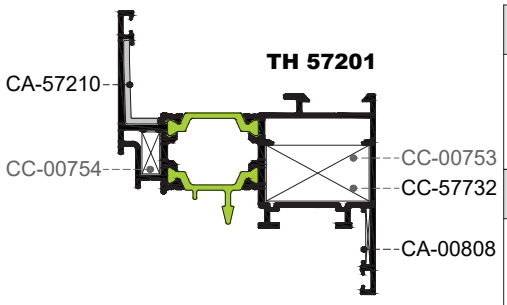

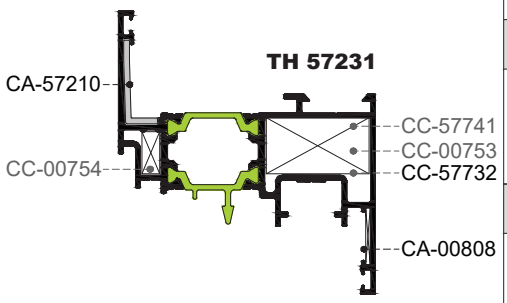

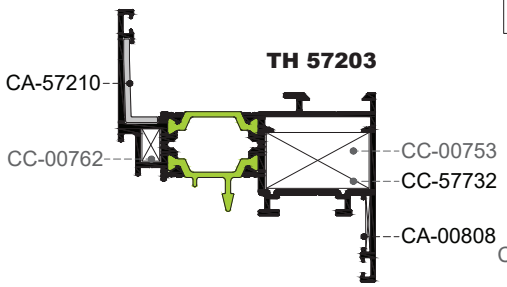

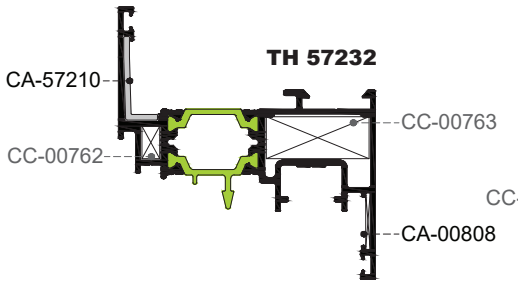

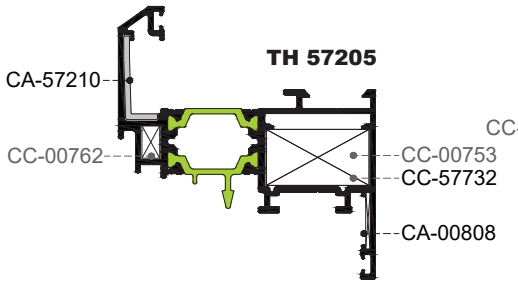

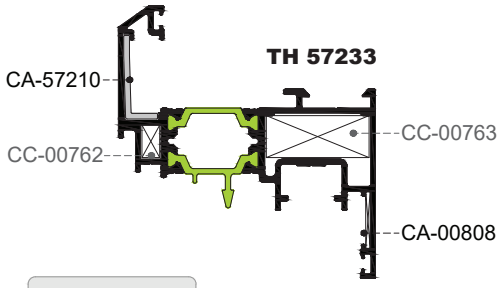

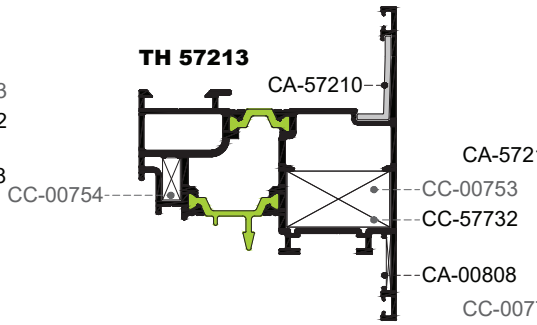

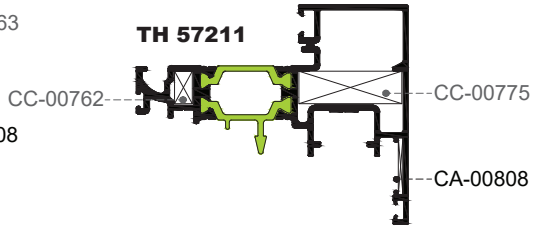

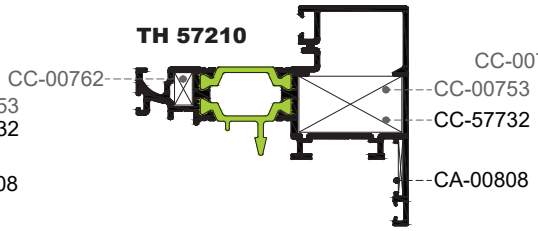

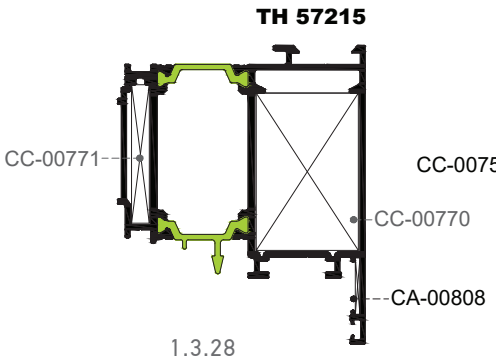

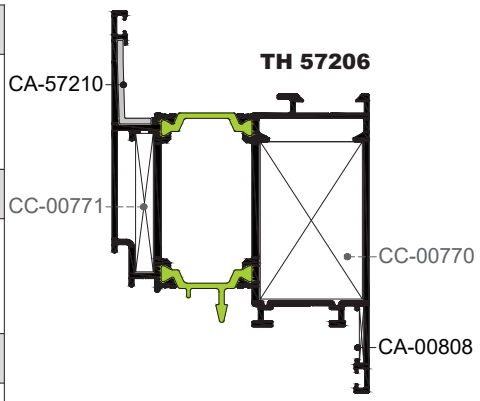

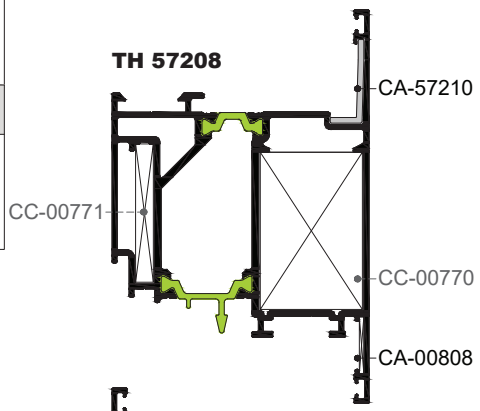

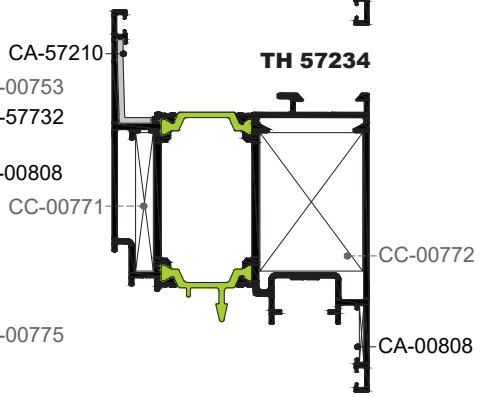

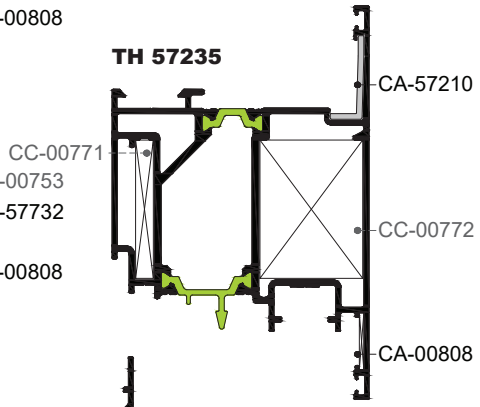

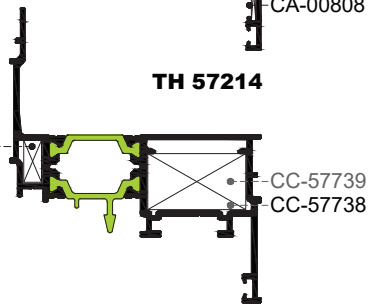

ΚΛΙΜΑΚΑ SCALE 0.5:1

Απορροή Υδάτων Κάσας
Water Drainage for Frame

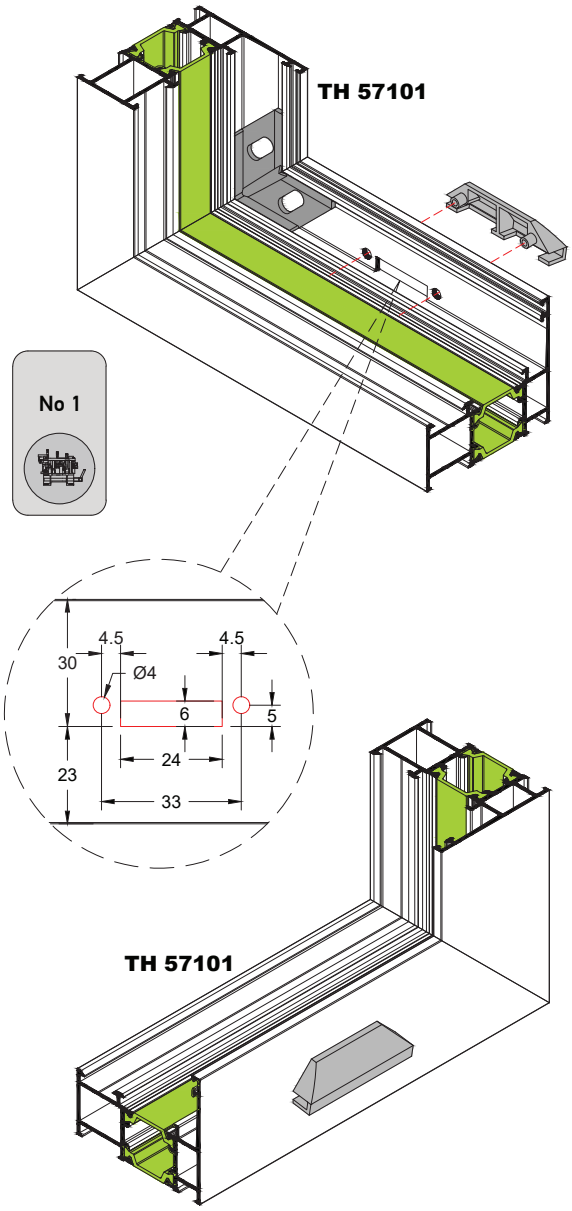

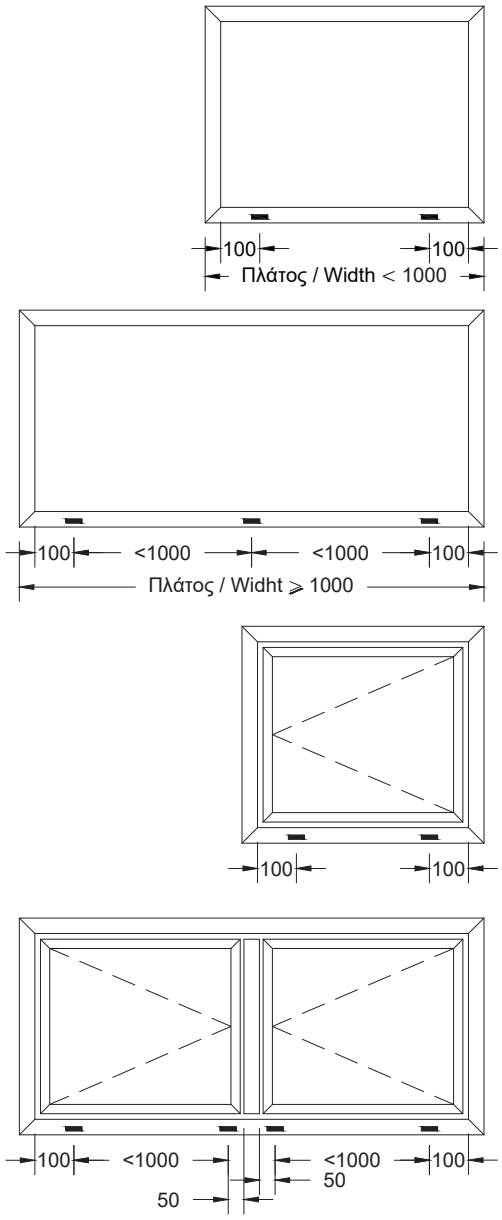

Χαντρώνουμε την κάσα στο πρεσσάκι, δημιουργώντας τους νεροχύτες για την απορροή των υδάτων. Στα ανοίγματα των νεροχυτών τοποθετούμε πλαστικές τάπες οι οποίες περιορίζουν την άμεση εισροή του αέρα και συμβάλουν στην ομαλή απορροή του νερού.
Cut the frame at the punching machine, in order to create drainage openings. Also install the appropriate plastic covers for better water drainage.

Ο αριθμός απορροών εξαρτάται πάντοτε από το πλάτος και το είδος του κουφώματος. Στα σχήματα επάνω φαίνεται ο ελάχιστος αριθμός απορροών σε ένα κούφωμα.
Refer to the drawings above for minimum number of drainage slots depending on the width and the frame typology.

Το χάντρωμα νεροχύτη για τις κάσες TH 57108, TH 57109 & TH 57113 γίνεται με την καλίμπρα DP-00133
For profiles TH 57108, TH 57109 & TH 57113 the milling for drainage it's done with the drilling guide DP-00133

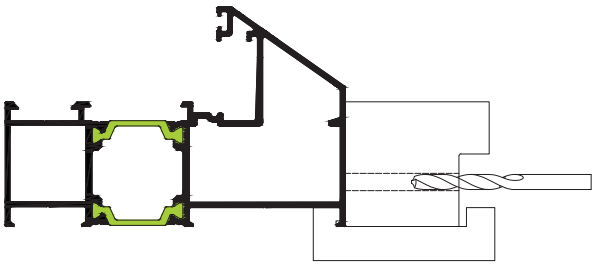

Απορροή Υδάτων Φύλλου
Water Drainage for Sash

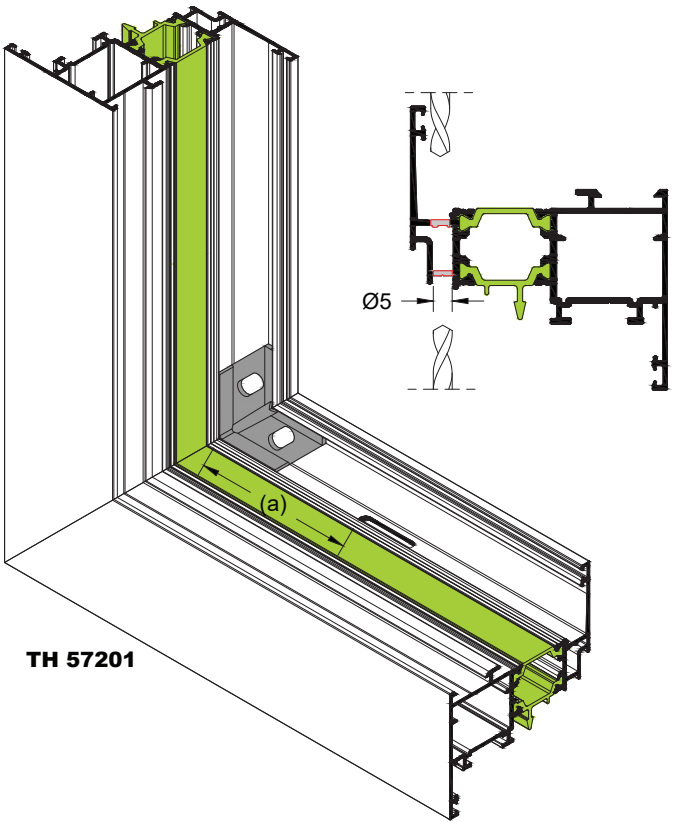

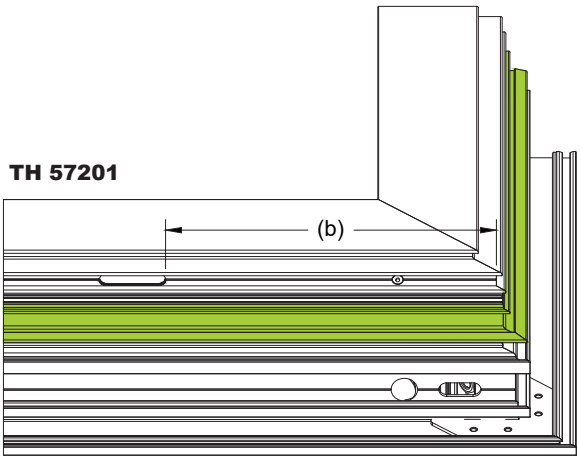

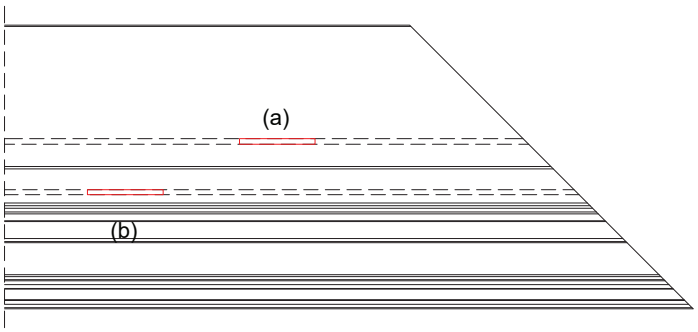

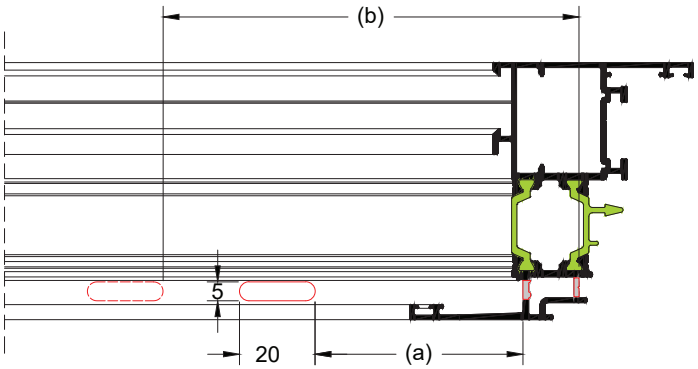

	TH 57201, TH 57231, TH 57203, TH 57205, TH 57210, TH 57211, TH 57232, TH 57233	TH 57206, TH 57208, TH 57234, TH 57235
a	55	60
b	147	181

ΚΛΙΜΑΚΑ SCALE 0.5:1

Κατεργασία Χωρισμάτων
Transom Milling

Κατεργασία με ξελουριστικό δίσκο
Milling with
MC-57416

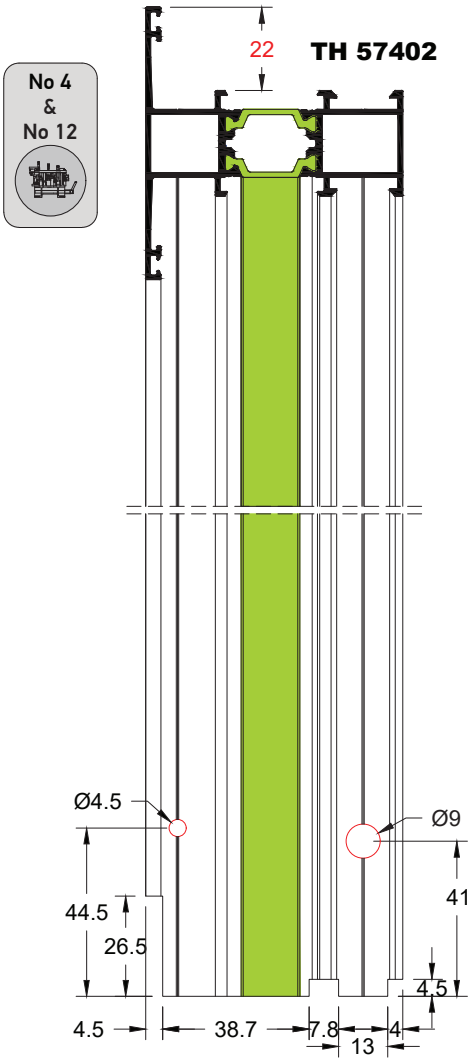

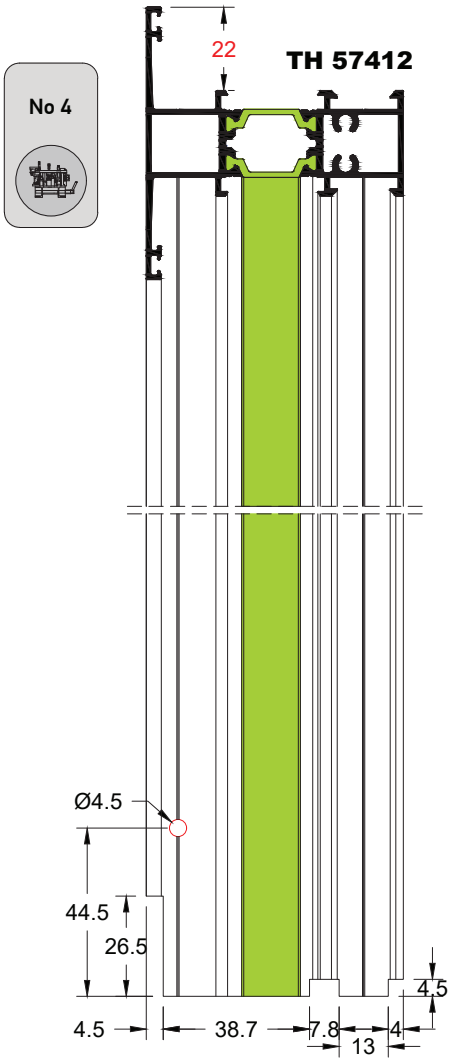

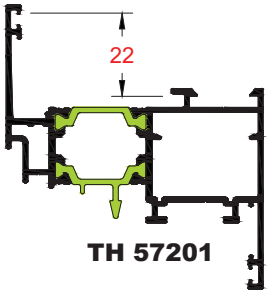

ΚΛΙΜΑΚΑ SCALE 0.5:1

Κατεργασία Χωρισμάτων
Transom Milling

Κατεργασία με ξελουριστικό δίσκο
Milling with
MC-57414

No 4,No8
&
No 12

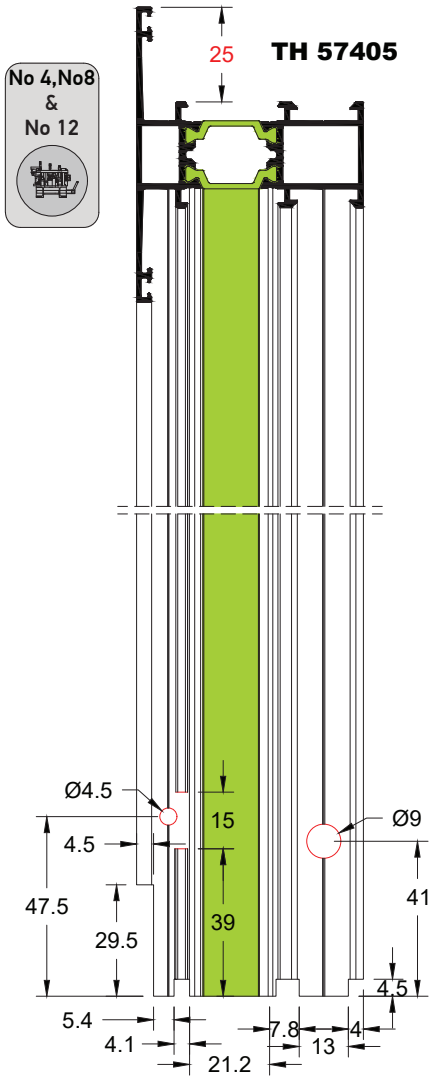

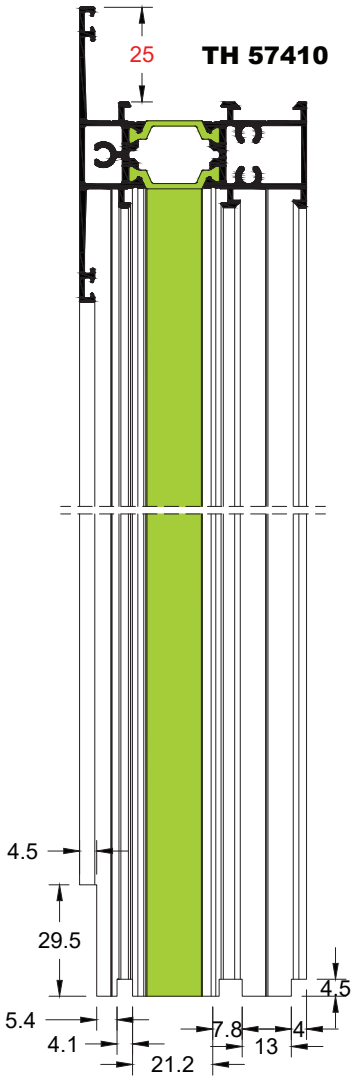

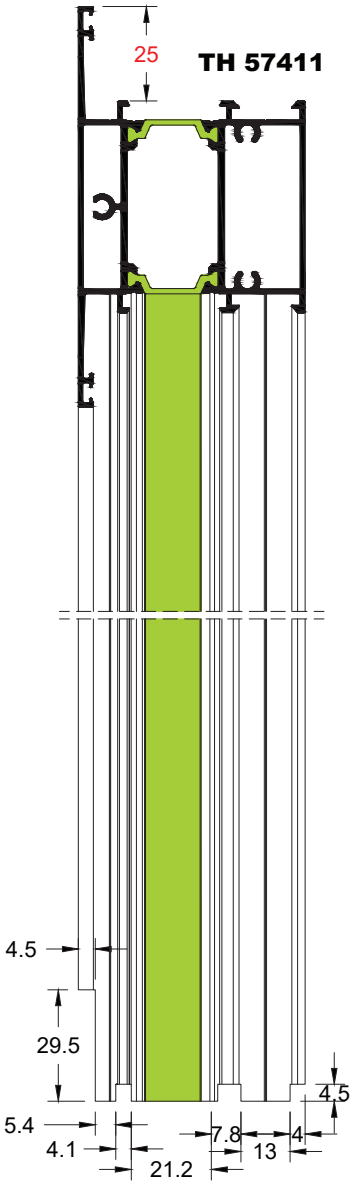

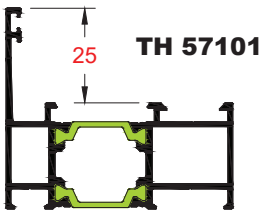

ΚΛΙΜΑΚΑ SCALE 0.5:1

Κατεργασία Χωρισμάτων
Transom Milling

Κατεργασία με ξελουριστικό δίσκο
Milling with
MC-57415

Κατεργασία με ξελουριστικό δίσκο
Milling with
MC-57417

No 4,No8 & No 12

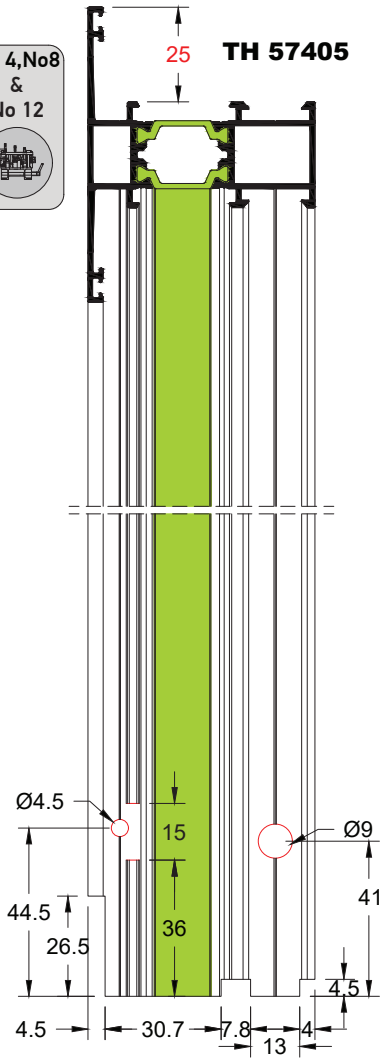

No 4 & No 8

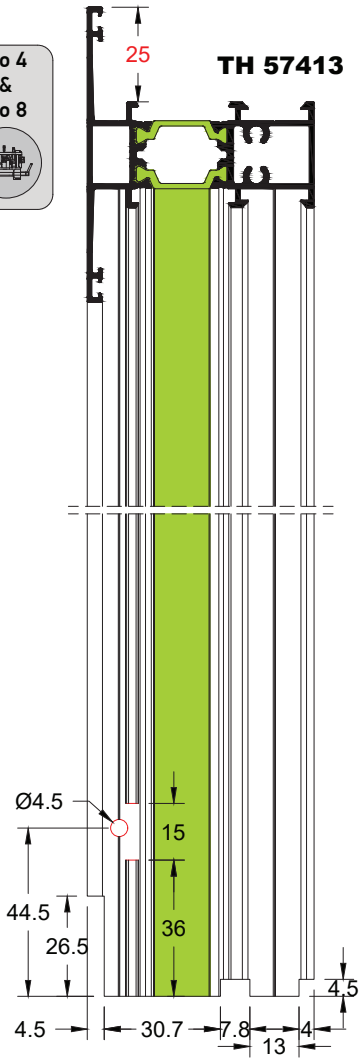

No 4 & No 12

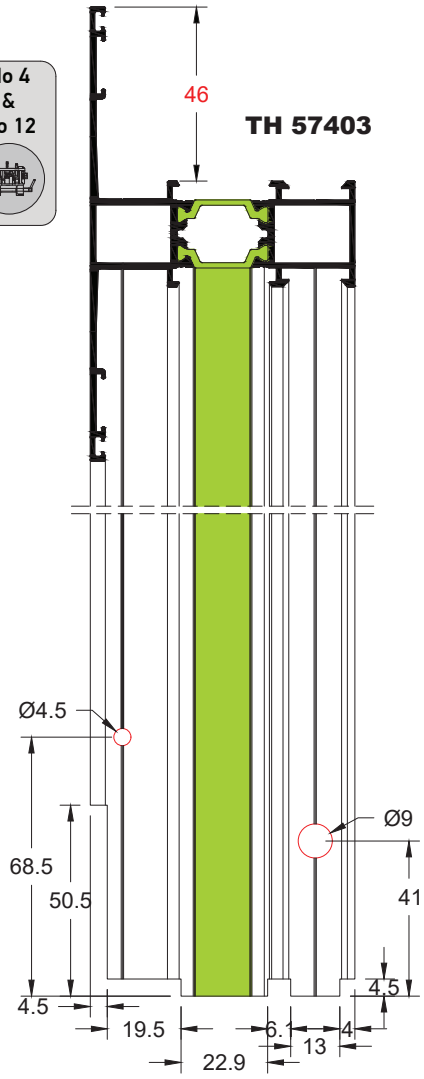

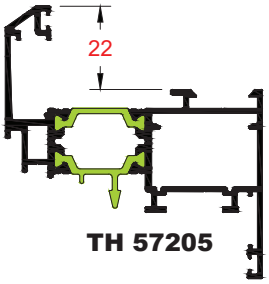

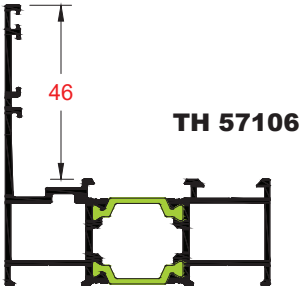

ΚΛΙΜΑΚΑ SCALE 0.5:1

Συνδυασμοί Κάσα-Φύλλο-Χώρισμα
Frame-Sash-Transom Combination

ΚΩΔΙΚΟΣ ΚΑΣΑΣ / FRAME CODE	TH-57101	TH-57102	TH-57103	TH-57104	TH-57105	TH-57108	TH-57109	TH-57112	TH-57113	TH-57118	TH-57119
ΚΩΔΙΚΟΣ ΧΩΡΙΣΜΑΤΟΣ / TRANSOM CODE											
TH-57402	-	-	-	-	-	-	-	-	-	-	-
TH-57405	●	●	●	●	●	●	●	●	●	●	●
TH-57406	●	●	●	●	●	●	●	●	●	●	●
TH-57410	●	●	●	●	●	●	●	●	●	●	●
TH-57411	●	●	●	●	●	●	●	●	●	●	●
TH-57412	-	-	-	-	-	-	-	-	-	-	-
TH-57413	●	●	●	●	●	●	●	●	●	●	●

ΚΩΔΙΚΟΣ ΦΥΛΛΟΥ / SASH CODE	TH-57201	TH-57203	TH-57205	TH-57206	TH-57208	TH-57213	TH-57231	TH-57232	TH-57233	TH-57234	TH-57235
ΚΩΔΙΚΟΣ ΧΩΡΙΣΜΑΤΟΣ / TRANSOM CODE											
TH-57402	●	●	-	●	●	●	●	●	-	●	●
TH-57405	-	-	●	-	-	-	-	-	●	-	-
TH-57406	-	-	●	-	-	-	-	-	●	-	-
TH-57410	-	-	-	-	-	-	-	-	-	-	-
TH-57411	-	-	-	-	-	-	-	-	-	-	-
TH-57412	●	●		●	-	-	●	●	-	●	-
TH-57413	-	-	●	-	-	-	-	-	●	-	-

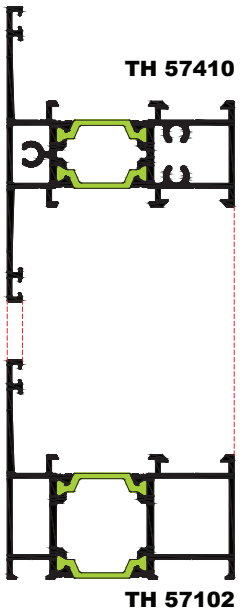

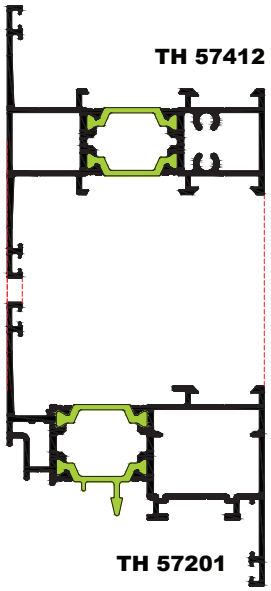

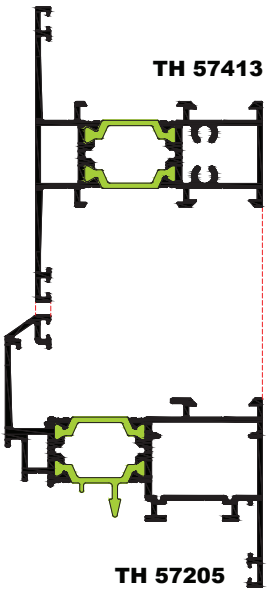

Οδηγίες Τοποθέτησης Χωρίσματος
Instructions for Transom Assembling

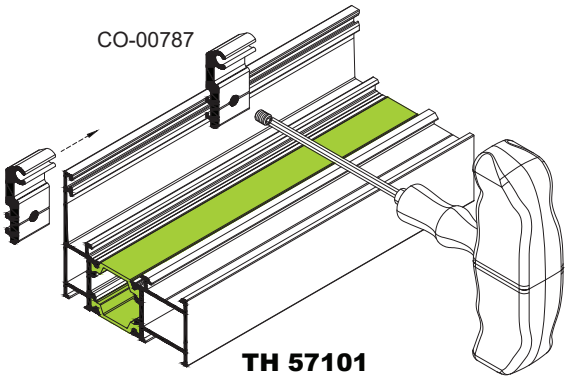

ΒΗΜΑ 1
Συρταρώνουμε τον σύνδεσμο CO-00787 και C0-007010 και βιδώνουμε όπως στο σχήμα.

STEP 1
Slide the connectors CO-00787 and C0-007010 into the frame and tighten as shown.

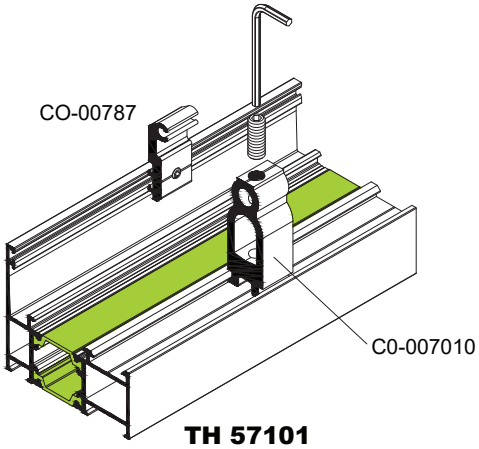

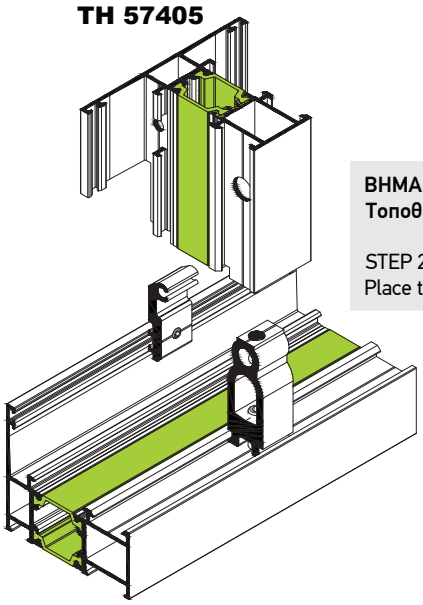

ΒΗΜΑ 2
Τοποθετούμε το χώρισμα.

STEP 2
Place the transom.

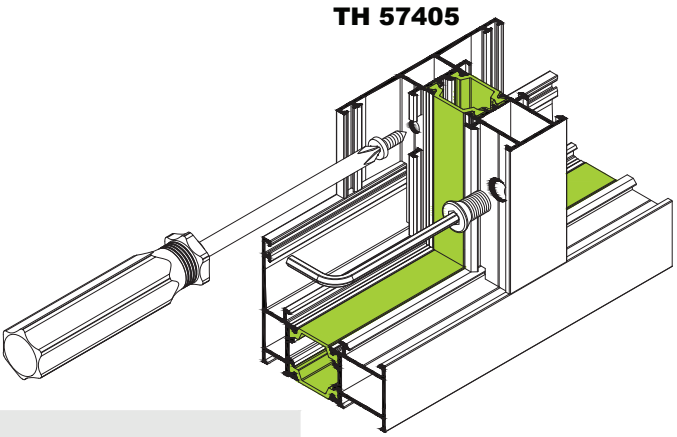

ΒΗΜΑ 3
Τέλος, βιδώνουμε πρώτα τον σύνδεσμο CO-00787 και έπειτα τον CO-007010.

STEP 3
Finally, tighten first CO-00787 and then the C0-007010 connectors.

Ξενύχιασμα Φύλλου
Rod Insertion for European groove Sashes

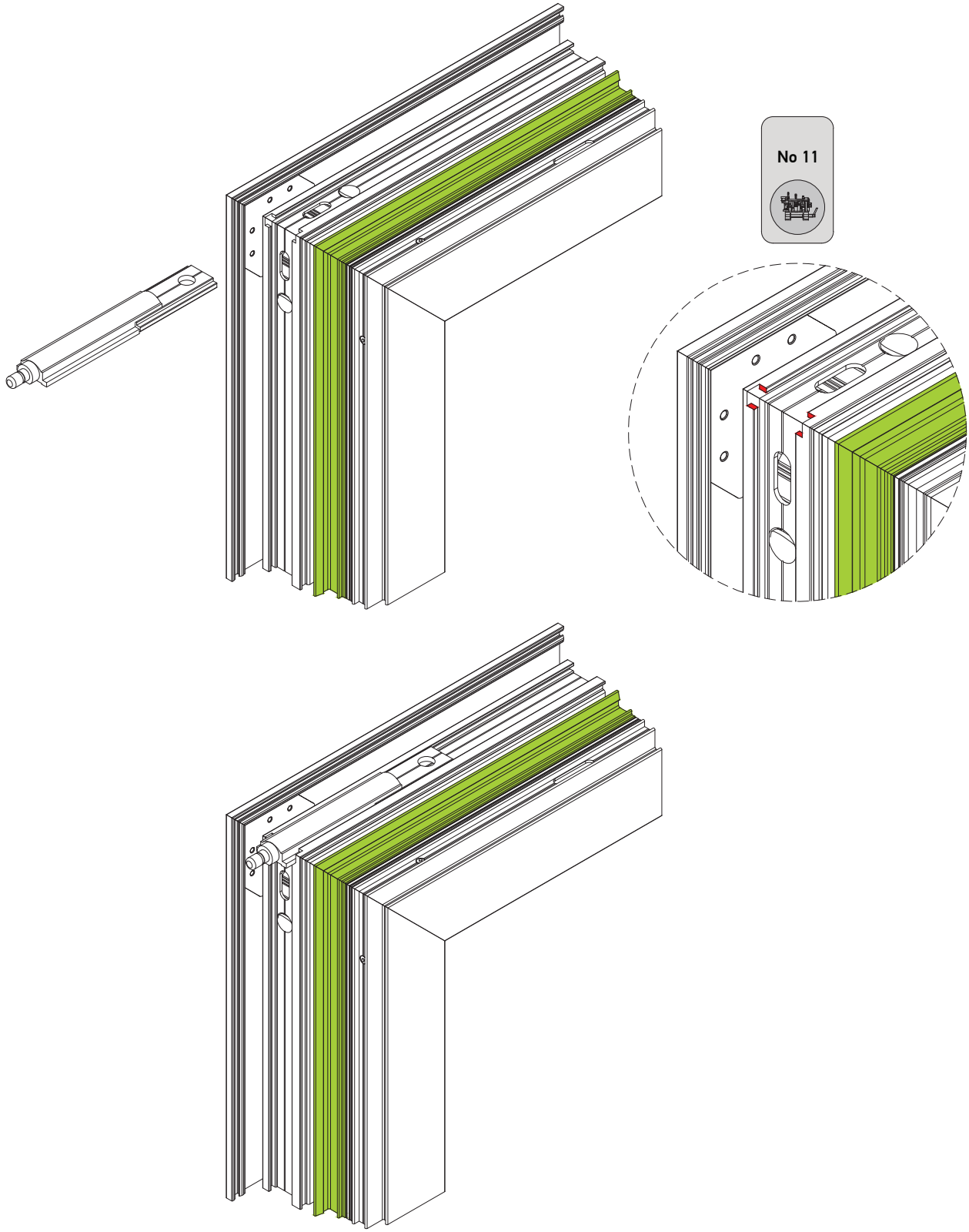

Μηχανισμός Κλειδώματος G.U. & ROTO (περιμετρικός)
Locking Mechanism for G.U. & ROTO (ALU 16 groove)

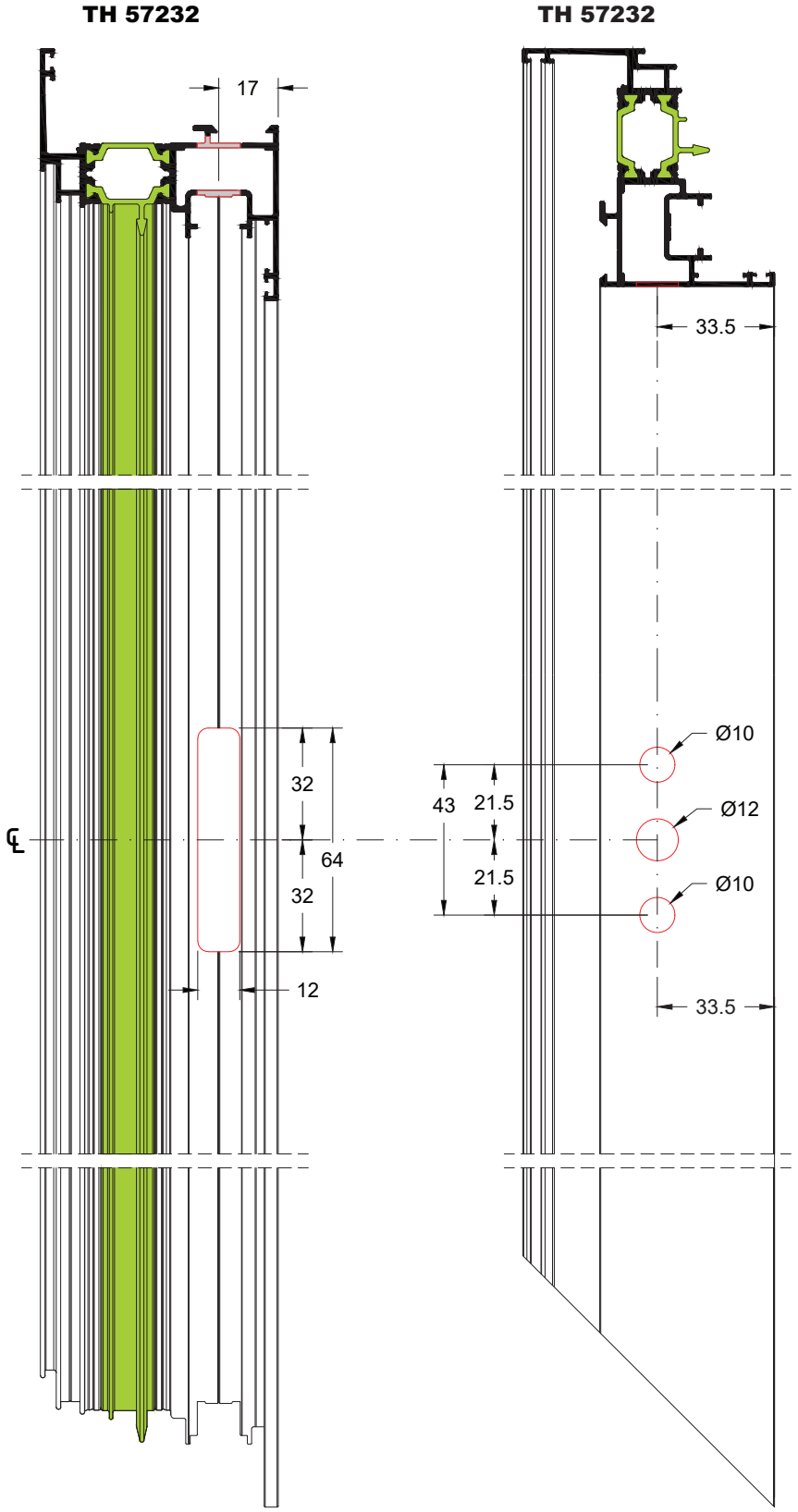

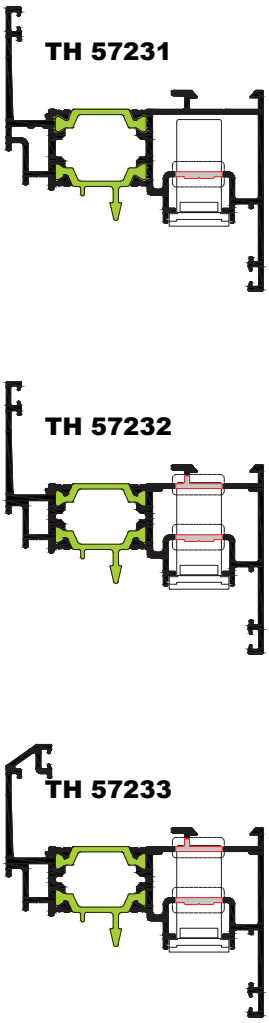

ΚΛΙΜΑΚΑ SCALE 0.5:1

Μηχανισμός Κλειδώματος G.U. & ROTO (Camera Europea)
Locking Mechanism for G.U. & ROTO (European Groove)

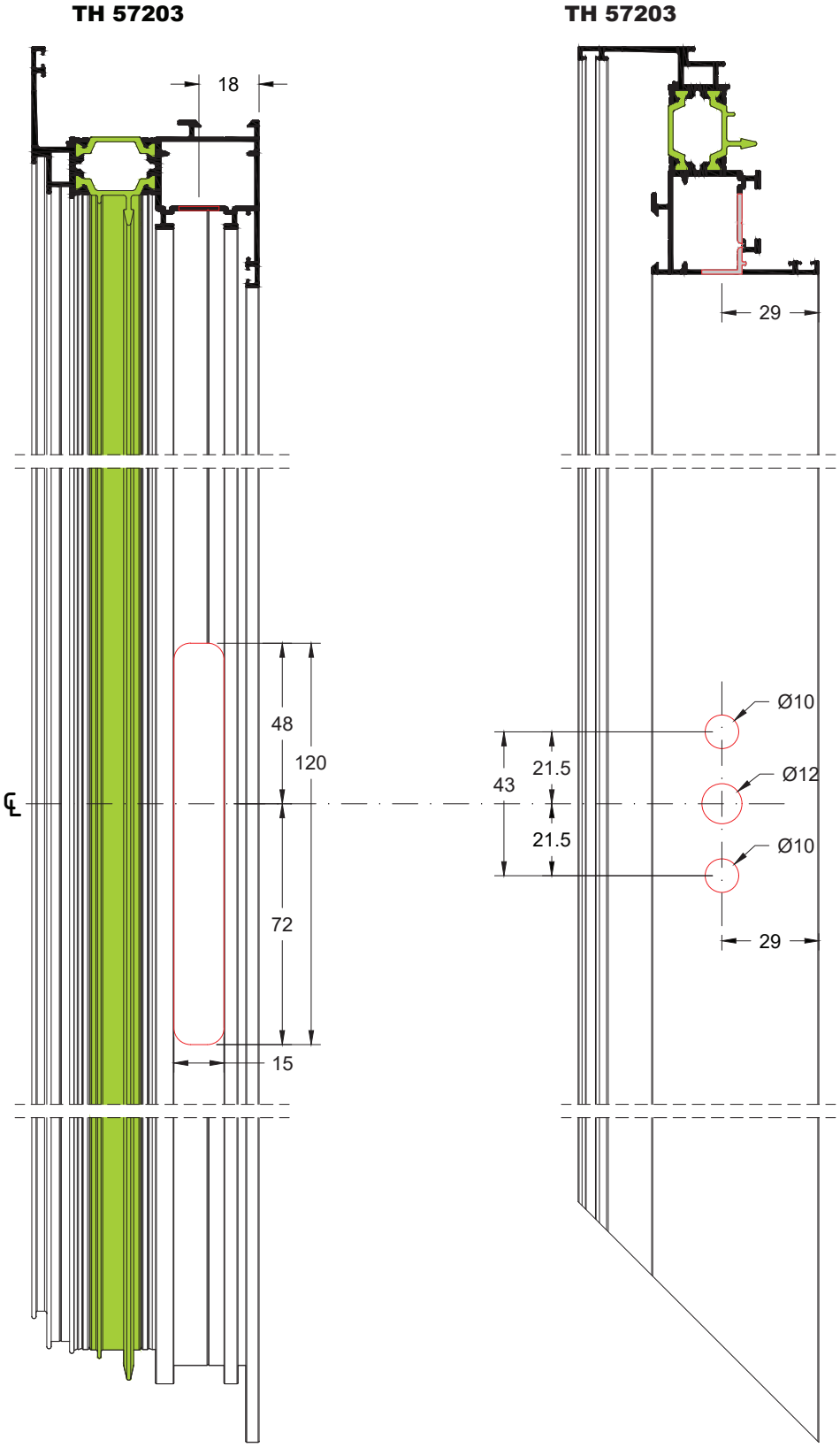

ΚΛΙΜΑΚΑ SCALE 0.5:1

Μηχανισμός Κλειδώματος STAC (Camera Europea)
Locking Mechanism for STAC (European Groove)

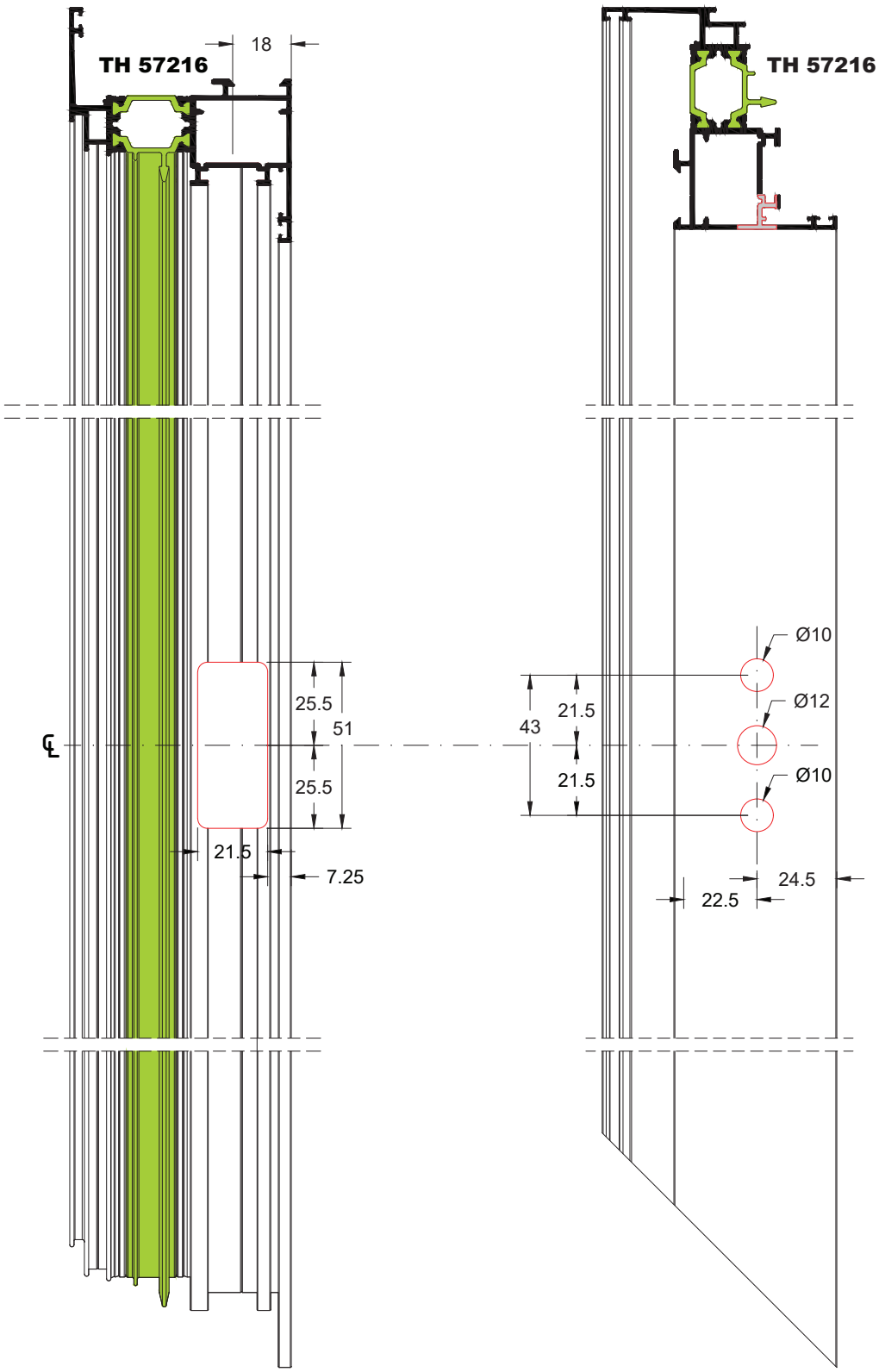

ΚΛΙΜΑΚΑ SCALE 0.5:1

Κατεργασία Φύλλου για Τοποθέτηση Σπανιολέτας
Milling on Sash Profile for Chremone Bolt Installation

No 2

TH 57210

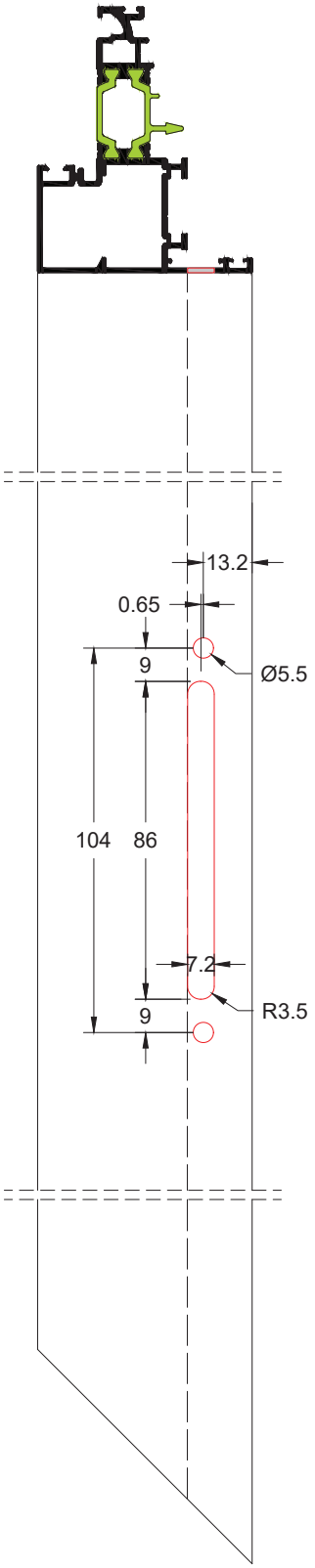

TH 57201

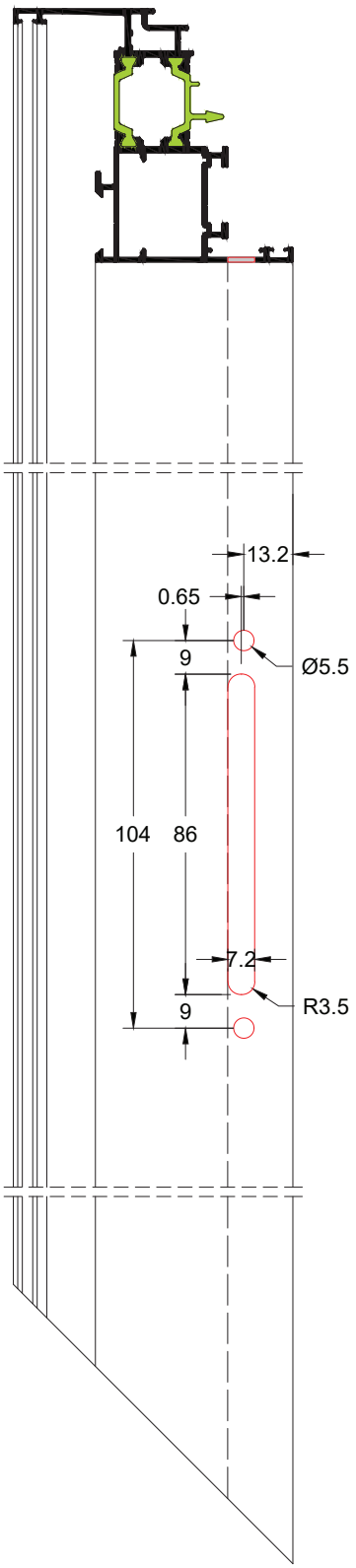

ΚΛΙΜΑΚΑ SCALE 0.5:1

Μηχανισμός Κλειδώματος GIESSE για Προβαλλόμενο Παράθυρο (CK-00503)
GIESSE Locking Mechanism for Outward Opening Window (CK-00503)

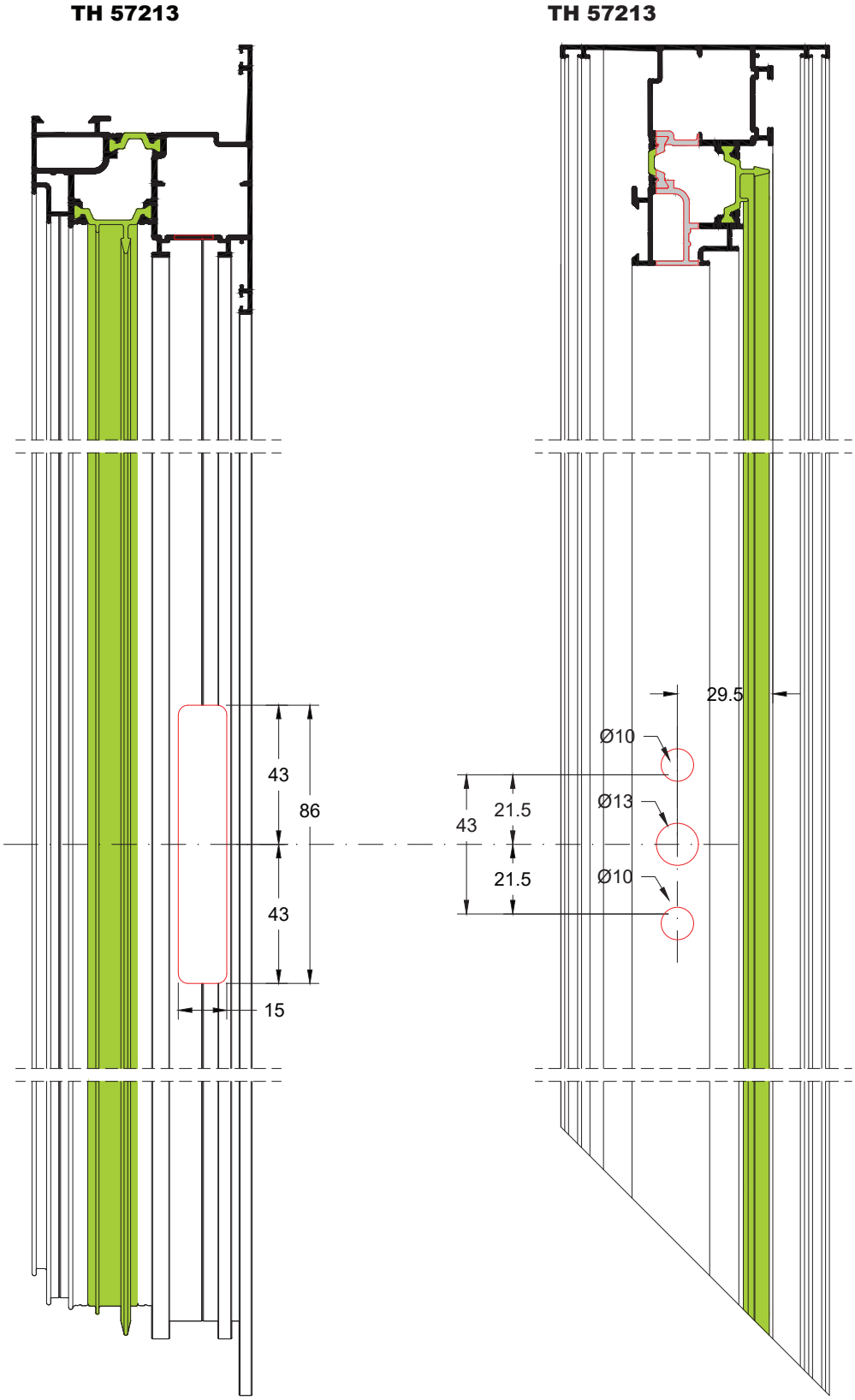

ΚΛΙΜΑΚΑ SCALE 0.5:1

Μηχανισμός Κλειδώματος G.U για Περιστρεφόμενο Παράθυρο (OL-57931)
G.U Locking Mechanism for Pivot Window (OL-57931)

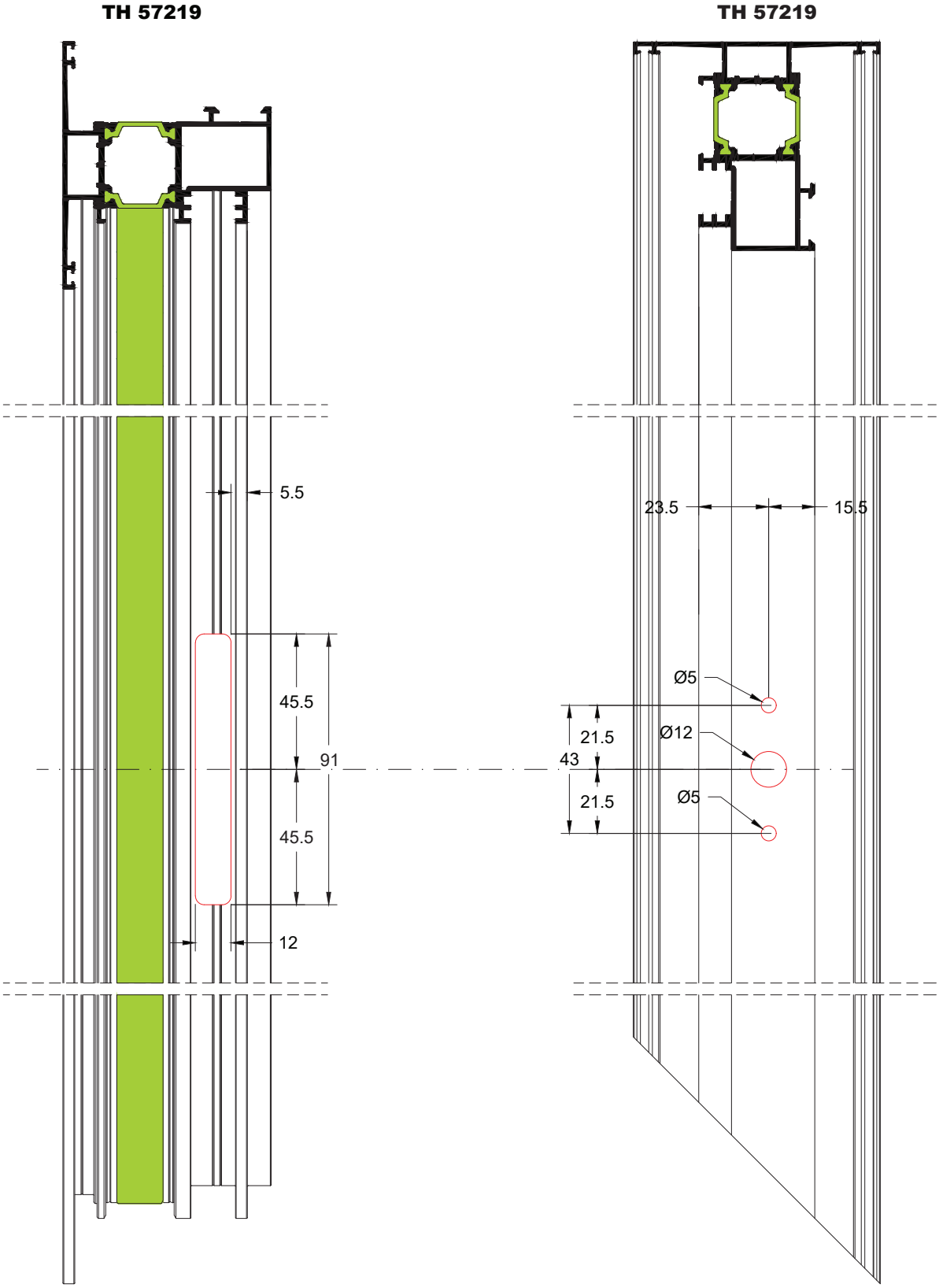

ΚΛΙΜΑΚΑ SCALE 0.5:1

Στενή Σπανιολέτα Κλειδώματος Φύλλου Πατζουριού
Narrow Cremone Bolt for Shutter Sash

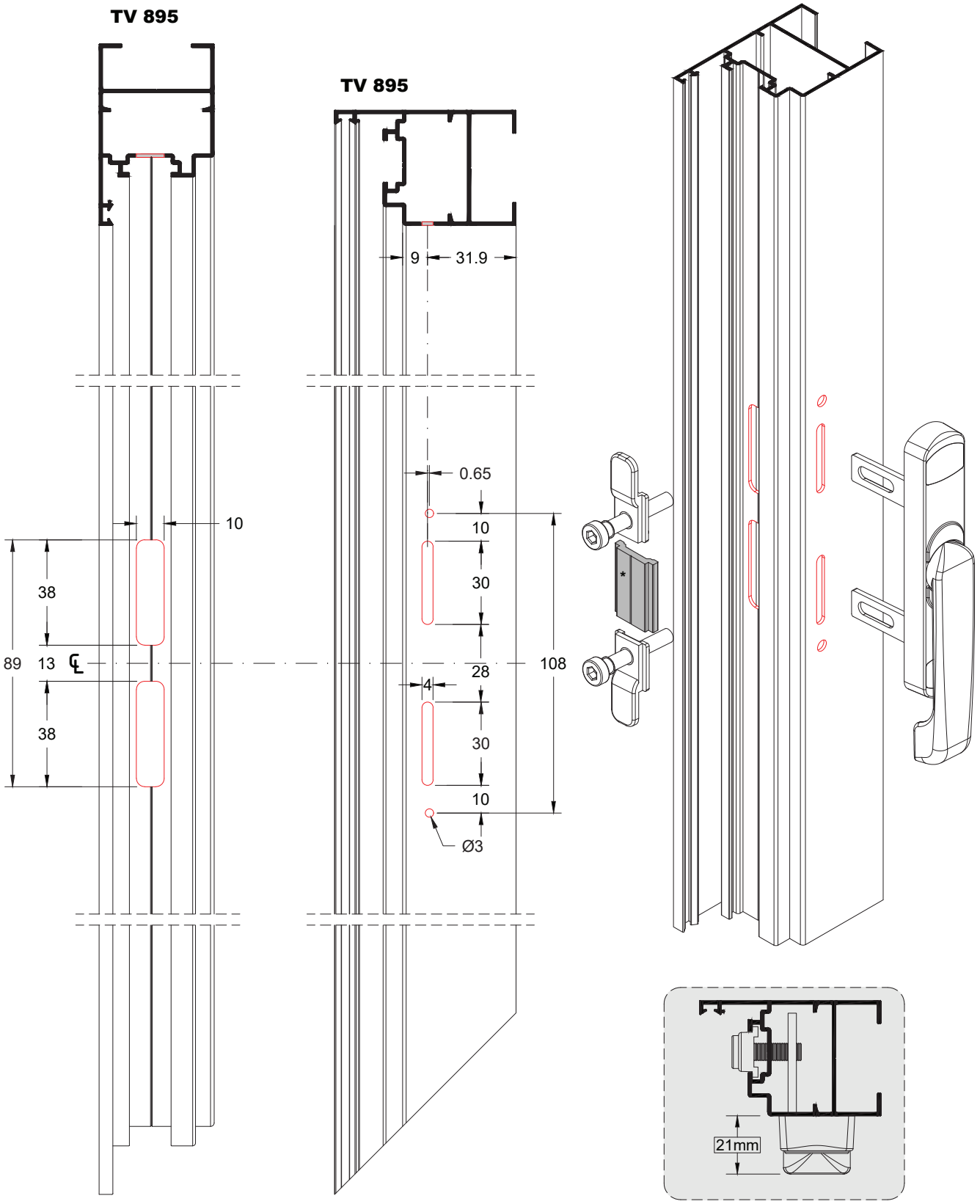

Κωδικός / Code
CK-00505

*Για την απόκρυψη της κατεργασίας του φύλλου κατά την ανοιχτή θέση του, έχουμε φροντίσει και έχουμε περάσει ενδιάμεσα στο κίτ κλειδώματος ένα κομμάτι ντίζας μήκους 30mm.
*To hide the milling of sash in the open position, we should have inserted 30mm rod between locking kit.

ΚΛΙΜΑΚΑ / SCALE 0.5:1

Κατεργασία Φύλλου για Τοποθέτηση Κλειδαριάς σε Camera Europea (OL-00501 / OL-00502)
Sash Milling for Lock Mechanism with European Groove (OL-00501 / OL-00502)

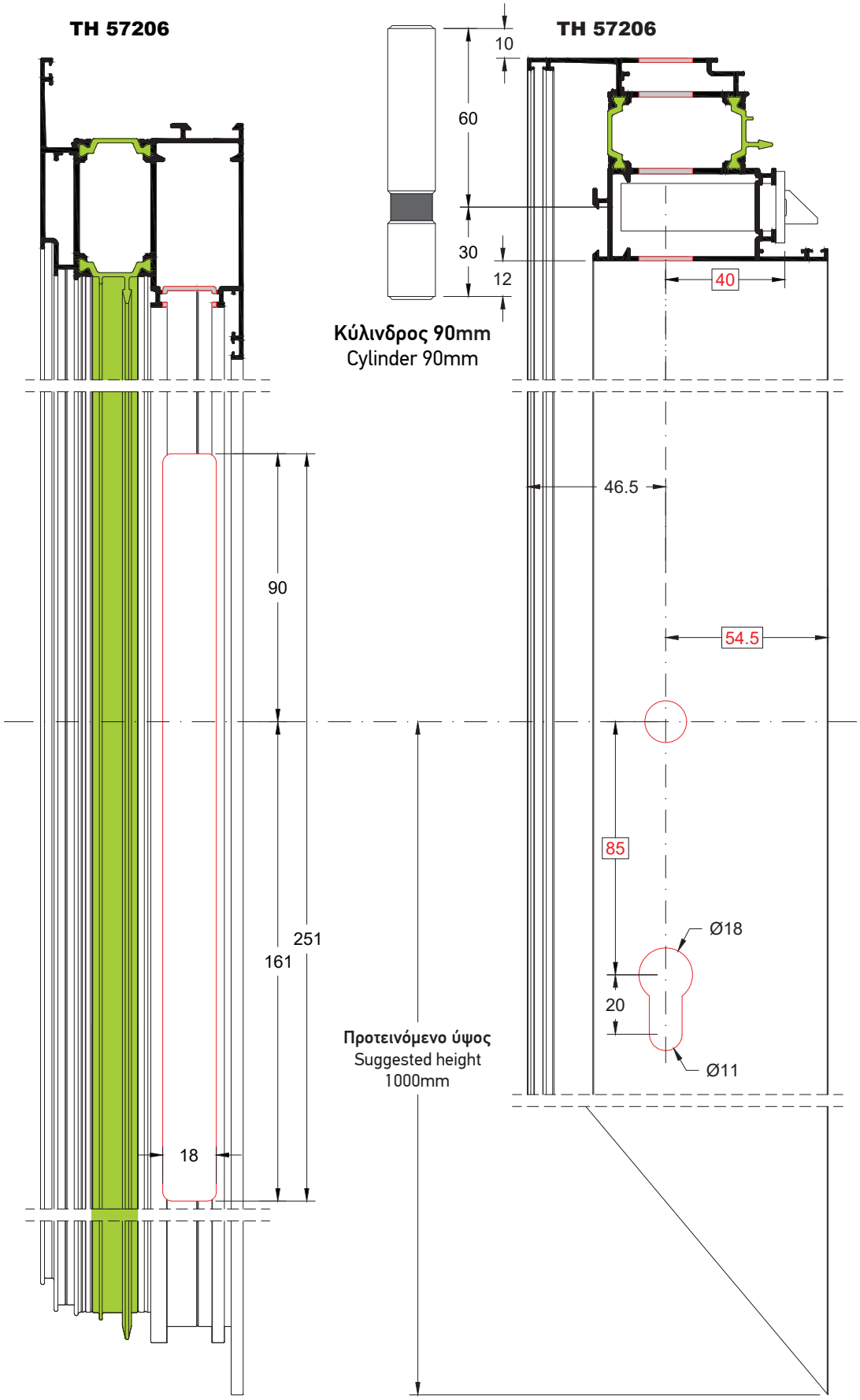

ΚΛΙΜΑΚΑ SCALE 0.5:1

Κατεργασία Φύλλου για Τοποθέτηση Κλειδαριάς σε περιμετρικό (OL-57916 / OL-57917)
Sash Milling for Lock Mechanism with ALU 16 groove (OL-57916 / OL-57917)

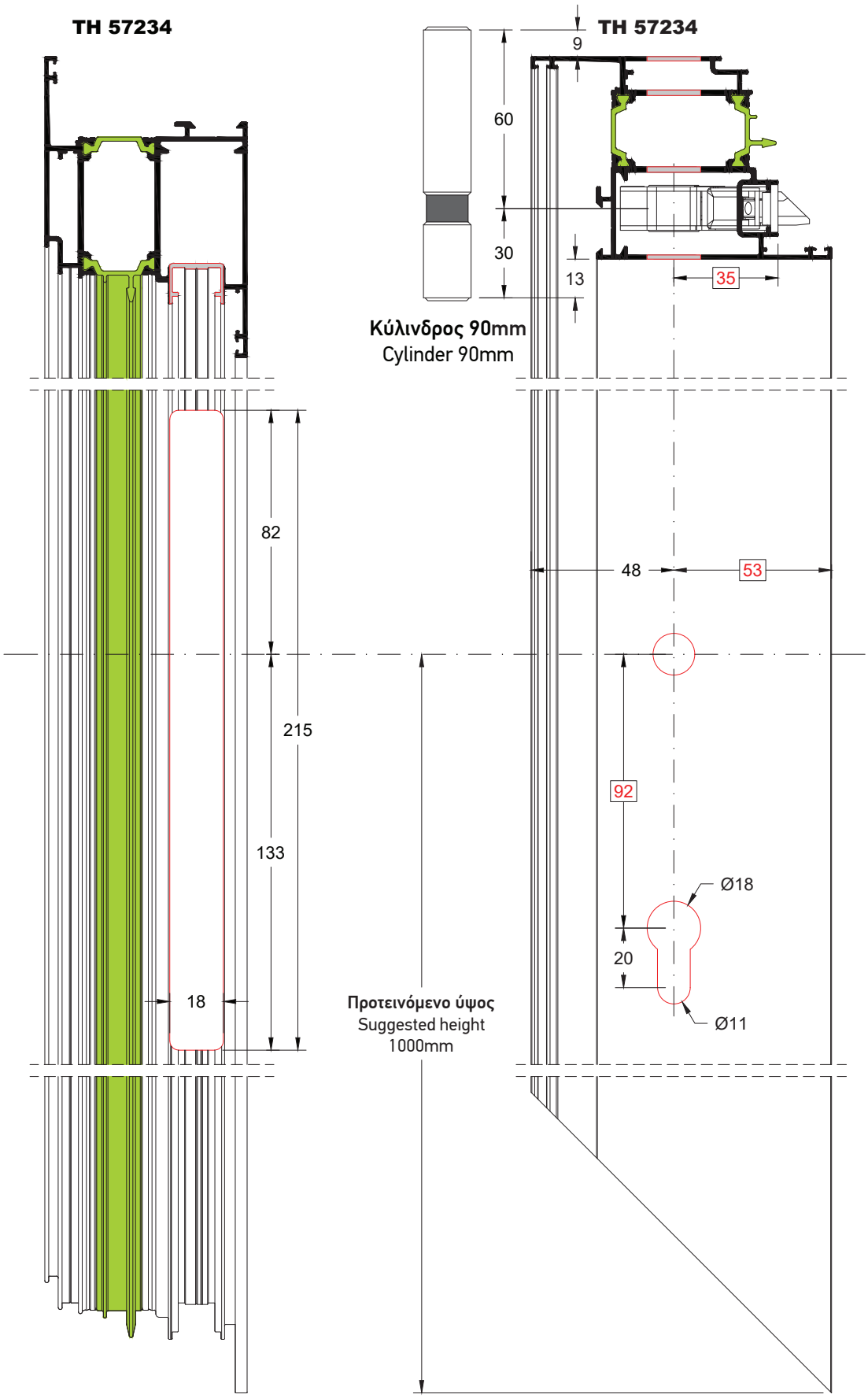

ΚΛΙΜΑΚΑ SCALE 0.5:1

Κατεργασία Φύλλου για Τοποθέτηση Κλειδαριάς σε Camera Europea (OL-00501 / OL-00502)
Sash Milling for Lock Mechanism with European Groove (OL-00501 / OL-00502)

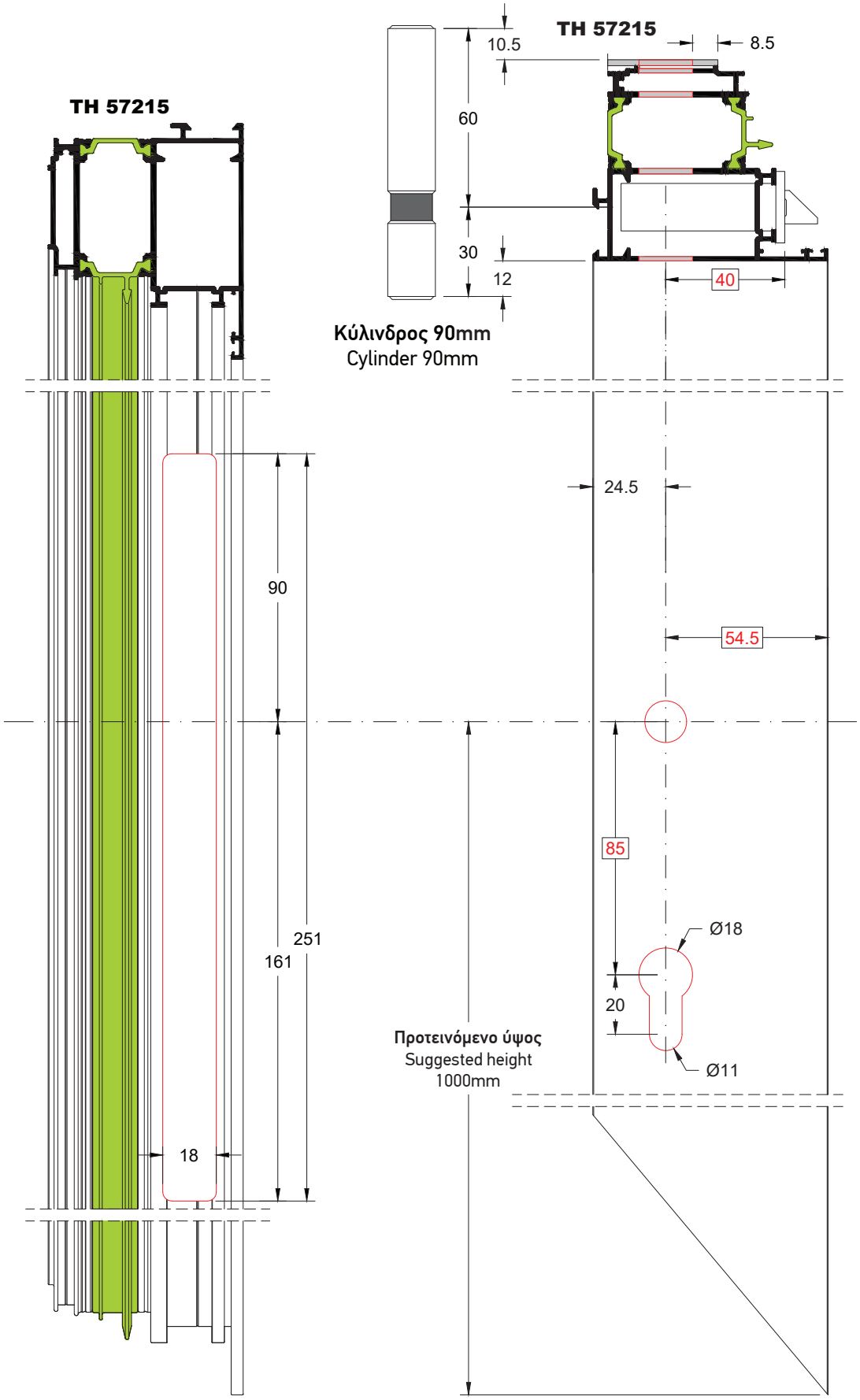

ΚΛΙΜΑΚΑ SCALE 0.5:1

Κατεργασία Φύλλου για Τοποθέτηση Κλειδαριάς σε Camera Europea (OL-00501 / OL-00502)
Sash Milling for Lock Mechanism with European Groove (OL-00501 / OL-00502)

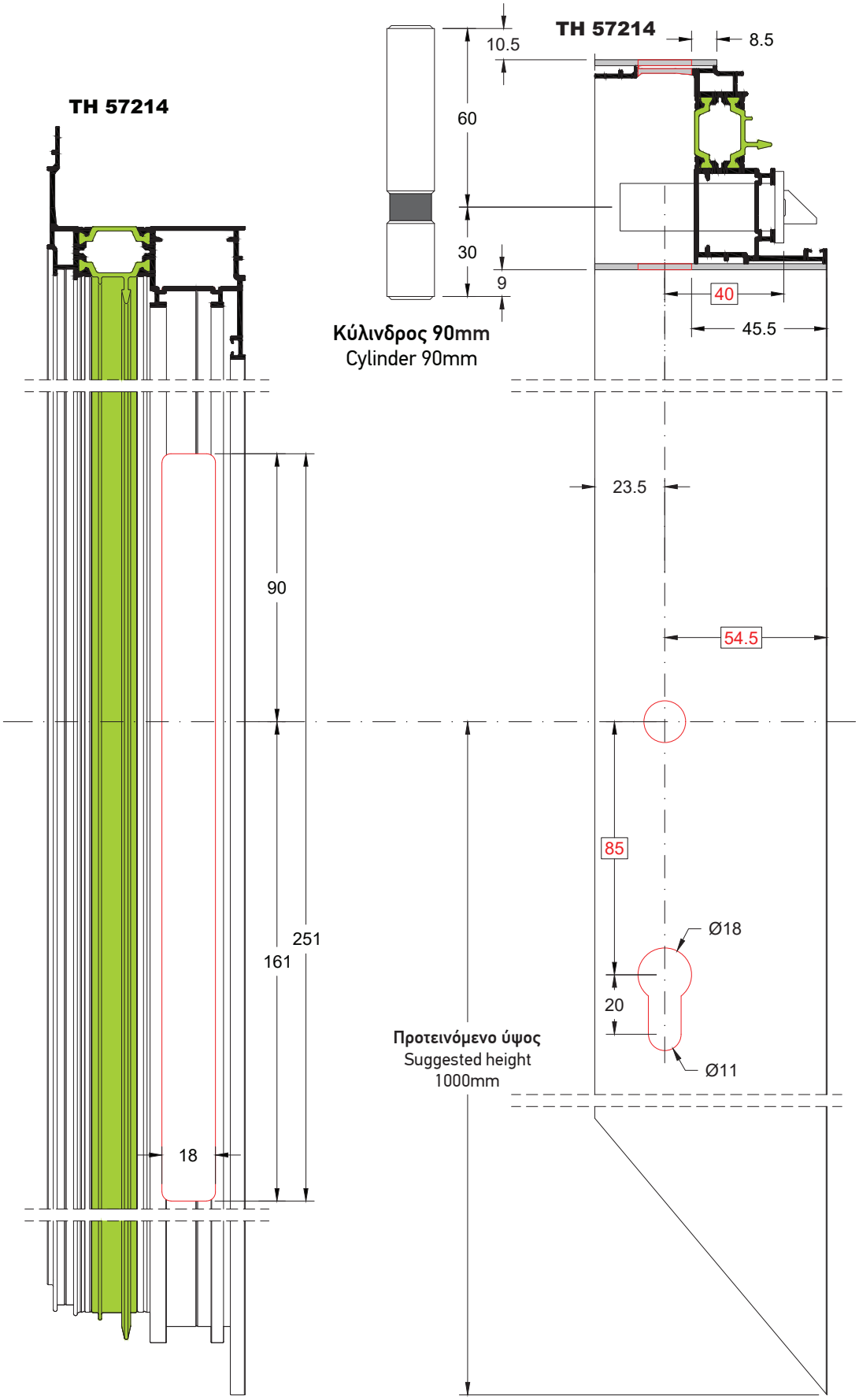

ΚΛΙΜΑΚΑ SCALE 0.5:1

Κατεργασία για Τοποθέτηση Εξωτερικού Μεντεσέ GIESSE
Milling for External Hinge Installation GIESSE

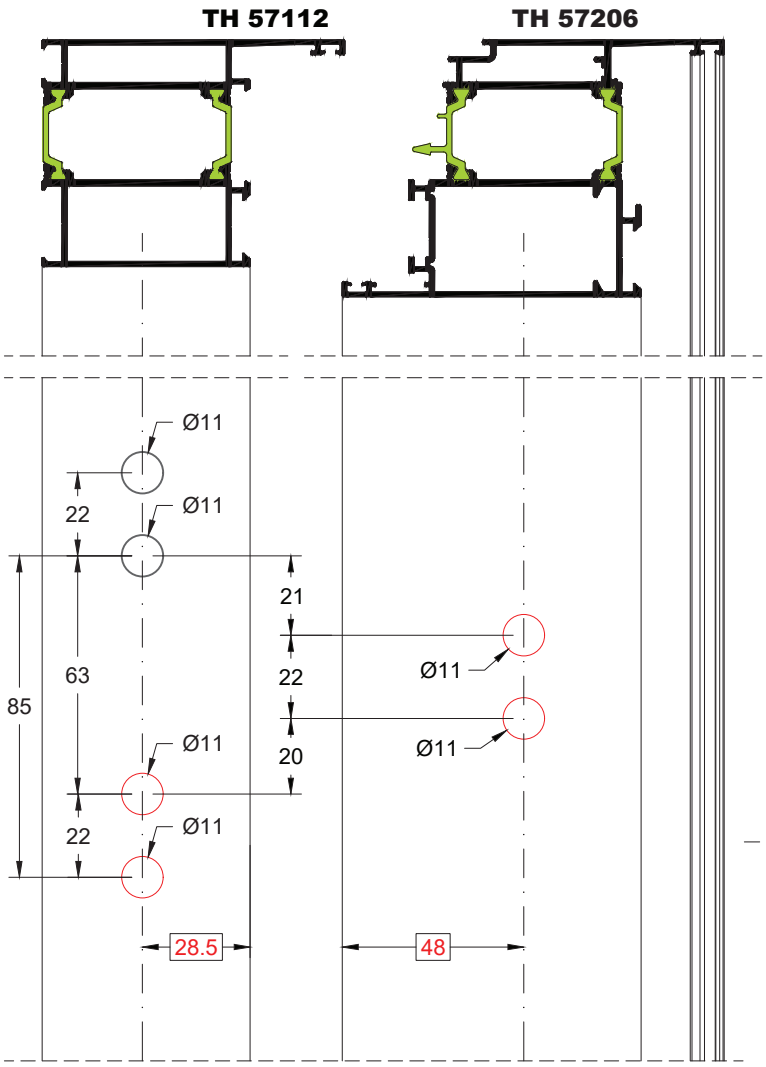

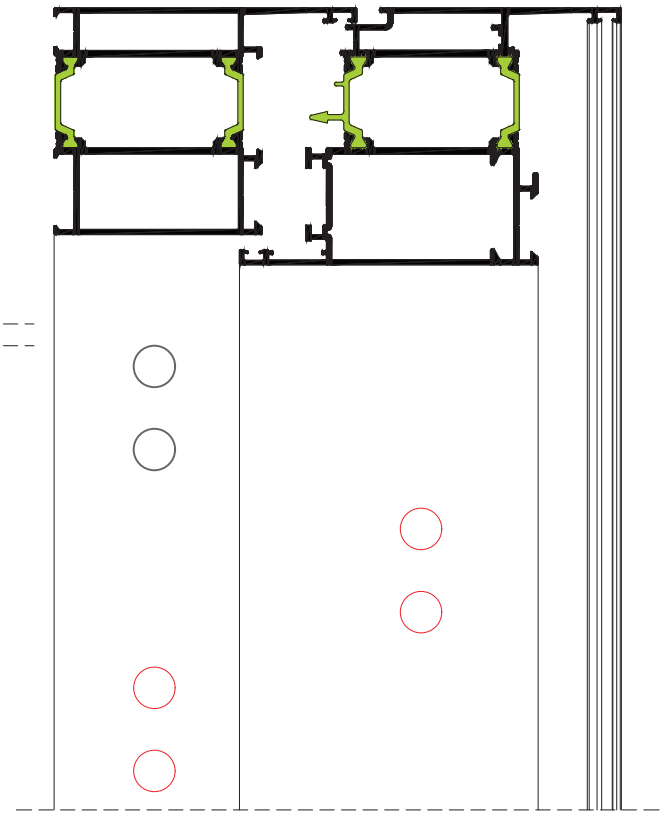

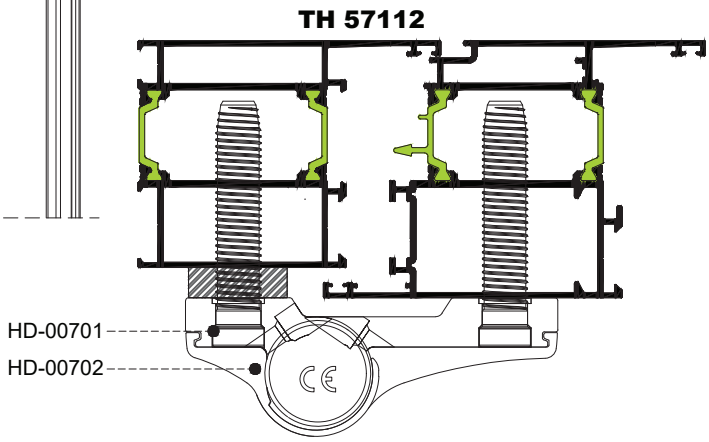

Οπές για τριπλό μεντεσέ
Holes for triple hinge

Για την διάνοιξη των οπών χρησιμοποιούμε την πλάκα διάτρησης DP-00701
For holes use the milling template DP-00701

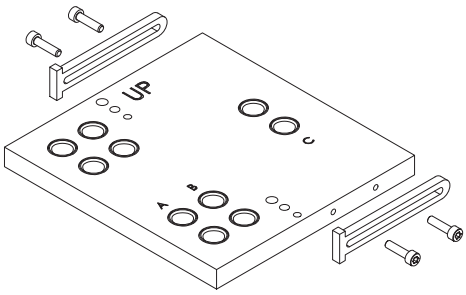

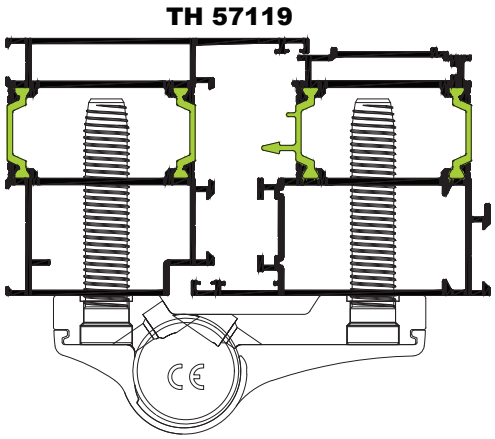

ΚΛΙΜΑΚΑ SCALE 0.5:1

Περιμετρικός Μηχανισμός EUROPA για Ανοιγόμενο - Ανακλινόμενο
EUROPA Multilocking Mechanism for Opening - Tilt & Turn Window

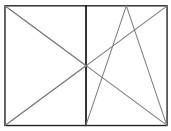

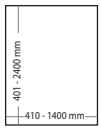

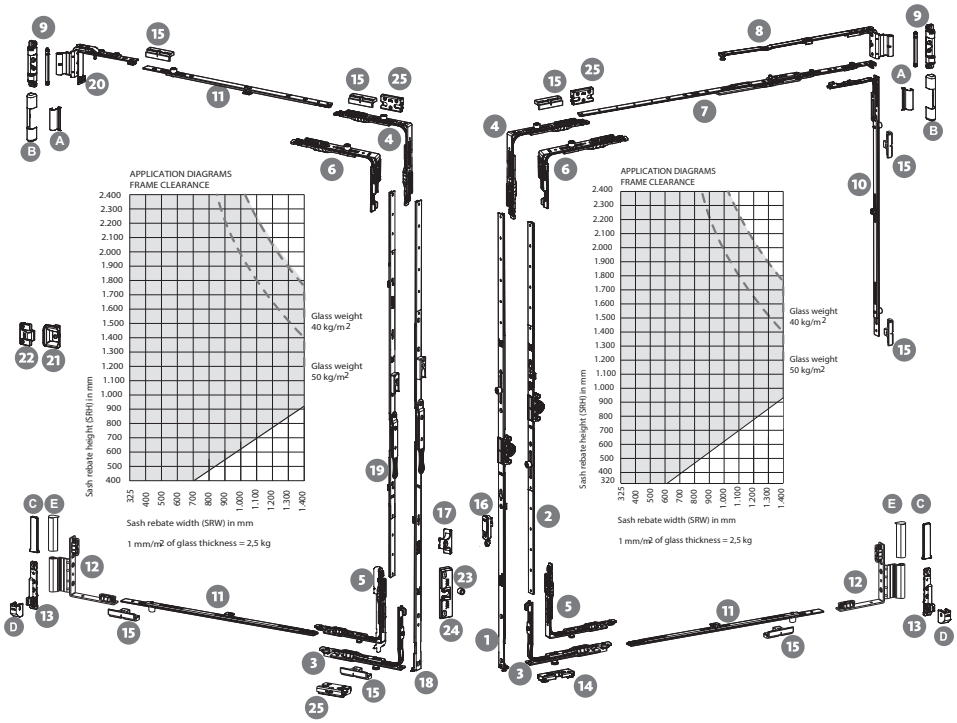

1 T&Ti ESPAGNOLETTE BS 14,5 mm
Fixed handle-height-OHG

Sash rebarate height	Handle height	Lenght		Material Nr.
320 - 460 1) 2)	120	320		912101
461 - 600	170	460		912102
601 - 800	263	660		912103
801 - 1000	413	860	1 R	912104
1001 - 1200	513	1060	1 R	912105
1201 - 1400	563	1260	1 R	912106
1401 - 1600	563	1460	1 R	912107
1601 - 1800	563	1660	1 R	912108
1801 - 2000	1000	1860	2 R	912109
2001 - 2200	1000	2060	2 R	912110
2201 - 2400	1000	2260	2 R	912111

2 T&T ESPAGNOLETTE M BS 14,5 mm
Centered/Variabile handle-height -OHG 2)

Sash rebate height	Handle height	Lenght		Material Nr.
420 - 620 1)	210 - 310	340		902101
600 - 1000	300 - 500	720	1 R	902102
900 - 1400	450 - 700	1120	1 R	902103
1401 - 1800	701 - 900	1520	1 R	902104
1601 - 2000	801 - 1000	1720	2 R	902105
2001 - 2400	1001 - 1200	2120	2 R	902106

3 T&T CORNER DRIVE 1RS 901004

4 CORNER DRIVE 1R 901005

5 CORNER DRIVE 1RS 901015

6 SHORT CORNER DRIVE
SRW 325-410
1R 901002
1RS 901025
WITH SHOOTBOT 901003

7 SASH STAY GUIDE

Sash rebate width	Type/Lenght		Material Nr.
410 - 610	250 - 470		904001
611 - 810	350 - 670		904002
811 - 1010	500 - 870	1 R	904003
1011 - 1210	500 - 1070	1 R	904004
1211 - 1410	500 - 1270	1 R	904005

8 STAY ARM SYSTEM 12/18-9

Sash rebate width	Type/Lenght		Material Nr.
410 - 610	250	L	974001
410 - 610	250	R	974002
611 - 810	350	L	974003
611 - 810	350	R	974004
811 - 1400	500	L	974005
811 - 1400	500	R	974006

SYSTEM 12/20-9

Sash rebate width	Type/Lenght		Material Nr.
410 - 610	250	L	984001
410 - 610	250	R	984002
611 - 810	350	L	984003
611 - 810	350	R	984004
811 - 1400	500	L	984005
811 - 1400	500	R	984006

SYSTEM 12/20-13

Sash rebate width	Type/Lenght		Material Nr.
410 - 610	250	L	994001
410 - 610	250	R	994002
611 - 810	350	L	994003
611 - 810	350	R	994004
811 - 1400	500	L	994005
811 - 1400	500	R	994006

A COVER CAP STAY ARM

9 STAY BEARING 100 Kg with pin 3 mm 905003

B COVER CAP STAY BEARING

10 CENTRE LOCK

Sash rebate height	Type/Lenght		Material Nr.
810 - 1200	500/550	2R	903002
1201 - 1600	800/850	2R	903003
1601 - 2200	1500/1500	3R	903004
2201 - 2400	1950/2000	4R	903005

11 CENTRE LOCK

Sash rebate width	Type/Lenght		Material Nr.
810 - 1200	400	1R	903006

12 REBATE CORNER HINGE
SYSTEM 12/18-9 L 905021 R 905022

E COVER CAP REBATE CORNER HINGE

13 CORNER PIVOT REST 100 kg 905002

C COVER CAP CORNER PIVOT REST-flat

D COVER CAP CORNER PIVOT REST

14 T&Ti STRIKER ALU AXIS 9 L 906009 R 906010

15 STRIKER ALU AXIS 9 916009

16 SAFETY LOCK DEVICE - sash 900001

17 SAFETY LOCK DEVICE-frame OHG for espagnolete 900003

18 FRENCH WINDOW ESPAGNOLETTE
Fixed handle-height-OHG

Sash rebate height	Handle height	Lenght		Material Nr.
601 - 800 1)	335	660		912202
801 - 1000	490	860	1 R	912204
1001 - 1200	335	1060	1 R	912205
1201 - 1400	335	1260	1 R	912206
1401 -1600	335	1460	2 R	912207
1601 - 1800	335	1660	2 R	912208
1801 - 2000	640	1860	2 R	912209
2001 - 2200	640	2060	2 R	912210
2201 - 2400	640	2260	2 R	912211

19 FRENCH WINDOW ESPAGNOLETTE M
Centered/Variabile handle-height -OHG 2)

Sash rebate height	Handle height	Lenght		Material Nr.
500 - 680 1) 3)	290-380	400		902201
681 - 1000 1)	387-586	720	1 R	902202
1001 - 1400	350-550	1120	1 R	902203
1401 - 1800	350-550	1520	1 R	902204
1801 - 2000	350-550	1720	2 R	902205
2001 - 2400	350-550	2120	2 R	902206

20 REBATE STAY ARM
SYSTEM 12/18-9 L 974101 R 974102

21 HIDDEN STRIKER - sash 929000

22 HIDDEN STRIKER - Frame ALU axis 9 929009

23 BULLET CATCH CAM 900101

24 BULLET CATCH FRENCH WINDOW ESPAG. 900102

25 SECURITY STRIKER axis 9 L 917009 R 917010

1) Safety lock device not available
2) Compatible with T&T espagnolette M
3) 420 - 500 with short corner drive on second sash
4) Sash

Περιμετρικός Μηχανισμός Κλειδώματος Roto
Layout of Roto ALU 16 Groove

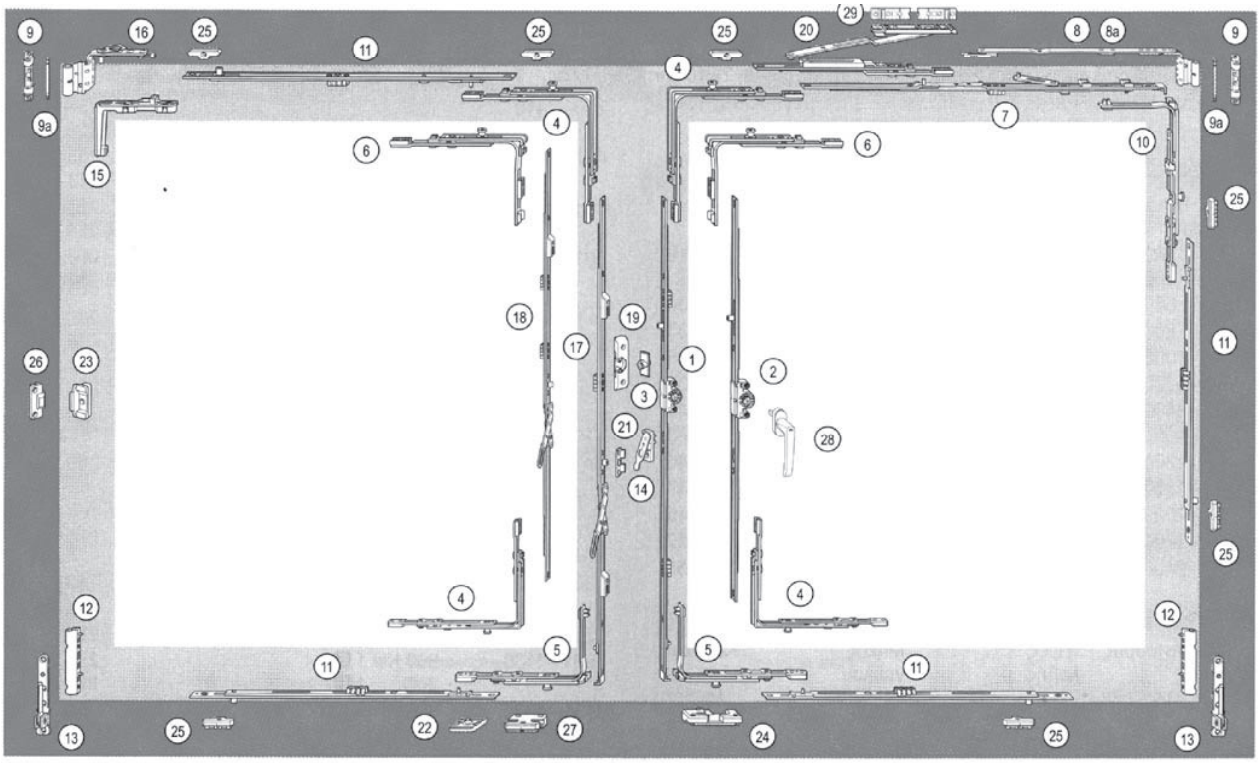

Από ΥΠΦ < 500 mm πρέπει να περιοριστεί το άνοιγμα ανάκλισης στα 80 mm !

Όρια εφαρμογής
Πλάτος πατούρας φύλλου ..... 290 – 1600 mm[1]
Ύψος πατούρας φύλλου ..... 431 – 2400 mm
Βάρος φύλλου ..... μέγ. 100 ή 130 kg

① Γρύλος DK με σταθερό ύψος λαβής D 15 mm[6]

Ύψος πατούρας φύλλου	Ύψος λαβής	Μήκος γρύλου	Κωδικός
280 – 360[3])	120	370	284 314[2])
361 – 480[4])			
481 – 600	170	490	259 830
601 – 800	263	690 1 E	259 833
801 – 1000	413	890 1 E	259 836
1001 – 1200	513	1090 1 E	259 838
1201 – 1400	563	1290 1 E	259 840
1401 – 1600	563	1490 2 E	259 843
1601 – 1800	563	1690 2 E	259 846
1601 – 1800	1000	1690 2 E	259 847
1801 – 2000	1000	1890 2 E	259 849
2001 – 2200	1000	2090 3 E	259 852
2201 – 2400	1000	2290 3 E	259 855

② Γρύλος DK με σταθερό/μεταβλητό ύψος λαβής D 15 mm[6]

Ύψος πατούρας φύλλου	Ύψος λαβής	Μήκος γρύλου	Κωδικός
310 – 450[3])	165 – 225	430	259 717[2])
451 – 620[4])	225 – 310	400	259 718[2])
621 – 800	311 – 400	580 1 E	259 719
801 – 1200	401 – 600	980 1 E	259 720
1201 – 1600	601 – 800	1380 2 E	259 721
1601 – 2000	801 – 1000	1780 2 E	259 762
2001 – 2400	1001 – 1200	2180 4 E	259 763

③ **Μπίλια σούστα**	256 020
④ **Γωνία** E χωρίς εικ.	260 275
Γωνία R	260 277
⑤ **Γωνία DK** R	260 290
⑥ **Ειδική γωνία** E χωρίς εικ. **(ΥΠΦ < 360 mm)**	260 280
Ειδική γωνία R **(ΥΠΦ < 360 mm)**	260 282

⑦ Ψαλίδι φύλλου

Πλάτος πατούρας φύλλου	Ονομασία/Μήκος	Κωδικός
290 – 410	150/ 300	260 201
411 – 600	250/ 490	256 024
601 – 800	350/ 690	260 204
801 – 1000	500/ 890 1 E	260 208
1001 – 1200	500/1090 1 E	260 212
1201 – 1400	500/1290 1 E	260 215

[1]) από ΠΠΦ 1400 mm δεύτερο ψαλίδι ⑳
[2]) α σφάλεια ανάκλισης μη δυνατή
[3]) με ειδική γωνία ⑥
[4]) με γωνία ④
[5]) σε ΠΠΦ <310 mm πρέπει να αφαιρεθεί το κλιπ συναρμολόγησης
[6]) διάσταση περόνης 8 mm, βλέπτε στον τιμοκατάλογο VB 220
[7]) σε περίπτωση γρύλου δίφυλλων παραθύρων χωρίς μεσαίο ορθοστάτη δεξιά στρέψτε τον έκκεντρο πίρο κατά 180°
* μέγιστο άνοιγμα ανάκλισης 80 mm

⑧ Ψαλίδι κάσας K, σύστημα 12/20-9

Πλάτος πατούρας φύλλου	Μέγεθος	Κωδικός
290 – 410	150*	L 258 054 R 258 055
411 – 600	250	L 258 056 R 258 057
601 – 800	350	L 258 058 R 258 059
801 – 1400	500	L 258 039 R 258 041

⑧a Ψαλίδι κάσας K, σύστημα 12/20-13

Πλάτος πατούρας φύλλου	Μέγεθος	Κωδικός
290 – 410	150*	L 258 060 R 258 061
411 – 600	250	L 258 062 R 258 063
601 – 800	350	L 258 064 R 258 065
801 – 1400	500	L 258 042 R 258 043

⑨ **Επάνω μεντεσές κάσας K 3/100**	230 177
Επάνω μεντεσές κάσας K 6/100 χωρίς εικ.	230 178
Επάνω μεντεσές κάσας K 6/130 χωρίς εικ.	L 230 179 R 230 180
⑨a **Πίρος επάνω μεντεσέ κάσας**	227 354
⑩ **Γωνία ψαλιδιού ενισχυτή** R	260 286

⑪ Ενισχυτής πολλάπλών τεμαχίων, πλάτους και ύψους

Πλάτος πατούρας φύλλου	Ύψος πατούρας φύλλου	Μέγεθος	Κωδικός
801 – 1200	801 – 1200	400 1 E	255 280
1201 – 1400	1201 – 1400	600 1 E	255 281
1401 – 1600	1401 – 1800	600 KU 1 E	255 282
		400 1 E	255 280
	1801 – 2000	600 KU 1 E	255 282
		600 1 E	255 281
	2001 – 2400	600 KU 1 E	255 282
		600 KU 1 E	255 282
		400 1 E	255 280

⑫ **Κάτω μεντεσές κάσας K 3/100**	230 343
Κάτω μεντεσές κάσας K 6/130 χωρίς εικ.	263 858
⑬ **Κάτω μεντεσές κάσας K 3/100**	258 590
Κάτω μεντεσές κάσας K 6/100 χωρίς εικ.	258 592
Κάτω μεντεσές κάσας K 6/130 χωρίς εικ.	L 230 354 R 230 355
⑭ **Ασφάλεια ανάκλισης,** μέρος φύλλου	331 488
⑮ **Ψαλίδι φύλλου**	230 582
⑯ **Ψαλίδι κάσας K 12/20-9**	L 263 183 R 263 184
Ψαλίδι κάσας K 12/20-13	L 230 639 R 230 640

⑰ Γρύλος 2ου φύλλου, σταθερός[7])

Ύψος πατούρας φύλλου	Θέση χειριστηρίου γρύλου 2ου φύλλου	Μήκος	Κωδικός
431 – 500[3]) 501 – 600[4])	195	490	233 408
601 – 620[3]) 621 – 800[4])	335	690	233 409
801 – 1000	490	890	233 410
1001 – 1200	335	1090	233 411
1201 – 1400	335	1290	233 412
1401 – 1600	335	1490	233 413
1601 – 1800	335	1690	296 145
1801 – 2000	640	1890	296 074
2001 – 2200	640	2090	296 075
2201 – 2400	640	2290	296 076

⑱ Γρύλος 2ου φύλλου μεταβλητός[7])

Ύψος πατούρας φύλλου	Θέση χειριστηρίου γρύλου 2ου φύλλου	Μήκος	Κωδικός
370 – 520[3]) 521 – 620[4])	225 – 350	400	233 418[2])
621 – 650[3]) 651 – 800[4])	393 – 482	680	233 419
801 – 1200	482 – 682	980	233 420
1201 – 1600	448 – 658	1380	290 912
1601 – 2000	680 – 890	1780	296 146
2001 – 2400	880 – 1090	2180	296 147

⑲ **Μπίλια για γρύλο δεύτερου φύλλου**	260 457
⑳ **Δεύτερο ψαλίδι (από ΠΠΦ 1400 mm)**	255 237
㉑ **Αντίκρυσμα ασφάλειας,** ανάκλισης	257 600
㉒ **Ανορθωτής**	259 250
Τμήματα κάσας, αναλόγως προφίλ: βλέπτε πίνακες στη σελίδα 37/38	
㉓ **Ενισχυτής ανοιγομένου φύλλου,** μέρος φύλλου	
㉔ **Αντίκρυσμα ανάκλισης**	
㉕ **Αντίκρυσμα**	
㉖ **Ενισχυτής ανοιγομένου φύλλου,** μέρος κάσας	
㉗ **Αντίκρυσμα ασφαλείας**	
㉘ **Για τη λαβή παραθύρου βλέπτε "Κατάλογος BK 5 Roto"**	
㉙ **Πλαστική βάση για δεύτερο ψαλίδι**	

Περιμετρικός Μηχανισμός Κλειδώματος G.U.
Layout of G.U. ALU 16 Groove

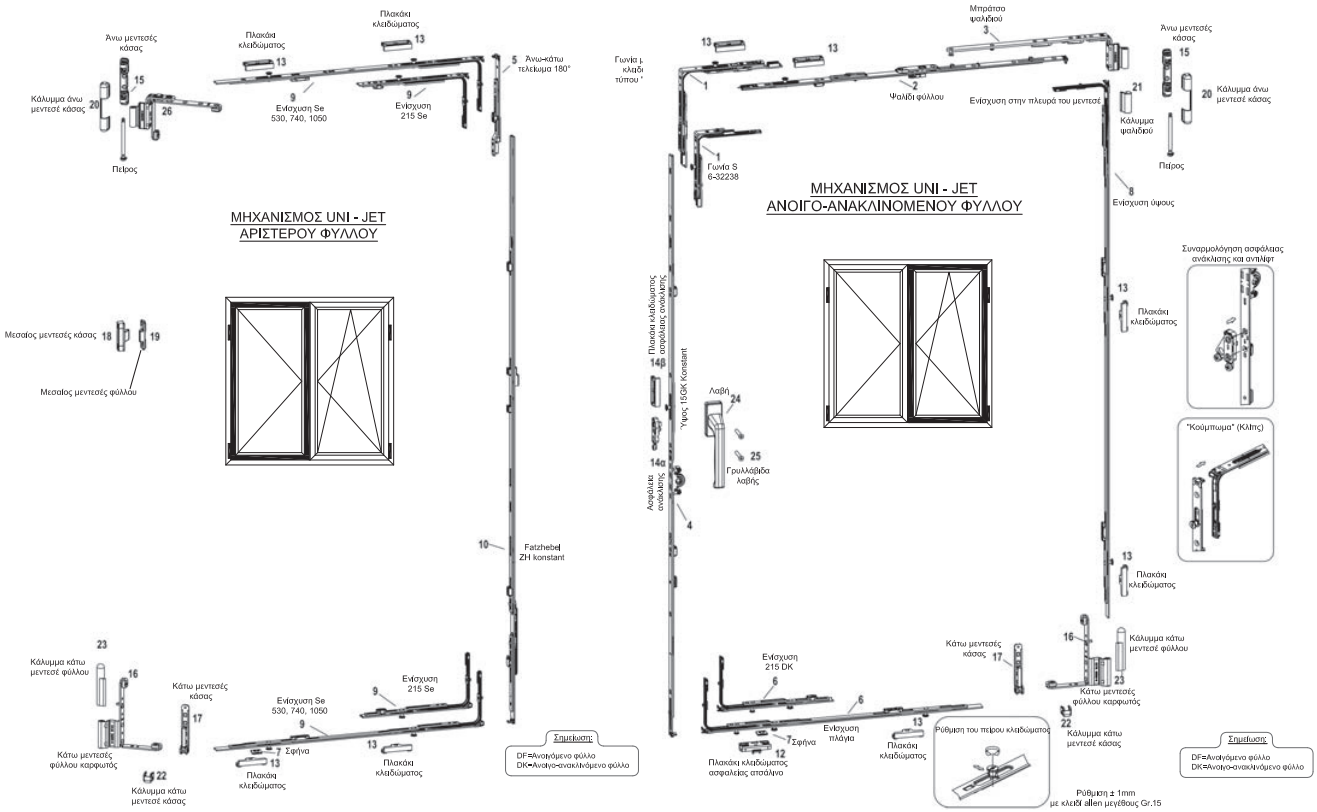

UNI-JET Μηχανισμός Falzhebel ZH konstant			FFH 470 - 720	FFH 721 - 1850	FFH 1851 - 2350
10	Μηχανισμός Falzhebel ZH konstant με ενσωματωμένα πλακάκια κλειδώματος				
Ύψος Φύλλου FFH	470 - 720 Μηχανισμός falzhebel ZH konstant 230	Θέση Λαβής G	G-22180		
	721 - 850 Μηχανισμός falzhebel ZH konstant 230			G-22181	
	851 - 1100 Μηχανισμός falzhebel ZH konstant 230			G-22182	
	1101 - 1350 Μηχανισμός falzhebel ZH konstant 230			G-22183	
	1351 - 1600 Μηχανισμός falzhebel ZH konstant 230			G-22184	
	1601 - 1850 Μηχανισμός falzhebel ZH konstant 230			G-22185	
	1851 - 2100 Μηχανισμός falzhebel ZH konstant 516				G-22186
	2101 - 2350 Μηχανισμός falzhebel ZH konstant 516				G-22187
11	Κάλυμμα για μονοκόμματο σύρτη		9-33668		
	ΠΛΑΚΑΚΙΑ ΚΛΕΙΔΩΜΑΤΟΣ				
12	Πλακάκι κλειδώματος ασφαλείας ατσάλινο		6-27674-49-0-1		
13	Πλακάκι κλειδώματος		6-28734-15-0-1		
	ΠΡΟΑΙΡΕΤΙΚΑ ΕΞΑΡΤΗΜΑΤΑ				
14α	Ασφάλεια ανάκλισης		6-29987-00-0-1		
14β	Πλακάκι κλειδώματος ασφαλείας ανάκλισης για μονοκόμματο σύρτη		9-40149-00-0-1		
	Προέκταση 250 (130 ελάχιστη διάσταση κοπής)		8-00625		
	Μηχανισμός μπίλιας		6-29892-02 Μπίλια	8-00756	
15	Άνω μεντεσές κάσας τρυπάνι Ø6 L=2,5mm		6-31636-06-0		
	ΜΕΝΤΕΣΕΔΕΣ				
16	Κάτω μεντεσές φύλλου		6-31521-18-L/R-1		
17	Κάτω μεντεσές κάσας τρυπάνι Ø6 L=22mm		6-28742-22-0		
18	Μεσαίος μεντεσές κάσας		9-39530-01-0		
19	Μεσαίος μεντεσές φύλλου		6-29211-00-0		
	ΚΑΛΥΜΜΑΤΑ				
20	Κάλυμμα άνω μεντεσέ κάσας		9-41693-00-0-*		
21	Κάλυμμα ψαλιδιού		9-41695-00-0-*		
22	Κάλυμμα κάτω μεντεσέ κάσας		9-35461-00-0-*		
23	Κάλυμμα κάτω μεντεσέ φύλλου		9-40487-00-0-*		
24	Λαβή Dirigent F 1Τμχ.		6-28072-29-0-*		
25	Γρυλλάβιδα Λαβής DIN 965 M5x45 2Τμχ.		H-00748-45		
26	Τυφλό ψαλίδι		6-31852-18-0-1		
27	Σημείωση : Στατικός μεντεσές		6-31847-18-0-1		

*** Σημείωση:** Χρώματα Μηχανισμού: 1) Ασημί, 7) Λευκό, 5) Καφέ Σκούρο.

Μηχανισμός UNI-JET Ανοιγο-ανακλινόμενου / Ανοιγόμενου Φύλλου	
Μέγιστο Πλάτος Φύλλου max. FFB 1600mm Μέγιστο Ύψος Φύλλου max. FFH 2350mm (Σταθερό) Μέγιστο Ύψος Φύλλου max. FFH 2450mm (Μεταβλητό)	ΑΠΑΙΤΟΥΜΕΝΑ ΔΕΔΟΜΕΝΑ ΠΑΡΑΓΓΕΛΙΑΣ Πλάτος Φύλλου FFB Ύψος Φύλλου FFH Θέση Λαβής μεταβλητή ή σταθερή
ΠΡΟΑΙΡΕΤΙΚΑ ΕΞΑΡΤΗΜΑΤΑ Για Πλάτος Φύλλου FFB πάνω από 1200mm και βάρος Φύλλου πάνω από 100Kg απαιτείται επιπρόσθετο Ψαλίδι.	

Μηχανισμός UNI-JET για το ανοιγο-ανακλινόμενο φύλλο		A	B	C	D	E
Ύψος konstant	FFB	400 - 750	400 - 750	751 - 1600	751 - 1600	501 - 1200
	FFH	450 - 720	721 - 1850	450 - 720	721 - 1850	1851 - 2350
1	Γωνία με 1 πείρο κλειδώματος τύπου "μανιτάρι"	6-32021				
	Γωνία S	6-32238				
2	ΨΑΛΙΔΙ ΦΥΛΛΟΥ					
Πλάτος Φύλλου FFB	280 - 400 Ψαλίδι 350 (1)	6-31512-03	6-31512-03			
	401 - 500 Ψαλίδι 350	6-31512-03	6-31512-03			
	501 - 750 Ψαλίδι 590	6-31512-06	6-31512-06			6-31512-06
	751 - 1000 Ψαλίδι 840 MV			6-31512-08	6-31512-08	6-31512-08
	951 - 1200 Ψαλίδι 1040 MV			6-31512-10	6-31512-10	6-31512-10
	1201 - 1450 Ψαλίδι 1290 MV			6-31512-12	6-31512-12	
	1451 - 1600 Δεύτερο Ψαλίδι (επιπρόσθετο) (2)			8-00734	8-00734	
3	Μπράτσο ψαλιδιού πατούρα 9mm					
Πλάτος Φύλλου FFB	280 - 500 Μπράτσο ψαλιδιού NL 9	6-31672-18-R/L				
	501 - 750 Μπράτσο ψαλιδιού NL 9	6-31673-18-R/L				
	751 - 1200 Μπράτσο ψαλιδιού NL 9	6-31674-18-R/L				
	1201 - 1450 Μπράτσο ψαλιδιού NL 9	6-31675-18-R/L				
4	Ύψος 15 GK χωρίς εξάρτημα ανάκλισης / Θέση λαβής G					
Ύψος Φύλλου FFH	360 - 490 Ύψος 363 (1) 155	G-22120		G-22120		
	450 - 550 Ύψος 390 155	G-22121		G-22121		
	551 - 720 Ύψος 560 200	G-22122		G-22122		
	721 - 850 Ύψος 690 MV 250		G-22123		G-22123	
	851 - 1100 Ύψος 940 MV 400		G-22124		G-22124	
	1101 - 1350 Ύψος 1190 MV 500		G-22125		G-22125	
	1351 - 1600 Ύψος 1440 2MV 600		G-22127		G-22127	
	1601 - 1850 Ύψος 1690 3MV 600		G-22128		G-22128	
	1851 - 2100 Ύψος 1940 3MV 980					G-22133
	2101 - 2350 Ύψος 2190 4MV 980					G-22134
5	Σύρτης Άνω αέρας 180° (Τελείωμα)	6-32303				
	Ενίσχυση					
6	Ενίσχυση πλάτους DK					
Πλάτος Φύλλου FFB	280 - 750 Ενίσχυση 215 DK MV	6-32012	6-32012			6-32012
	751 - 950 Ενίσχυση 530 DK 2MV			6-32076-05	6-32076-05	
	951 - 1200 Ενίσχυση 740 DK 2MV			6-32076-07	6-32076-07	
	1201 - 1600 Ενίσχυση 1050 DK 3MV			6-32076-10	6-32076-10	
7	Σφήνα	9-41796				
8	Ενίσχυση ύψους					
Ύψος Φύλλου FFH	721 - 1100 Ενίσχυση 530 1MV		6-32075-05		6-32075-05	
	1101 - 1350 Ενίσχυση 740 1MV		6-32075-07		6-32075-07	
	1351 - 1850 Ενίσχυση 1190 2MV		6-32075-12		6-32075-12	
	1851 - 2100 Ενίσχυση 1450 2MV					6-32075-15
	2101 - 2350 Ενίσχυση 1890 3MV					6-32075-19
9	Ενίσχυση πλάτους DF					
Πλάτος Φύλλου FFH	Ενίσχυση 215 Se	6-32010				
	721 - 1100 Ενίσχυση 530 Se 2MV		6-32008-05		6-32008-05	
	1101 - 1350 Ενίσχυση 740 Se 2MV		6-32008-07		6-32008-07	
	1351 - 1850 Ενίσχυση 1190 Se 3MV		6-32008-12		6-32008-12	
	1851 - 2100 Ενίσχυση 1450 Se 3MV					6-32008-15
	2101 - 2350 Ενίσχυση 1890 Se 4MV					6-32008-19

Κατεργασία Κάσας για Τοποθέτηση Περιμετρικού Μηχανισμού Κλειδώματος
Frame Milling for Installation of ALU 16 Groove

Τα προφίλ TH 57104 & TH 57112 δεν παίρνουν περιμετρικό μηχανισμό.
ALU 16 Groove cannot be fitted in TH 57104 & TH 57112.

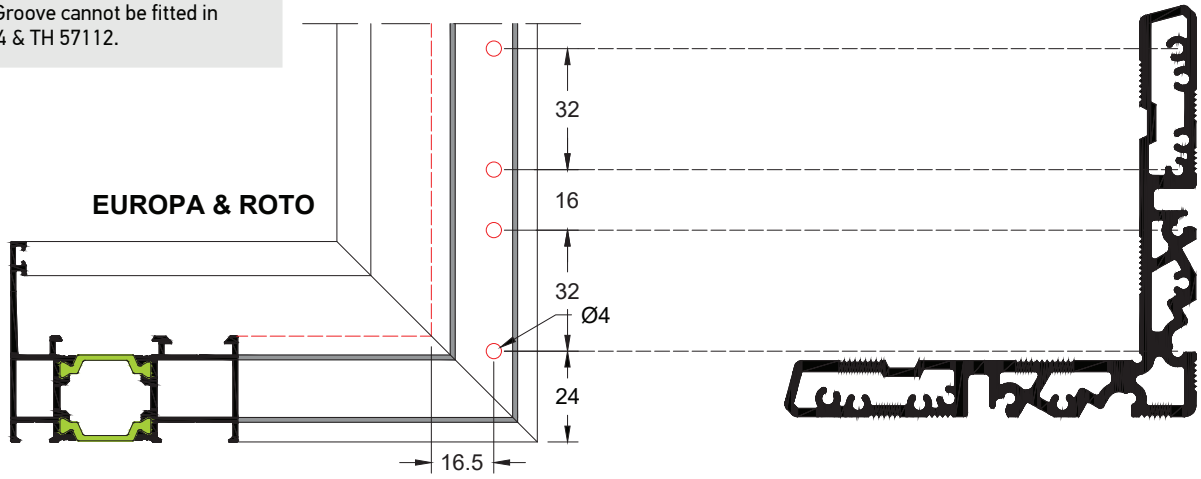

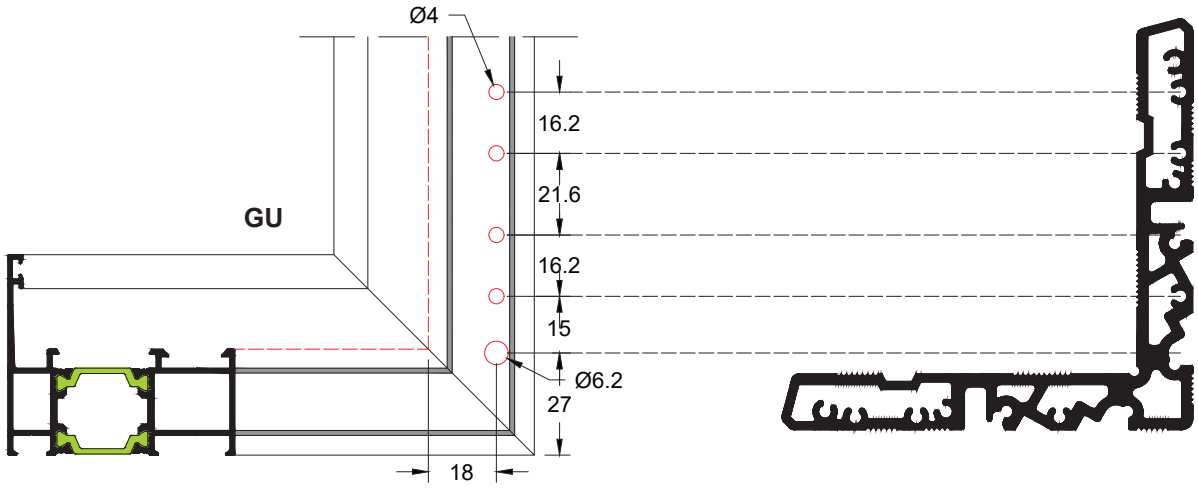

ΚΛΙΜΑΚΑ SCALE 0.5:1

Κατασκευή Κάσας για Μηχανισμό Περιστροφής G.U.
Frame Configuration for G.U. Pivot Mechanism

Hf = Ύψος κάσας| Frame height
Wf = Πλάτος κάσας| Frame width
Haf = Ύψος Μπινί κάσας|Adjoinind profile of frame height
Waf = Πλάτος Μπινί κάσας|Adjoining profile of frame width
Hs= Ύψος φύλλου|Sash height
Ws= Πλάτος φύλλου|Sash width
Has= Ύψος Μπινί φύλλου|Adjoinind profile of sash height
Was= Πλάτος Μπινί φύλλου|Adjoining profile of sash width

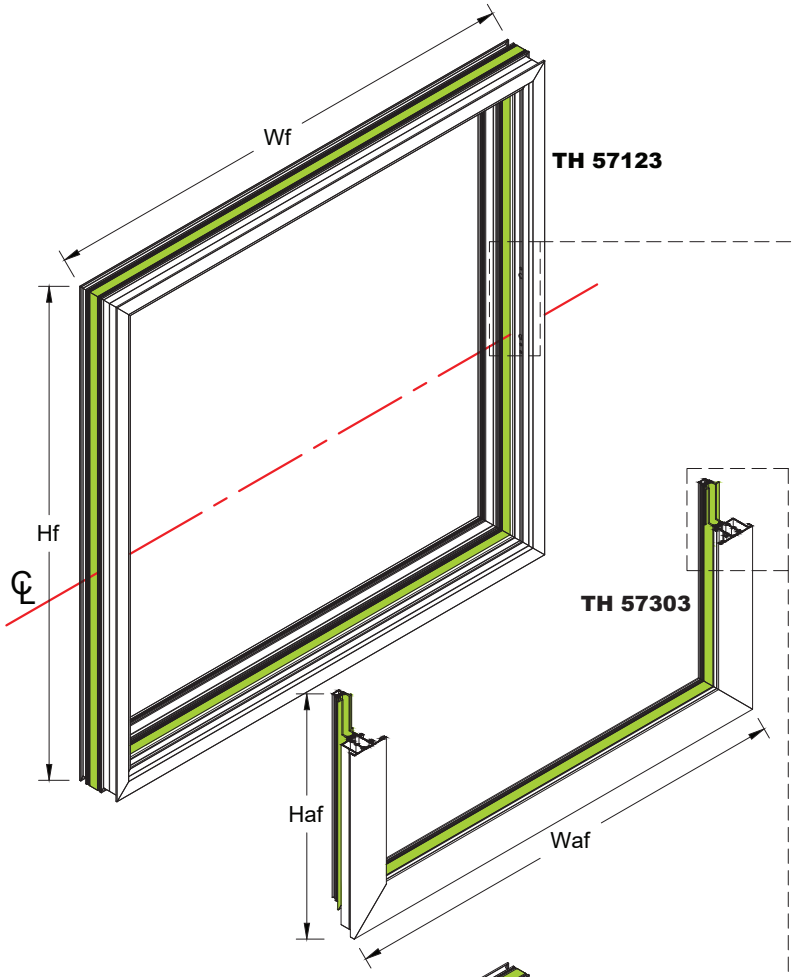

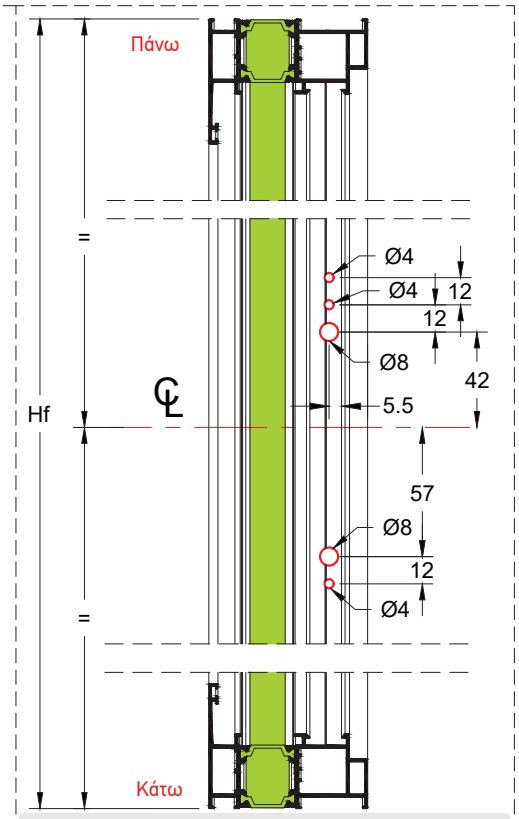

Κατεργασία κάσας για τοποθέτηση του μηχανισμού GU/
Milling on frame for GU mechanism placement

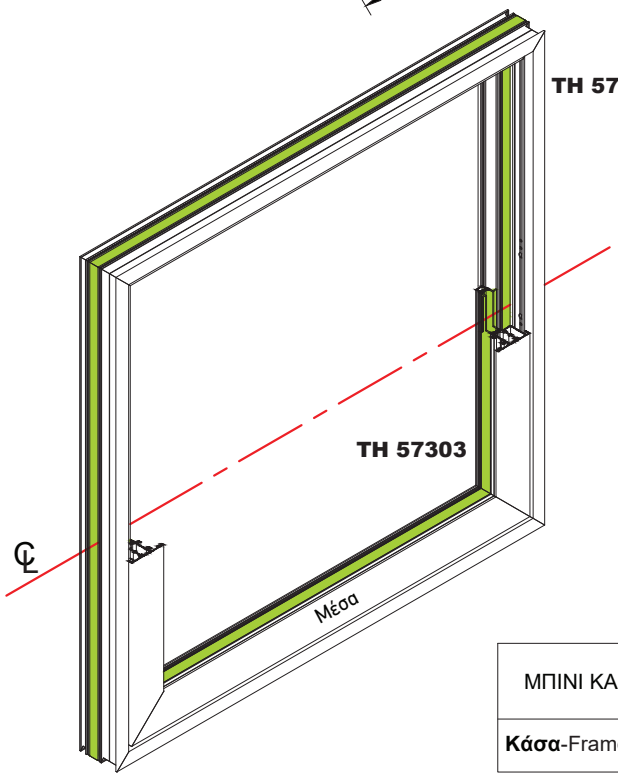

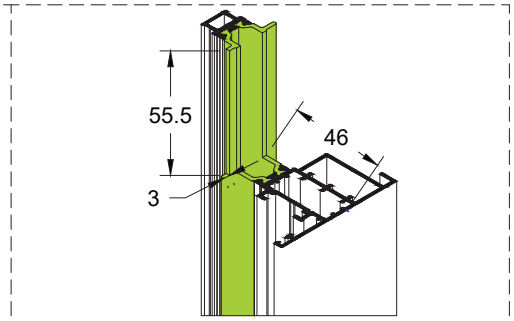

Ξελούρισμα μπινί κάσας/
Milling on adjoining profile of frame

ΜΠΙΝΙ ΚΑΣΑΣ/ADJOINING PROFILE OF FRAME		Πλάτος μπινί / adjoining profile width (Waf)	Ύψος μπινί / adjoining profile height (Haf)
Κάσα-Frame (33mm)	TH-57123	Waf= Wf-55mm	Haf= (Hf/2)-47mm

Κατασκευή Φύλλου για Μηχανισμό Περιστροφής G.U.
Sash Configuration for G.U. Pivot Mechanism

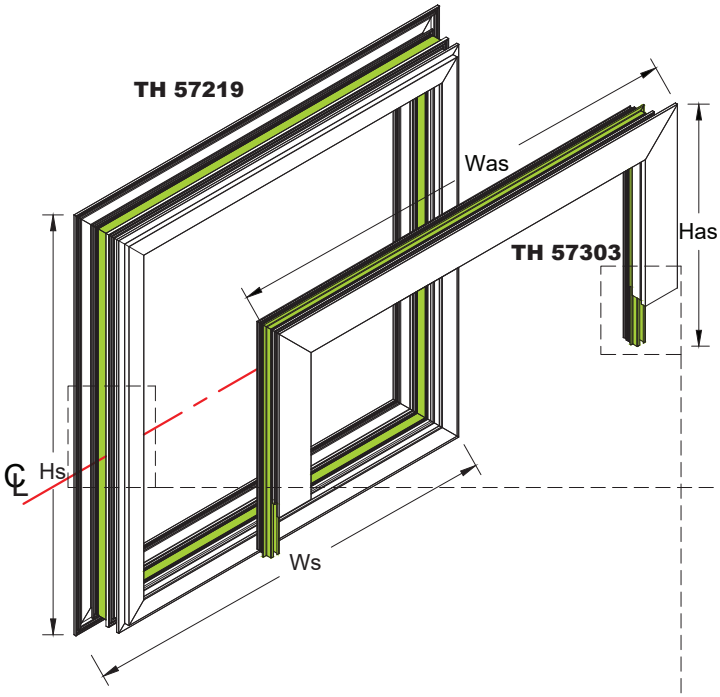

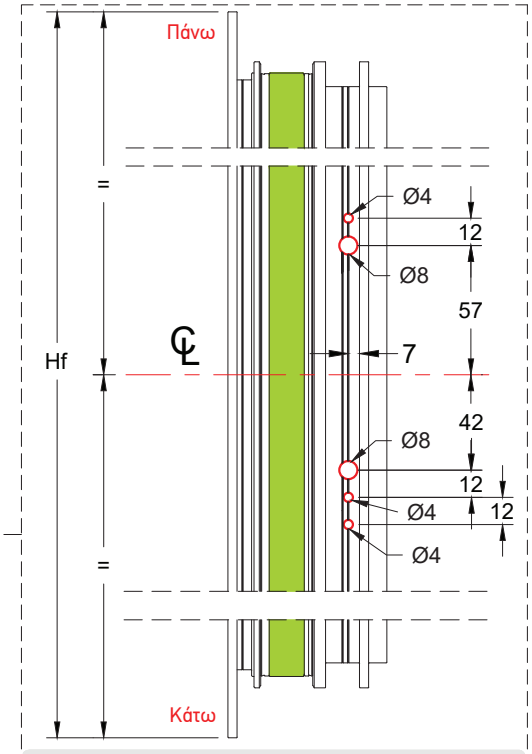

Κατεργασία φύλλου για τοποθέτηση του μηχανισμού GU/
Milling on sash for GU mechanism placement

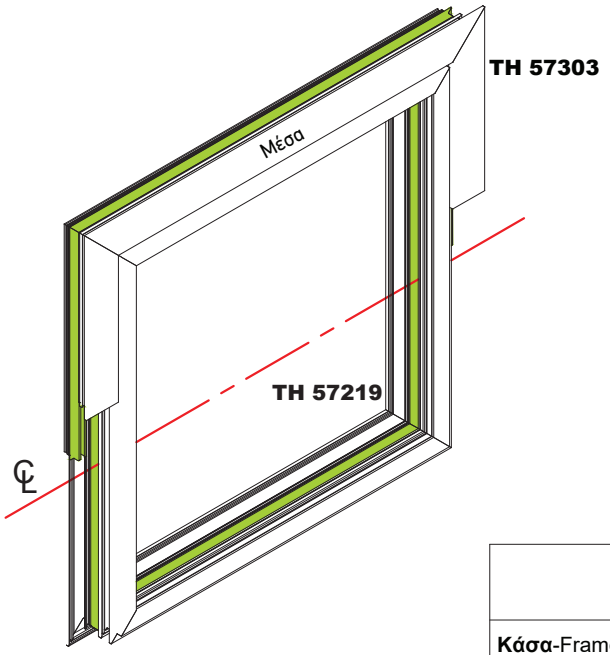

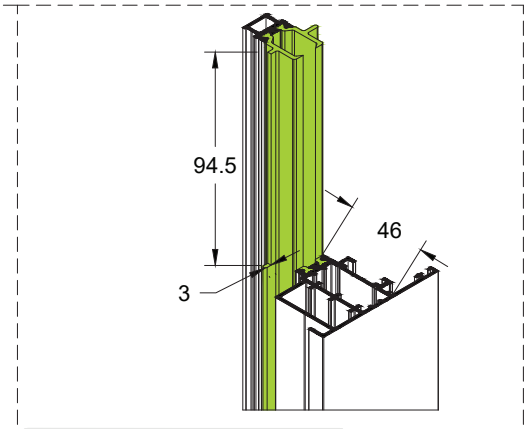

Ξελούρισμα μπινί φύλλου/
Milling on adjoining profile of sash

ΦΥΛΛΟ/SASH		Πλάτος φύλλου / Sash width (Ws)	Ύψος φύλλου / Sash height (Hs)
Κάσα-Frame (33mm)	TH-57123	Ws= Wf-121mm	Hs= Hf-121mm

ΜΠΙΝΙ ΦΥΛΛΟΥ/ADJOINING PROFILE OF SASH		Πλάτος μπινί / adjoining profile width (Was)	Ύψος μπινί / adjoining profile height (Has)
Κάσα-Frame (33mm)	TH-57123	Was= Wf-55mm	Has= (Hf/2)-8mm

Τοποθέτηση Μηχανισμού Περιστροφής G.U. και Κλειδωμάτων
Assembly of G.U. Pivot Mechanism and Locking System

ΜΕΓΕΘΟΣ/ΒΑΡΟΣ ΦΥΛΛΟΥ
(ΣΥΜΦΩΝΑ ΜΕ ΤΗΝ ΠΑΡΑΚΑΤΩ ΔΙΑΤΑΞΗ)

Ελάχιστο ύψος φύλλου 520mm (Κάσας 641mm)
Ελάχιστο πλάτος φύλλου 680mm (Κάσας 801mm)
Μέγιστο βάρος φύλλου 175kg

SIZE/WEIGHT OF SASH
(IN ACCORDANCE WITH THE FOLLOWING PROVISION)

Minimum sash height 520mm (Frame 641mm)
Minimum sash width 680mm (Frame 801mm)
Maximum sash weight 175kg

Κλειστό φύλλο/
Closed sash

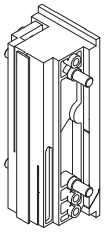

Ρυθμίζουμε το φρένο του φύλλου κατά το άνοιγμα από 0°-55° με κλειδί No17 (W)\
We adjust the range of sash break for opening sequence 0°-55° with a wrench No17 (W)

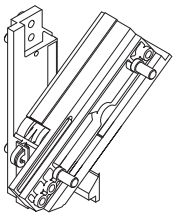

Ρυθμίζουμε το φρένο του φύλλου κατά το άνοιγμα από 55°-180° με κατσαβίδι (S)\
We adjust the range of sash break for opening sequence 55°-180° with a screwdriver (S)

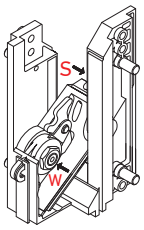

Τα φύλλα πλάτους 500-679mm κατασκευάζονται με extra κλειδωμα πάνω στην ντίζα\
For sashes 500-679mm wide we have to add extra locking point on the rod.

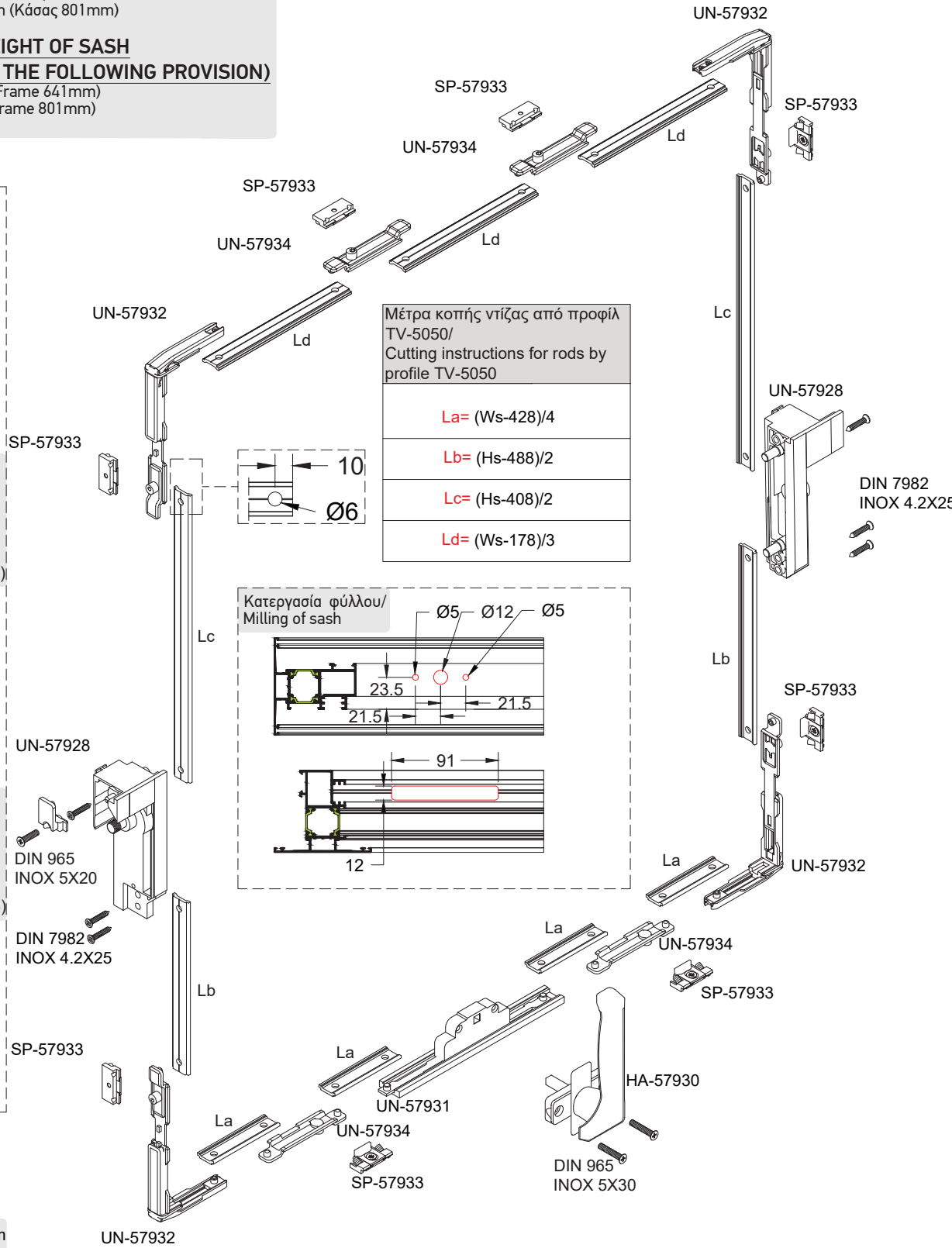

Μέτρα κοπής ντίζας από προφίλ TV-5050/ Cutting instructions for rods by profile TV-5050
La= (Ws-428)/4
Lb= (Hs-488)/2
Lc= (Hs-408)/2
Ld= (Ws-178)/3

Κατεργασία φύλλου/
Milling of sash

Βήματα Τοποθέτησης Μηχανισμού Περιστροφής G.U.
Steps of Placement of G.U. Pivot Mechanism

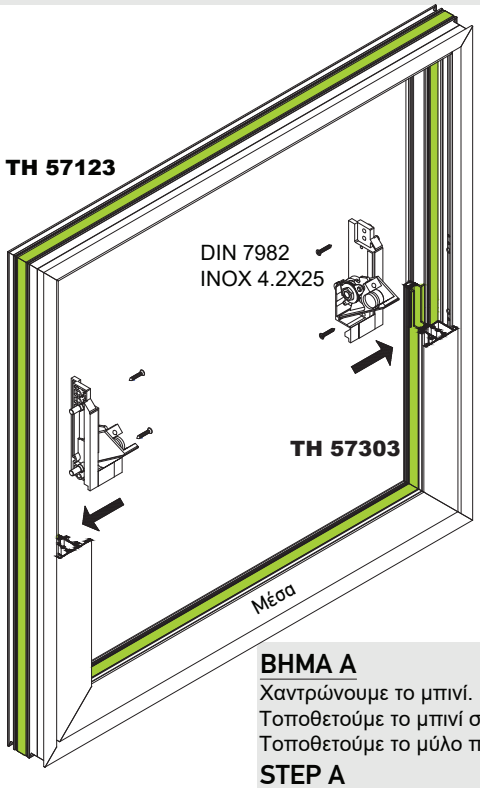

ΒΗΜΑ Α
Χαντρώνουμε το μπινί.
Τοποθετούμε το μπινί στην κάσα.
Τοποθετούμε το μύλο περιστροφής.

STEP A
We cut the adjoining profile. We place the adjoining profile onto frame. We place the pivot mechanism.

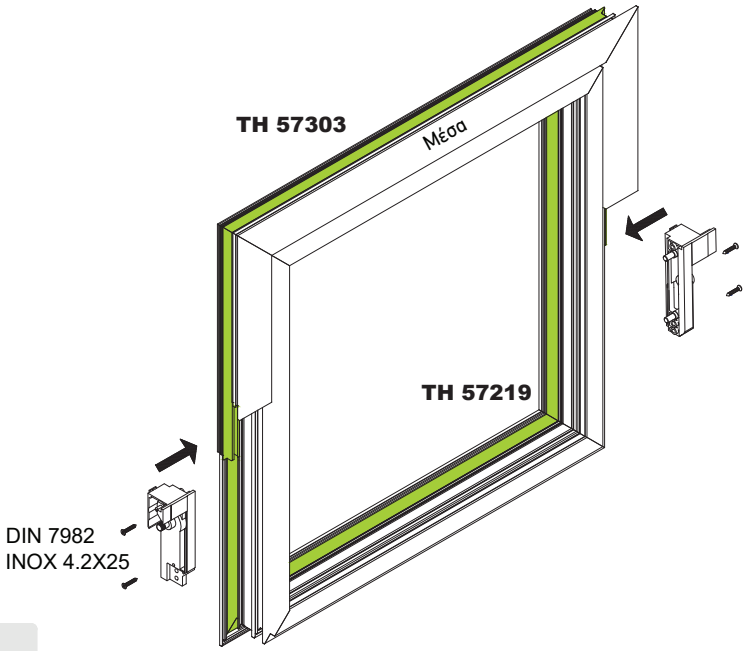

ΒΗΜΑ Β
Ακολουθούμε την ίδια διαδικασία και για το φύλλο.

STEP B
We move on with the same procedure for the sash.

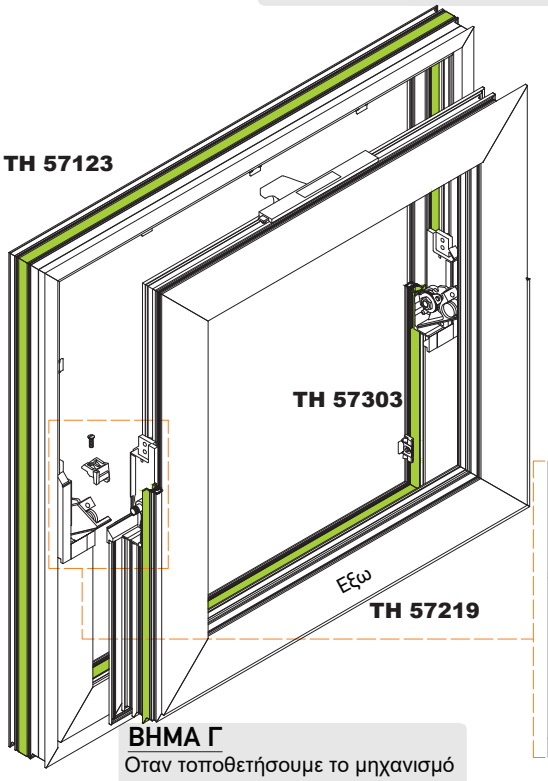

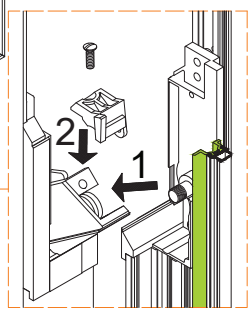

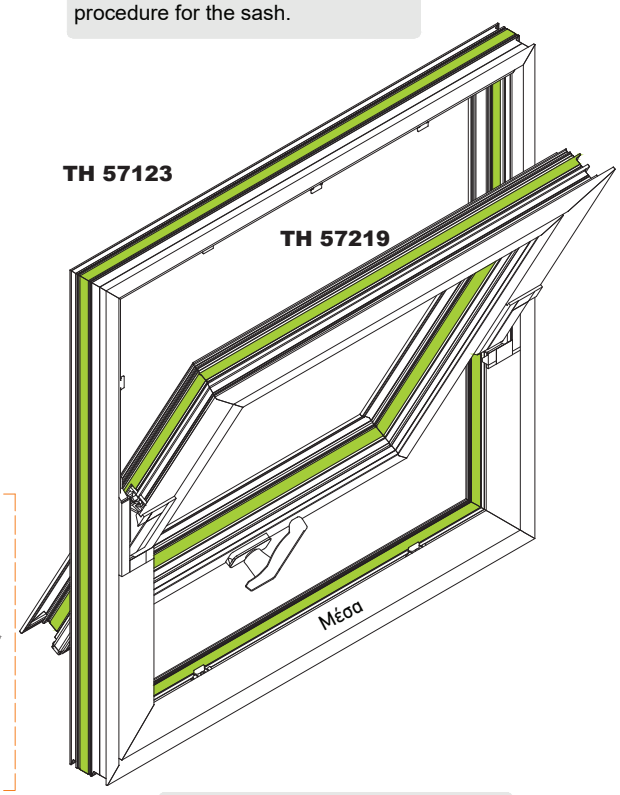

ΒΗΜΑ Γ
Οταν τοποθετήσουμε το μηχανισμό κλειδώματος, γυρίζουμε το φύλλο ανάποδα, και τοποθετούμε το μηχανισμό του φύλλου στο μηχανισμό της κάσας.

STEP C
After putting the locking mechanism in place, we overturn the sash and we place the sash mechanism into frame mechanism.

ΒΗΜΑ Δ
Αφού έχουμε τοποθετήσει το φύλλο ρυθμίζουμε τα σημεία S και W για να ορίσουμε το φρένο του φύλλου.

STEP D
We have placed the sash.We adjust S and W points, to regulate the sash break.

Κατεργασία TV-57605
Milling in TV-57605

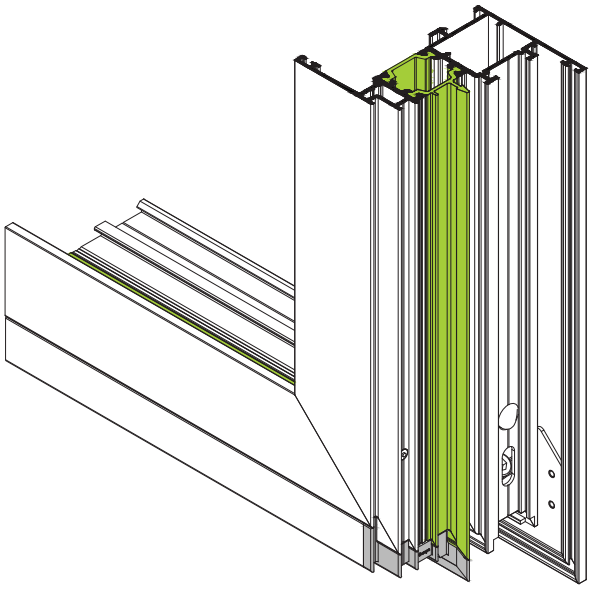

Η παρακάτω κατεργασία στο προφίλ TV 57605 είναι απαραίτητη όταν η σύνδεση του φύλλου έχει γίνει με την χρήση καβίλιας.
The milling shown below is required for profile TV 57605 when using corner joint with pin.

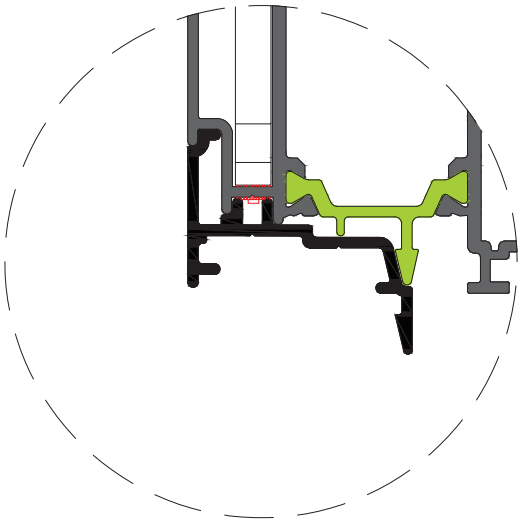

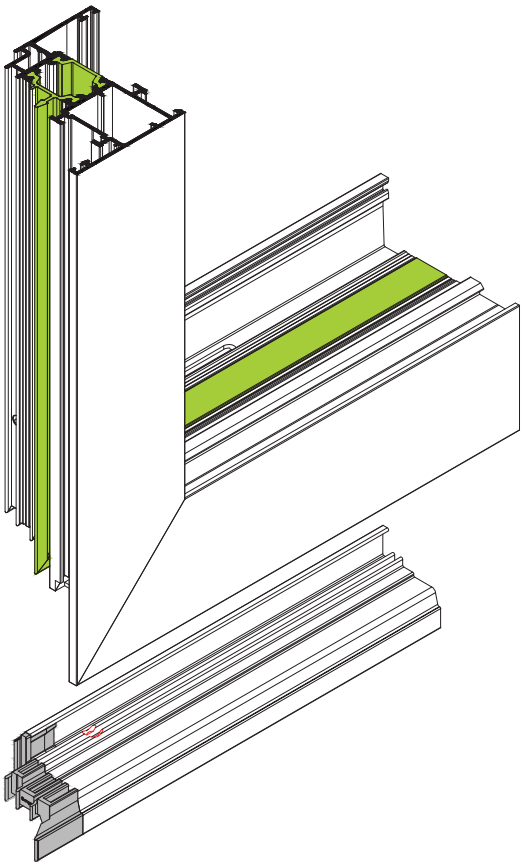

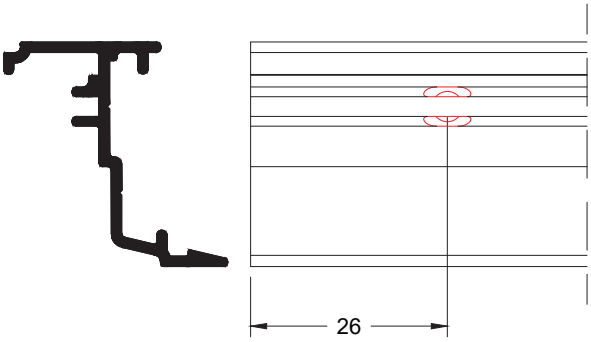

Σημεία Τοποθέτησης Μεντεσέδων
Hinge Mounting Points

Φύλλο Παραθύρου
Window Sash

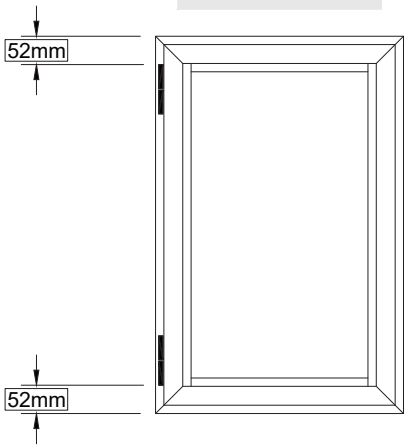

Φύλλο Πόρτας
Door Sash

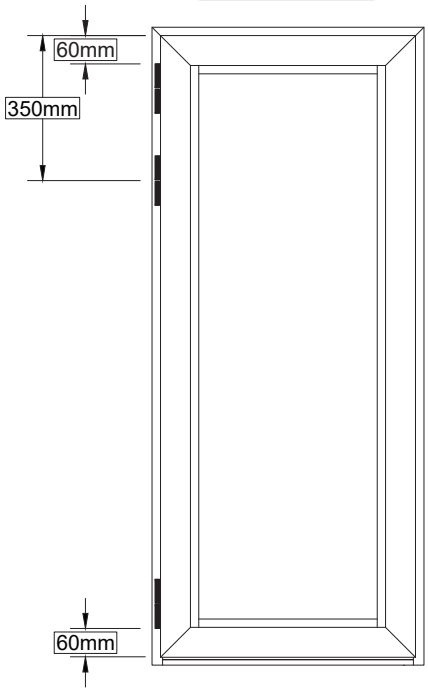

Λεπτομέρεια Ελαστικού στην Περιοχή του Μεντεσέ
Gasket Detail on the Hinge Area

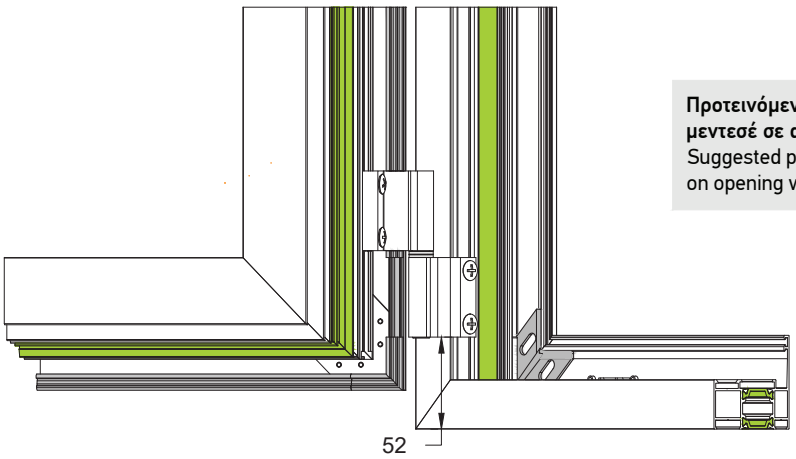

Προτεινόμενο σημείο τοποθέτησης μεντεσέ σε ανοιγόμενο παράθυρο.
Suggested point for hinge installation on opening window.

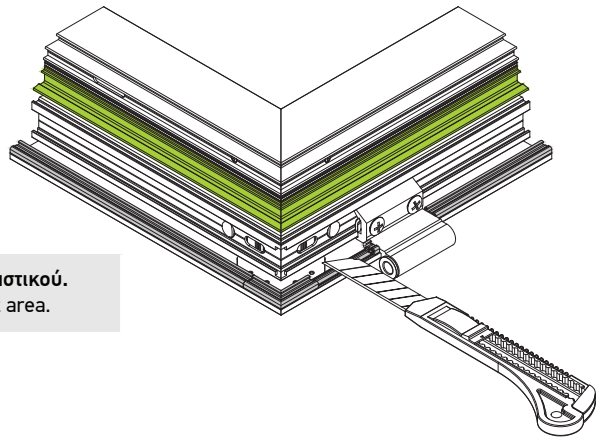

Απαραίτητη αφαίρεση ελαστικού.
Required removing gasket area.

Οδηγίες Τοποθέτησης Λαμαρίνας
Instructions For Aluminium Sheet Aseembly

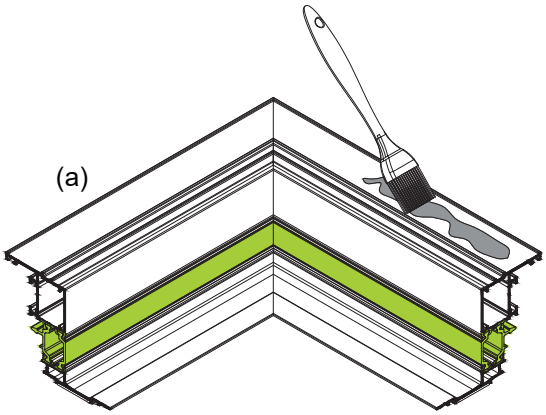

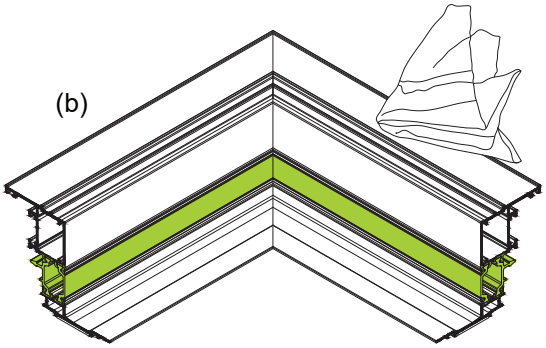

ΒΗΜΑ 1
Με ένα πινέλο περνάμε την επιφάνεια που θα κολλήσουμε την ταινία διπλής όψεως με το ειδικό καθαριστικό UN-57967 (a). Με ένα πανάκι τρίβουμε την επιφάνεια μέχρις ότου η επιφάνεια τραχύνει και καθαριστεί απο κάθε είδους σκόνες, λάδια κ.τ.λ. (b)

STEP 1
Use a brush to spread the special primer paint UN-57967 on the surface that double sided adhesive tape will be attached (a). With cloth rub the surface until its rough and clean.

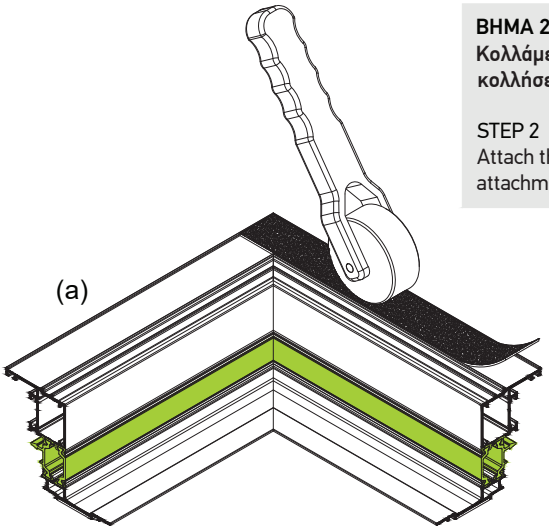

ΒΗΜΑ 2
Κολλάμε την ταινία . Επιπρόσθετα χρησιμοποιούμε ράουλο για την ενίσχυση την κολλήσεώς της (a). Συνεχίζουμε στις υπόλοιπες πλευρές (b)

STEP 2
Attach the double sided adhesive tape (a). Additional use roller to reinforce the attachment. Continue to rest sides (b).

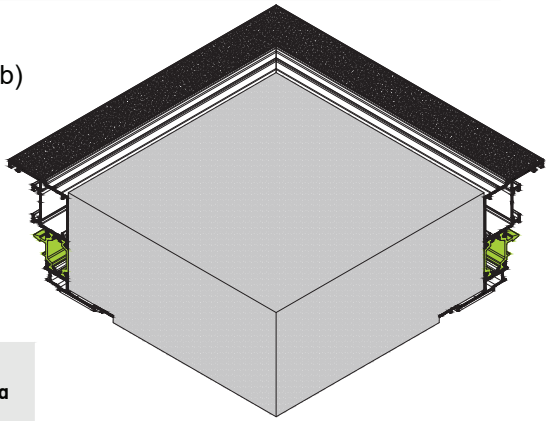

ΒΗΜΑ 3
Στα μαρκαρισμένα σημεία (σχήμα κάτω) τοποθετούμε αρμόκολλα 10 εκ. και με βήμα περίπου 30εκ.

STEP 3
In the marked area (above sketch) place 10cm of joint sealant with a 30cm step.

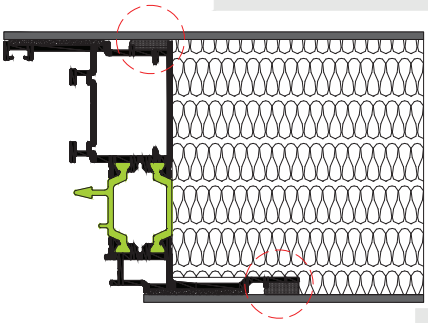

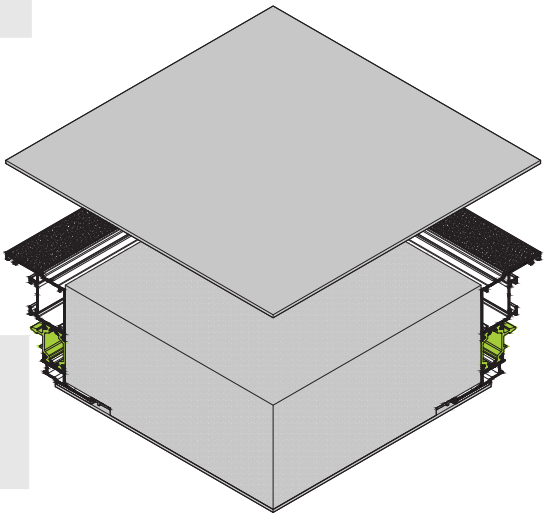

ΒΗΜΑ 4
Τοποθετούμε την λαμαρίνα με προσοχή.

STEP 4
Place the aluminuim sheet carefully.

Σημεία Στερέωσης των Κατασκευών
Installation Fixing Points

Σημεία Βιδώματος
Fixing Points

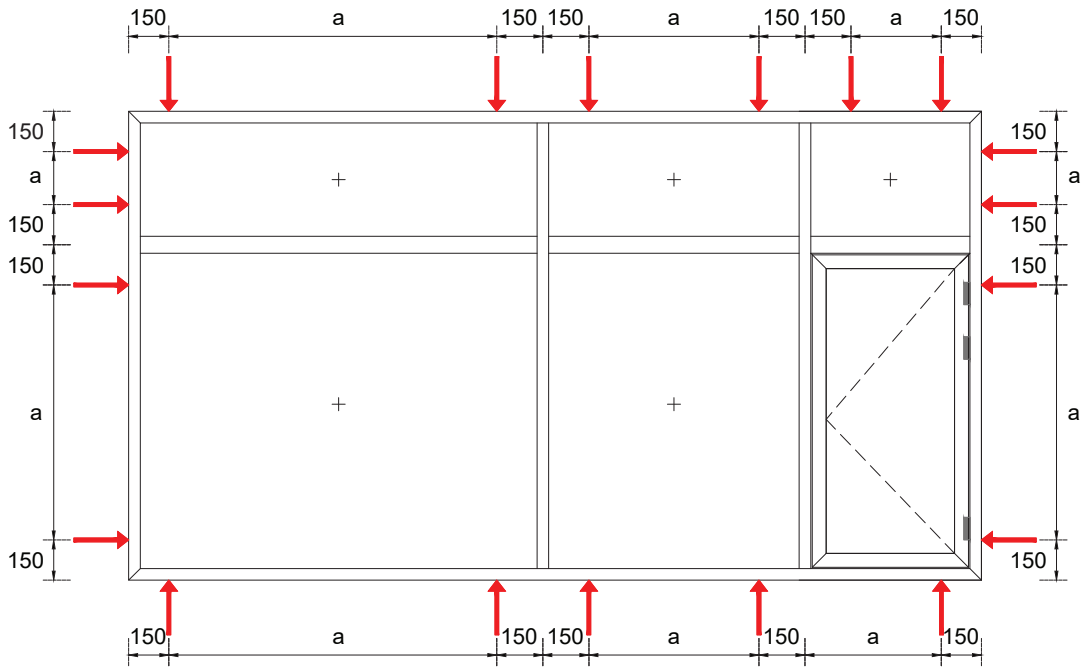

a = max 750mm

Σημεία Στήριξης Υαλοπινάκων
Support Block Positions For Glazing

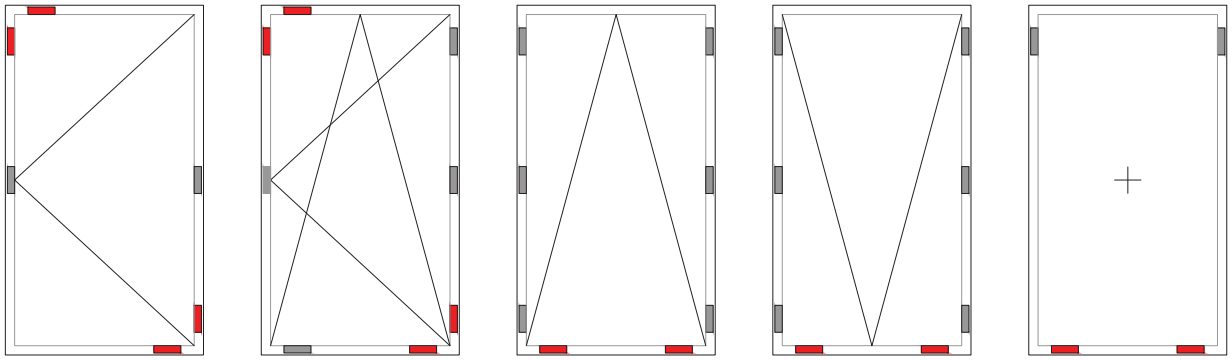

Τακάκι Στήριξης
Plastic Support Block

Τακάκι Βοηθητικό
Plastic Spacer Block

Υπολογισμός Κοπής Ντιζών Μηχανισμού GIESSE με Καρέ
Rod Length Calculation for GIESSE Mechanism with Square Pin

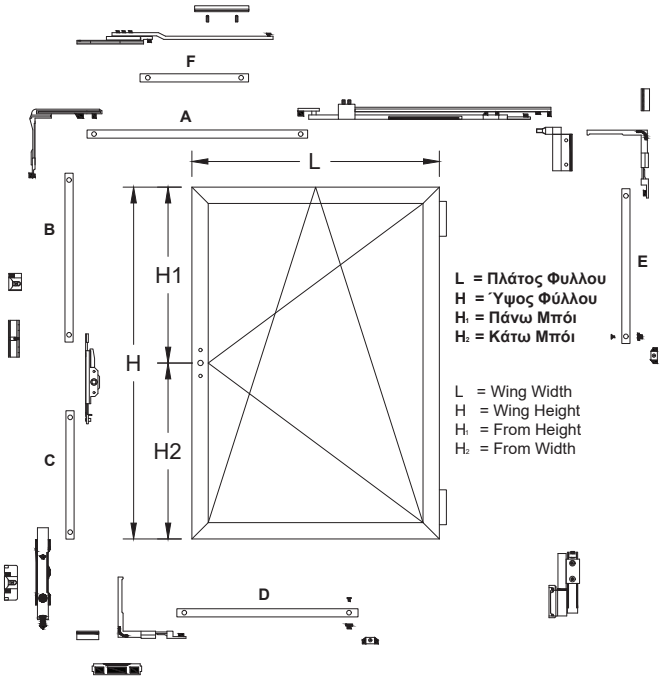

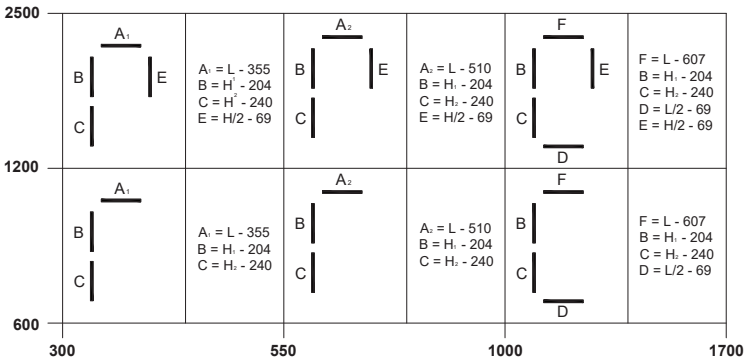

Κιτ Απλού Ανοιγόμενου ΧΩΡΙΣ Μηχανισμό Ανάκλισης
Single Turn Kit WITHOUT Tilt Mechanism

1.	**B= H_1 - 13.4 cm.** **C= H_2 - 19 cm.**	(με τελείωμα ρυθμιζόμενο) (with adjustable ending)
2.	**B= H_1 - 13.2 cm.** **C= H_2 - 18.8 cm.**	(με τελείωμα απλό) (with simple ending)

Υπολογισμός Κοπής Ντιζών Μηχανισμού GIESSE με Σπανιολέτα
Rod Length Calculation for GIESSE Mechanism with Cremone Bolt

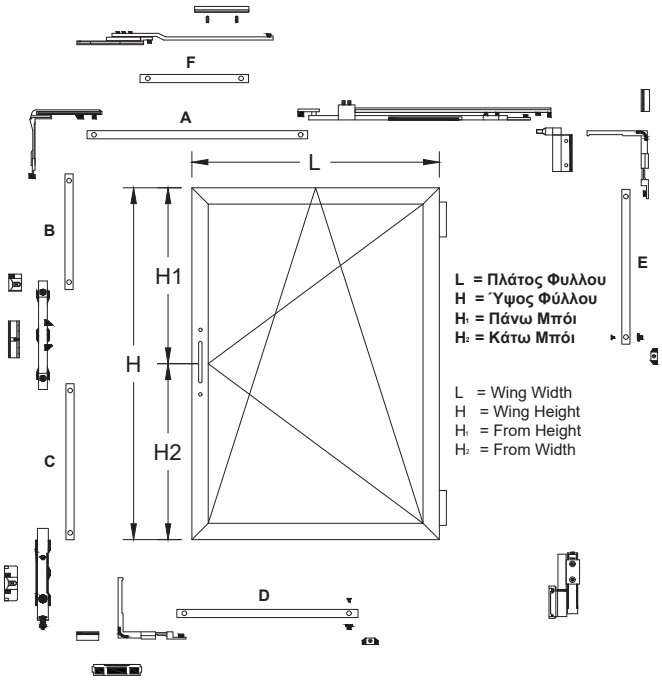

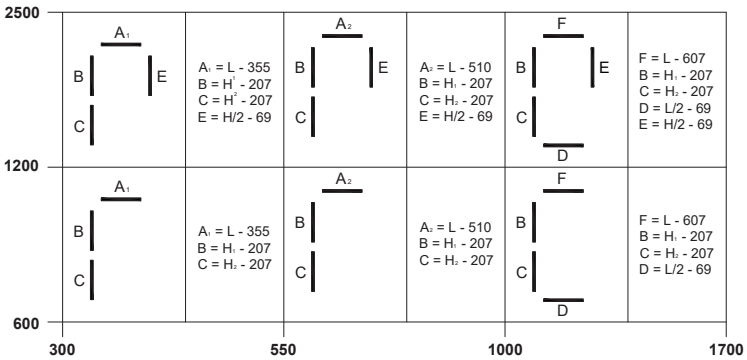

Κιτ Απλού Ανοιγόμενου ΧΩΡΙΣ Μηχανισμό Ανάκλισης
Single Turn Kit WITHOUT Tilt Mechanism

1.	**B= H_1 - 13.8 cm.** **C= H_2 - 13.8 cm.**	(με τελείωμα ρυθμιζόμενο) (with adjustable ending)
2.	**B= H_1 - 14.2 cm.** **C= H_2 - 14.2 cm.**	(με τελείωμα απλό) (with simple ending)

Σημεία Χρήσης Αρμόκολλας
Surface Areas Where Sealant is Required

Για την καλύτερη προστασία και στεγάνωση των προφίλ , απαιτείται η χρήση αρμόκολλας στις παρακάτω περιπτώσεις:
For better profile protection and sealing, the use of sealant is required in the following cases:

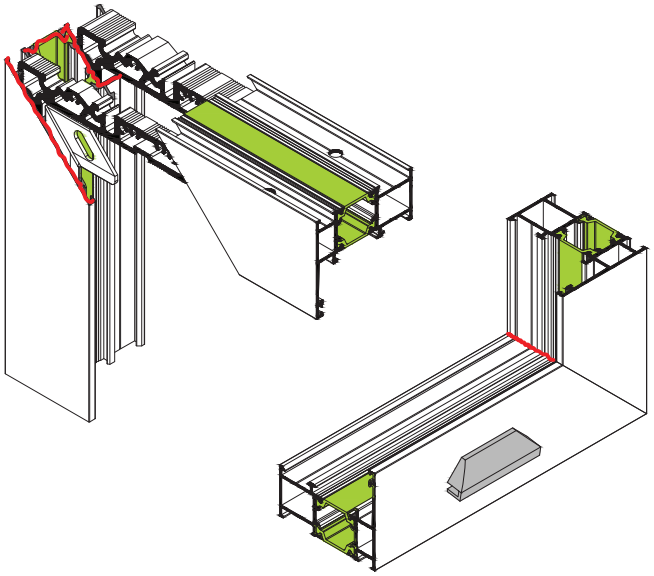

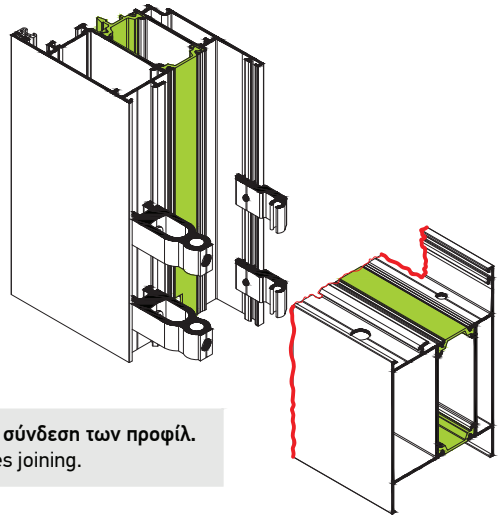

Όπου υπάρχει σύνδεση των προφίλ.
In every profiles joining.

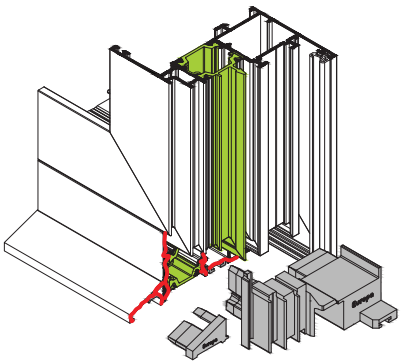

Όπου υπάρχει πλαστική τάπα.
When using plastic covers.

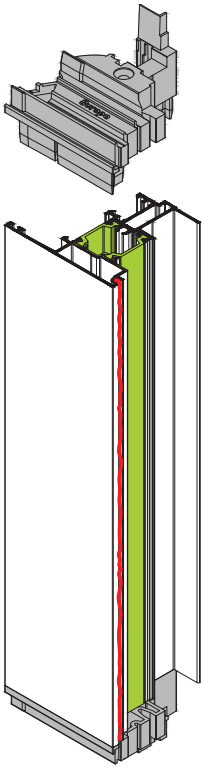

Στο σημείο ένωσης της τάπας μπινί με το φύλλο.
At the connection of adjoining cover with sash.

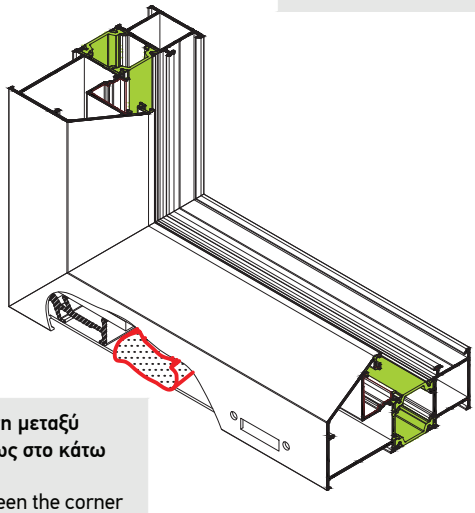

Χρήση σιλικόνης για στεγάνωση μεταξύ νεροχύτη και γωνίας συνδέσεως στο κάτω μέρος του κουφώματος.
Use of silicone is required between the corner joint and the drainage at the bottom of the frame.

Κυκλική Κολώνα
Round Mullion

Για κάσες / For Frames: TH-57101, TH-57102, TH-57104, TH-57112
Κολώνα / Mullion: TH-5592
Πρόσθετα / Additional: TV-57608, TV-57609
Έυρος Μοιρών / Range Degrees : 90˚-174˚

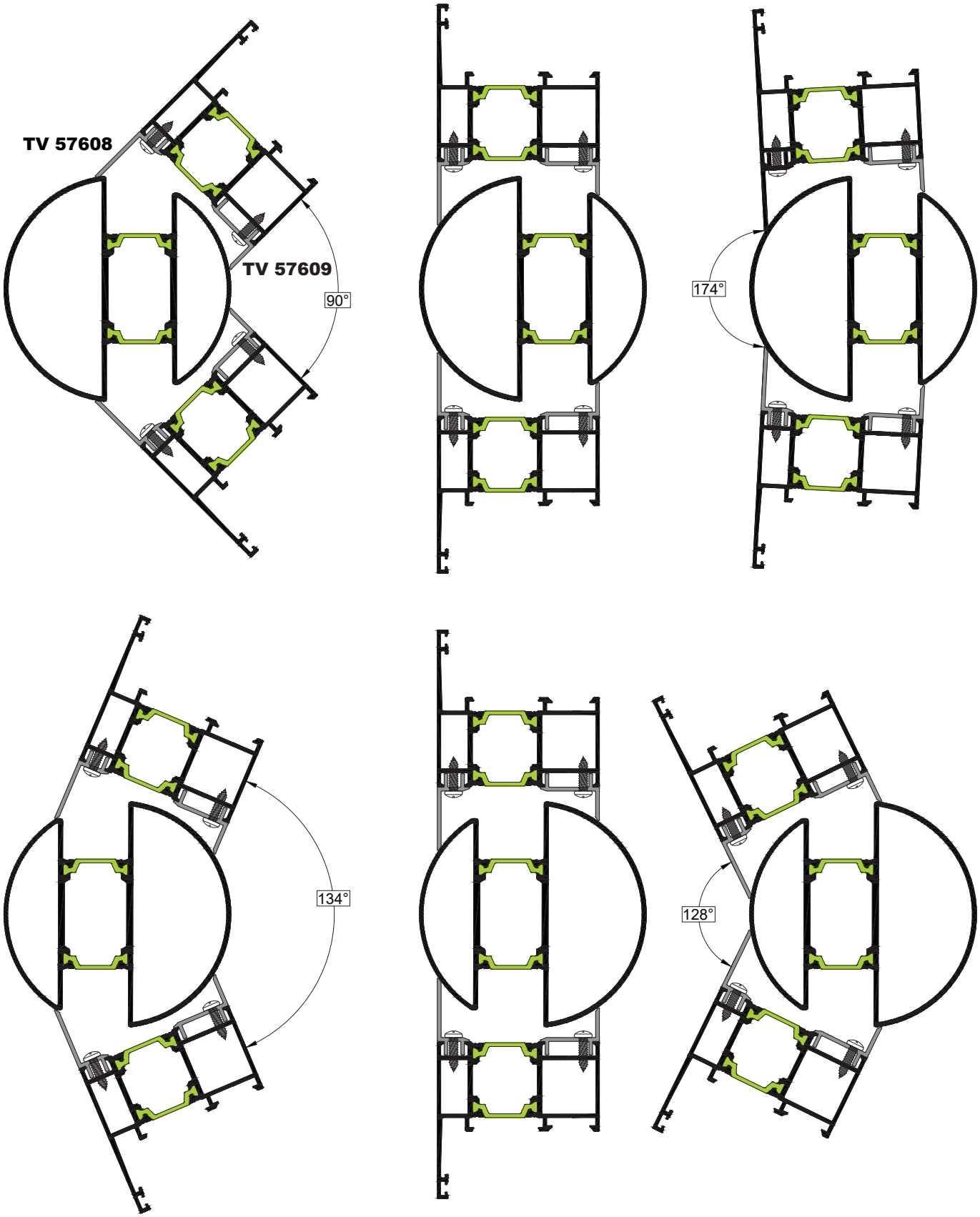

Κυκλική Κολώνα
Round Mullion

Για κάσες / For Frames: TH-57103
Κολώνα / Mullion: TH-5592
Πρόσθετα / Additional: TV-57607, TV-57609
Έυρος Μοιρών / Range Degrees : 90˚-156˚

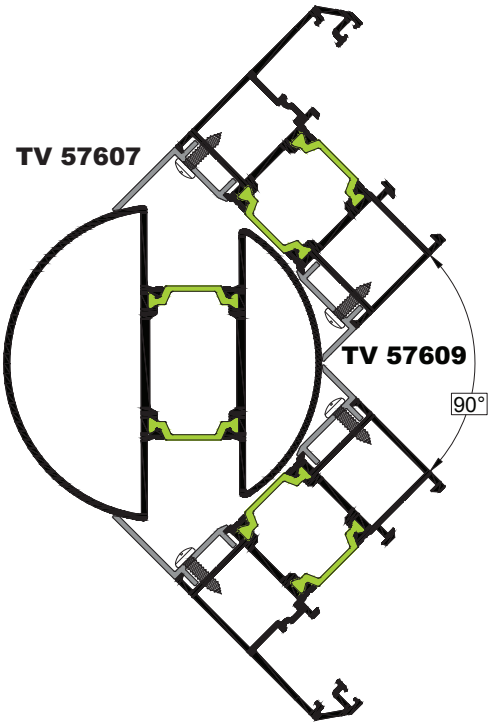

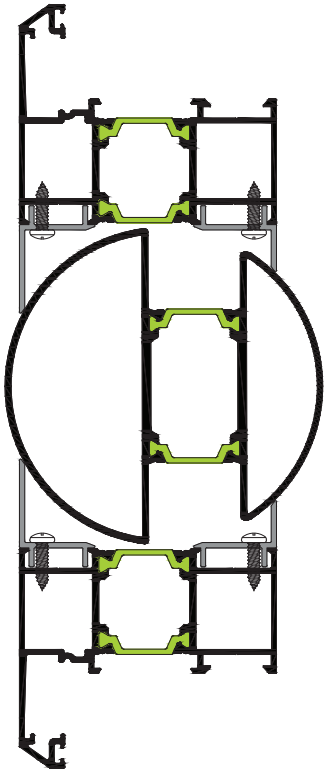

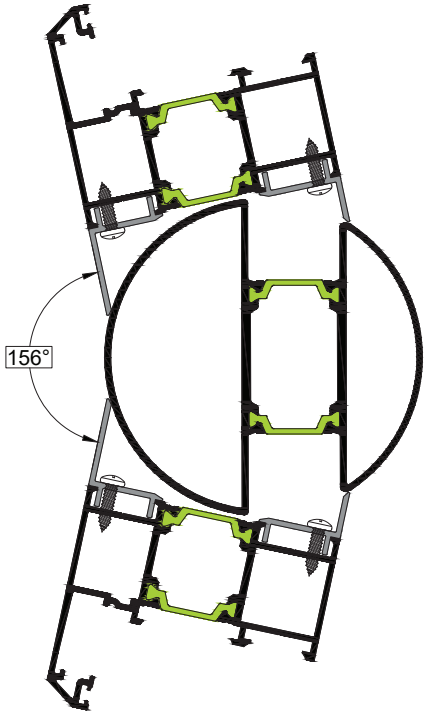

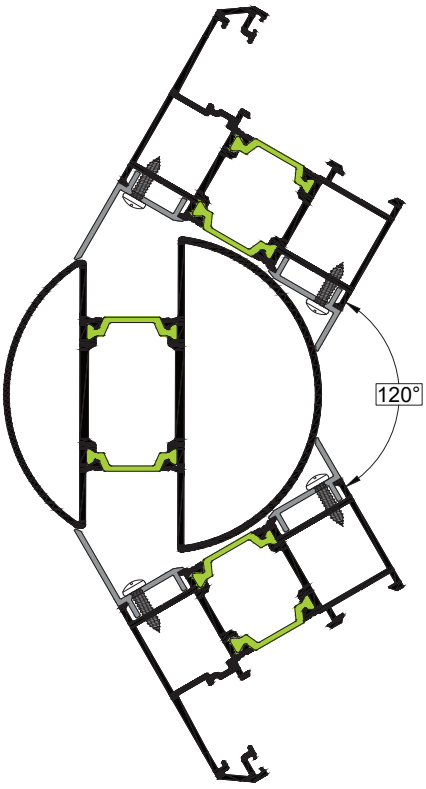

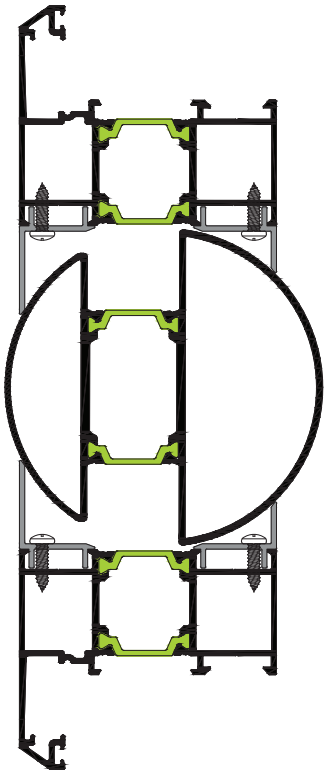

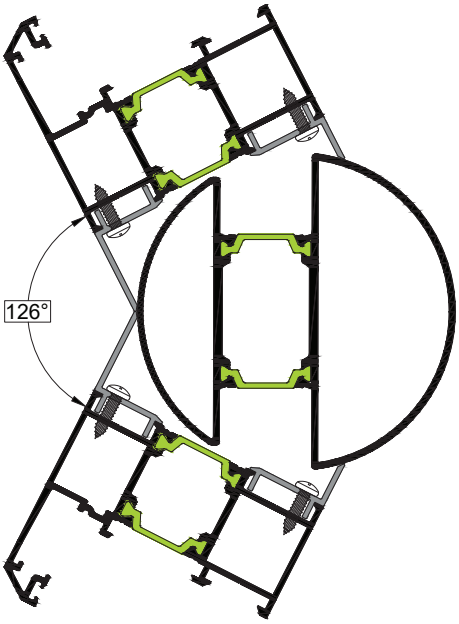

Τοποθέτηση Πλαστικής Τάπας PG-85241 σε Φύλλο Παντζουριού TV-895
PG-85241 Plastic Cap Placement on TV-895 Shutter Sash

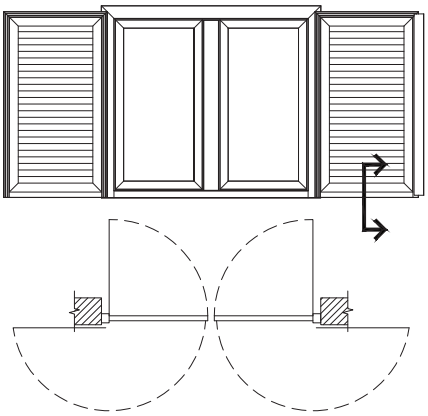

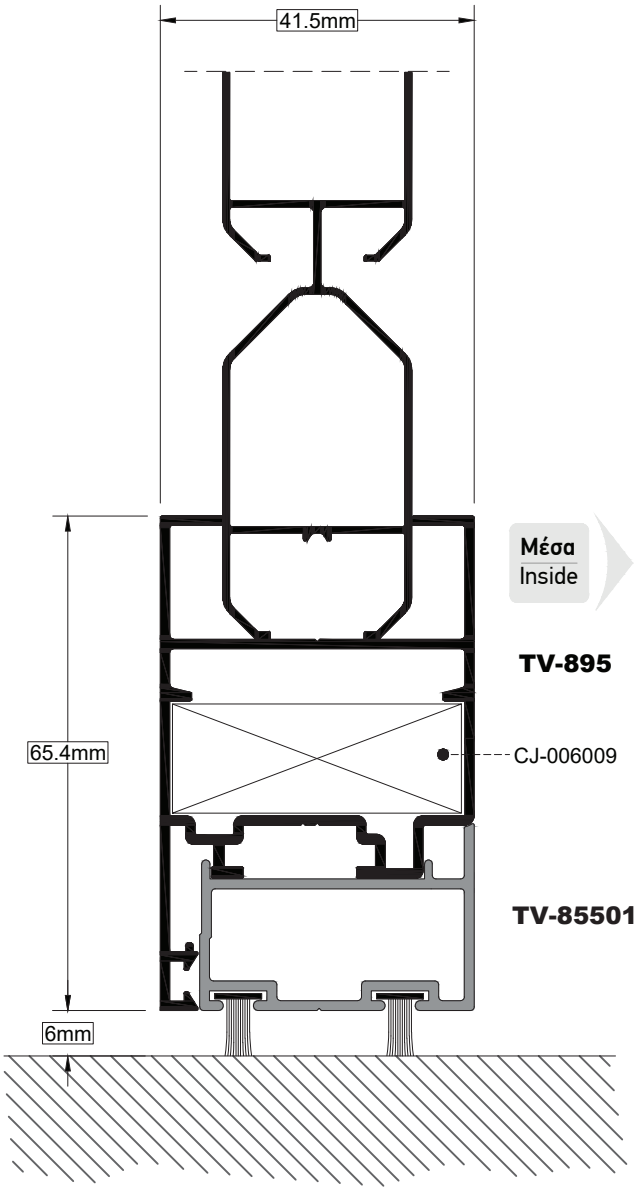

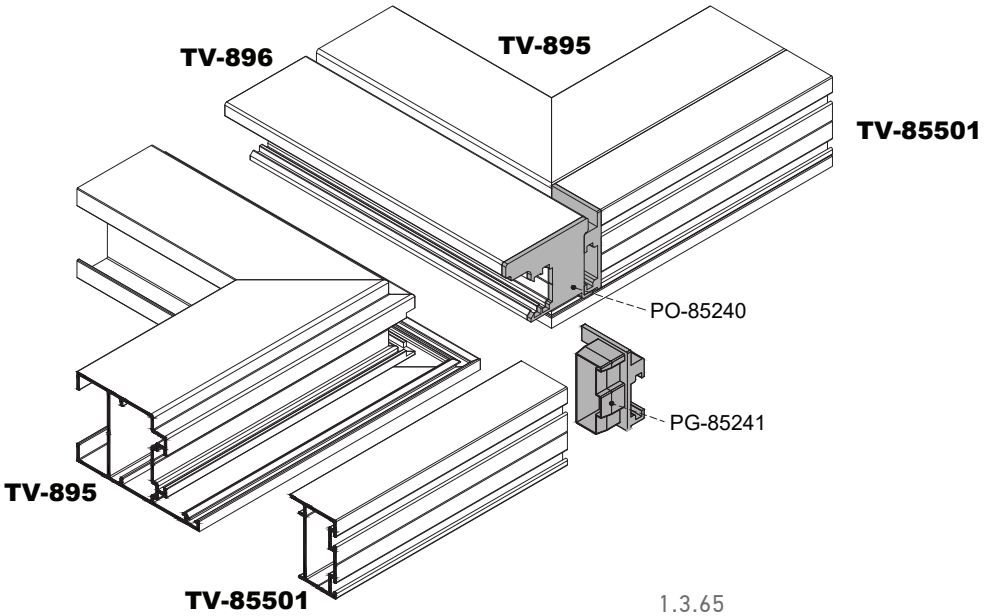

Τοποθέτηση Πλαστικής Τάπας PG-85243 σε Φύλλο Παντζουριού TV-895
PG-85243 Plastic Cap Placement on TV-895 Shutter Sash

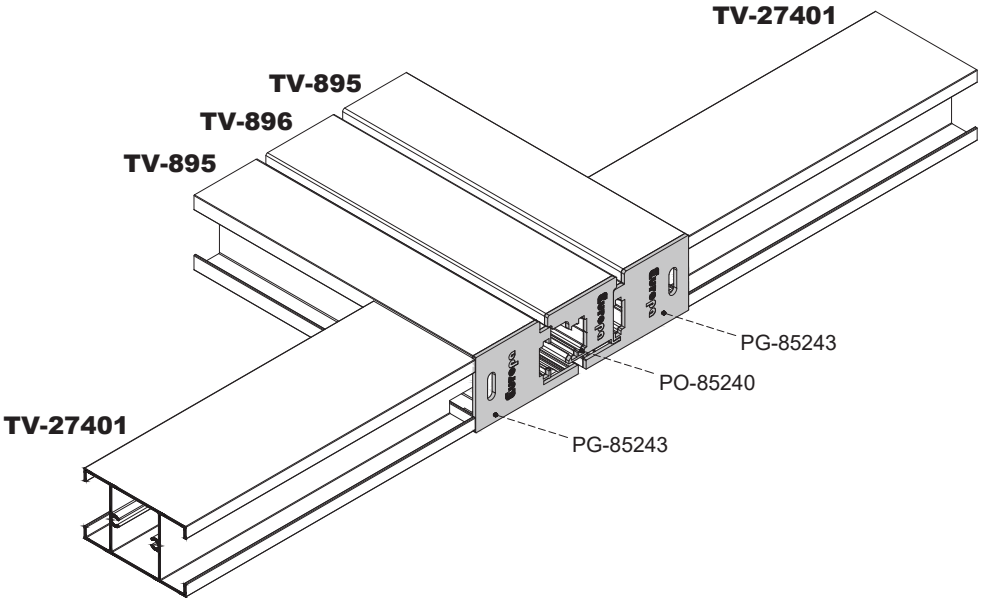

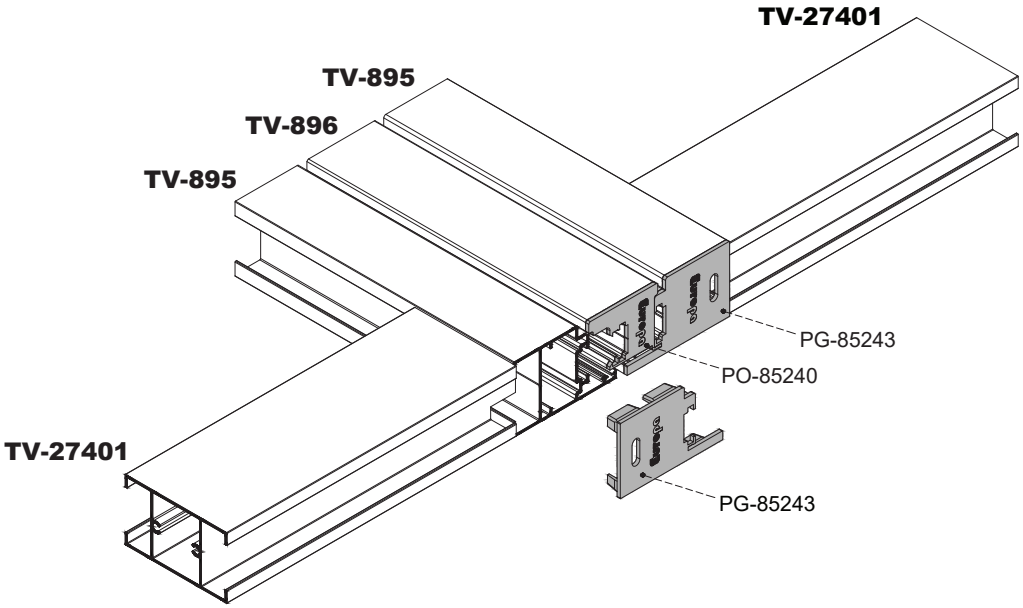

Οδηγίες Τοποθέτησης και Μέτρα Κοπής Οβαλίνας Ασφαλείας (Με σκαλιέρα)
Fixed Louver Instruction and Cutting Dimensions

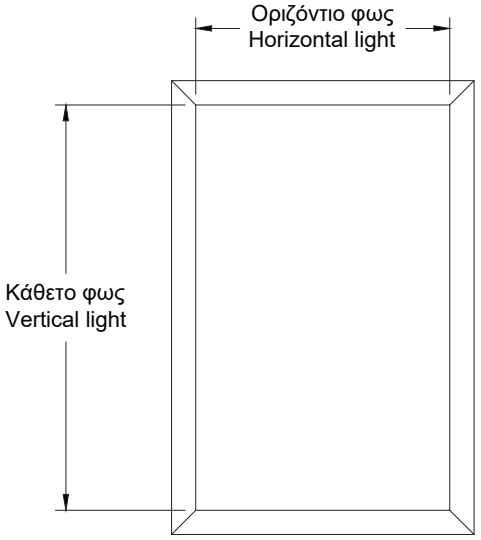

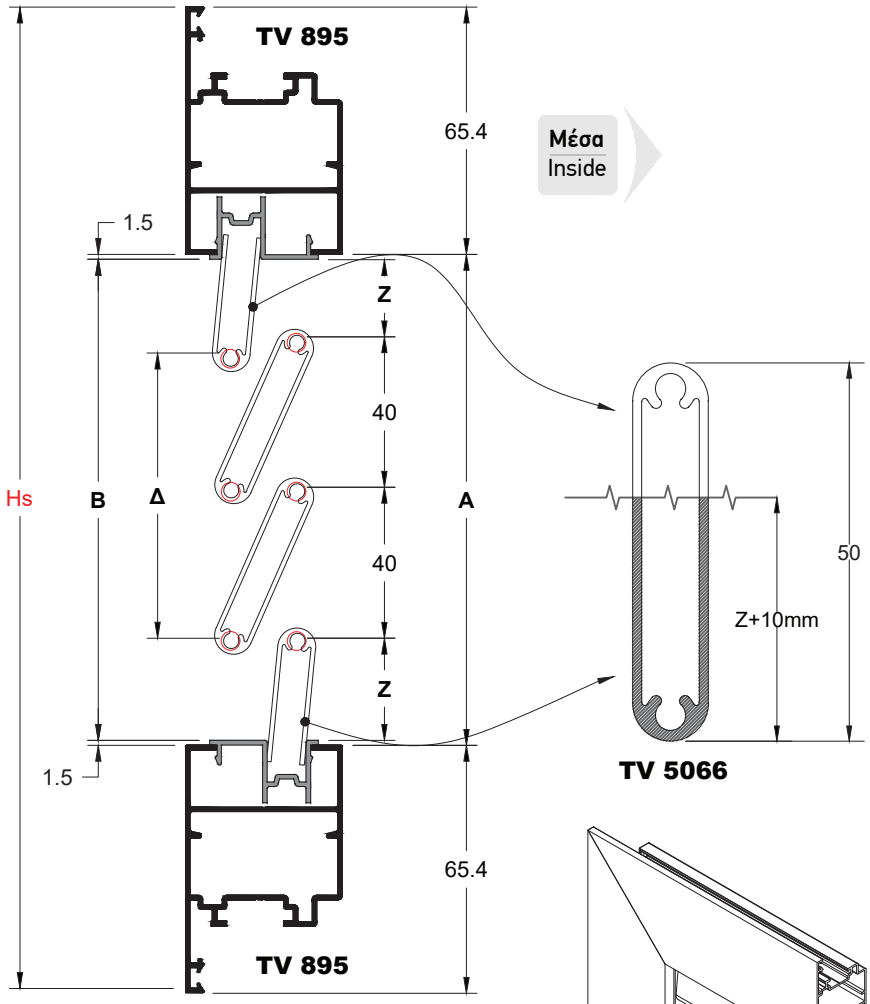

Οδηγίες Υπολογισμού και Κοπής
Cutting Instructions and Calculations

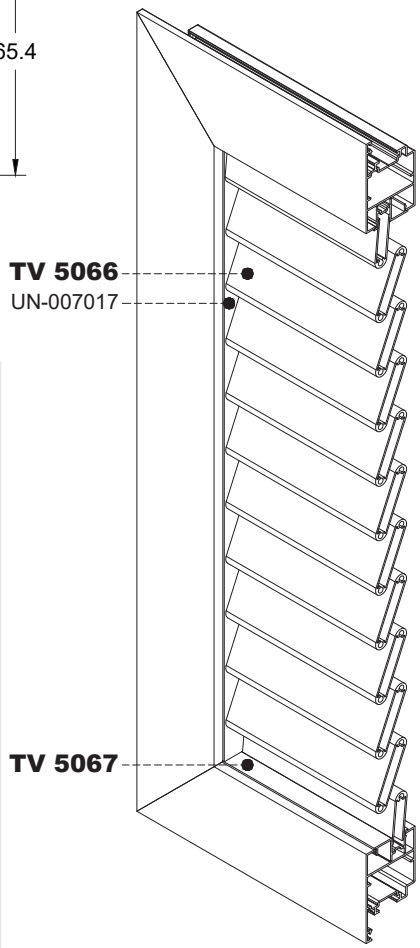

1. **Κοπή σκαλιέρας περσίδας UN-007017:Ύψος σκαλιέρας UN-007017= Κάθετο φως -3mm**
   Cutting of UN-007017: Height of UN-007017= Vertical light -3mm.
2. **Τελάρωμα περσίδας προφίλ TV 5067: Πλάτος TV 5067= Οριζόντιο φως.**
   Joint of TV 5067: Width TV 5067= Horizontal light
3. **Κοπή περσίδας προφίλ TV 5066: Μήκος περσίδας TV 5066= Οριζόντιο φως -3mm**
   Cutting of TV 5066: Length TV 5066= Horizontal light -3mm
4. **Υπολογισμός απαιτούμενων τεμαχίων περσίδας προφίλ TV 5066 σε σχέση με το κάθετο φως:**
   Απαιτούμενα τεμάχια περσίδας= (Κάθετο φως -3mm)/40
   Πάντοτε στρογγυλοποιούμε τα τεμάχια περσίδας προς τα πάνω.
   Π.Χ. Υπολογίζουμε 43.6 τεμάχια περσίδας, θα κόψουμε 44 τεμάχια.
   Qalculation of indicated louver pieces TV 5066, as regards with the vertical light.
   Indicated louver pieces=(Vertical light-3mm)/40
   Always approximate to next integer.
   For example: Calculate 43.6 louver pieces, cut 44 pieces.
5. **Υπολογισμός κοπής για το τελευταίο επάνω και κάτω φυλλαράκι περσίδας προφίλ TV 5066:**
   Ισομοιράζουμε τα κενά επάνω και κάτω και ξελουρίζουμε το τελευταίο επάνω
   και κάτω φυλλαράκι περσίδας προφίλ TV 5066, έτσι ώστε αυτό να εισχωρεί μέσα στο
   τελάρωμα προφίλ TV 5067 κατά 10 mm.
   Τελευταίο επάνω και κάτω φυλλαράκι περσίδας προφίλ TV 5066= A+10 mm.
   Cutting calculation for the upper and the bottom louver pieces. Equal share the gaps (up and down) and cut the upper and the lower louver pieces TV 5066, in order to enterthe TV 5067 for 10mm.

Οδηγίες Κατασκευής Οβαλίνας Ασφαλείας
Assembling Instructions of Fixed Louver

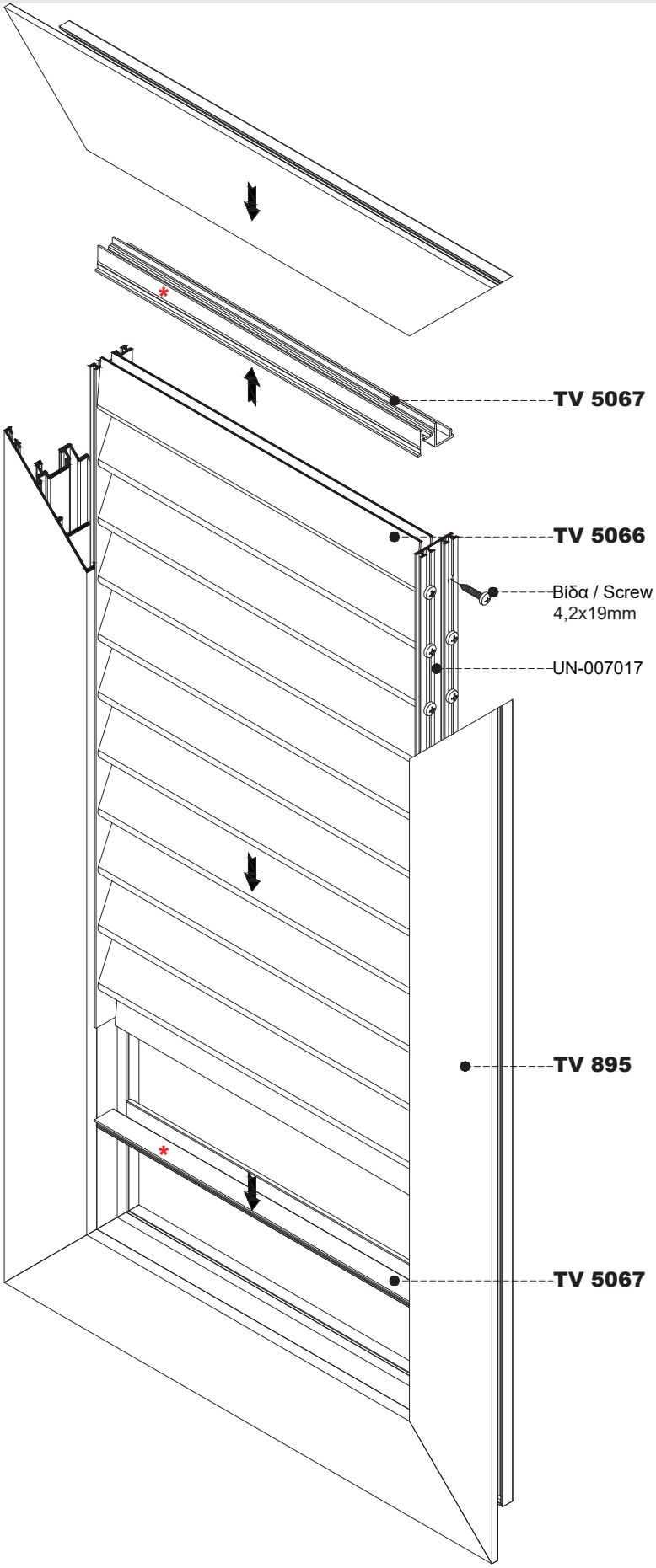

Σημείωση:
Για την κατασκευή της σταθερής οβαλίνας, ακολουθούμε πάντα τα ίδια βήματα σε όλα τα πατζούρια ανοιγόμενων και συρόμενων κουφωμάτων.

Note:
For the fixed louver construction follow always the same process for all shutters of opening and sliding systems.

Προσοχή:
Το TV 5067 τοποθετείτε πάντα αντίστροφα στο επάνω μέρος απ'ότι στο κάτω.

Attention:
The TV 5067 is fitted always reversely at the top part than the bottom.

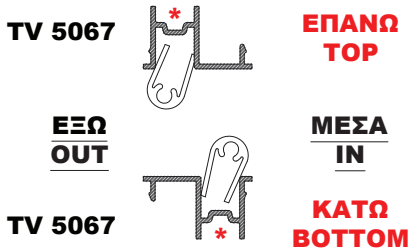

Βήματα κατασκευής:
1. Συναρμολογούμε το φύλλο πατζουριού σε μορφή "Π".
2. Τοποθετούμε το προφίλ TV 5067 σε όλο το πλάτος εσωτερικά του φύλλου, πάνω και κάτω.
3. Υπολογίζουμε και κόβουμε τη σκαλιέρα (UN-007017).
4. Υπολογίζουμε και κόβουμε τα φυλλαράκια οβαλίνας και τα συναρμολογούμε στη σκαλιέρα με βίδες ή περτσίνια.
5. Τοποθετούμε το τελάρο της οβαλίνας στις υποδοχές του φύλλου και στη συνέχεια κάνουμε το φύλλο τελάρο.

Construction steps:
1. Assemble the shutter leaf in "Π" shape.
2. Place the TV 5067 profile in full width internal of the sash both sides (up and bottom).
3. Calculate and cut the UN-007017 accessory.
4. Calculate and cut the fixed louver profiles and then assemble them with UN-007017 by screws or blind rivets.
5. Fit the fixed louver assembling into the sash slot and after that finish with assemble of shutter.

Σημείωση:
Το καθαρό μήκος της οβαλίνας δεν θα πρέπει να ξεπερνα τα 65 εκ. (+10% ανοχή). Για φύλλα με οβαλίνα άνω των 65 εκ. τοποθετούμε κάθετο χώρισμα.

Note:
The length of fixed louver must not exceed 65 cm (+10% tolerance). For sashes with fixed louver over 65 cm set vertical transom.

Οδηγίες Τοποθέτησης Μηχανισμού Κινητής Περσίδας (με στροφείο)
Instructions for Movable Louver System (with rotor)

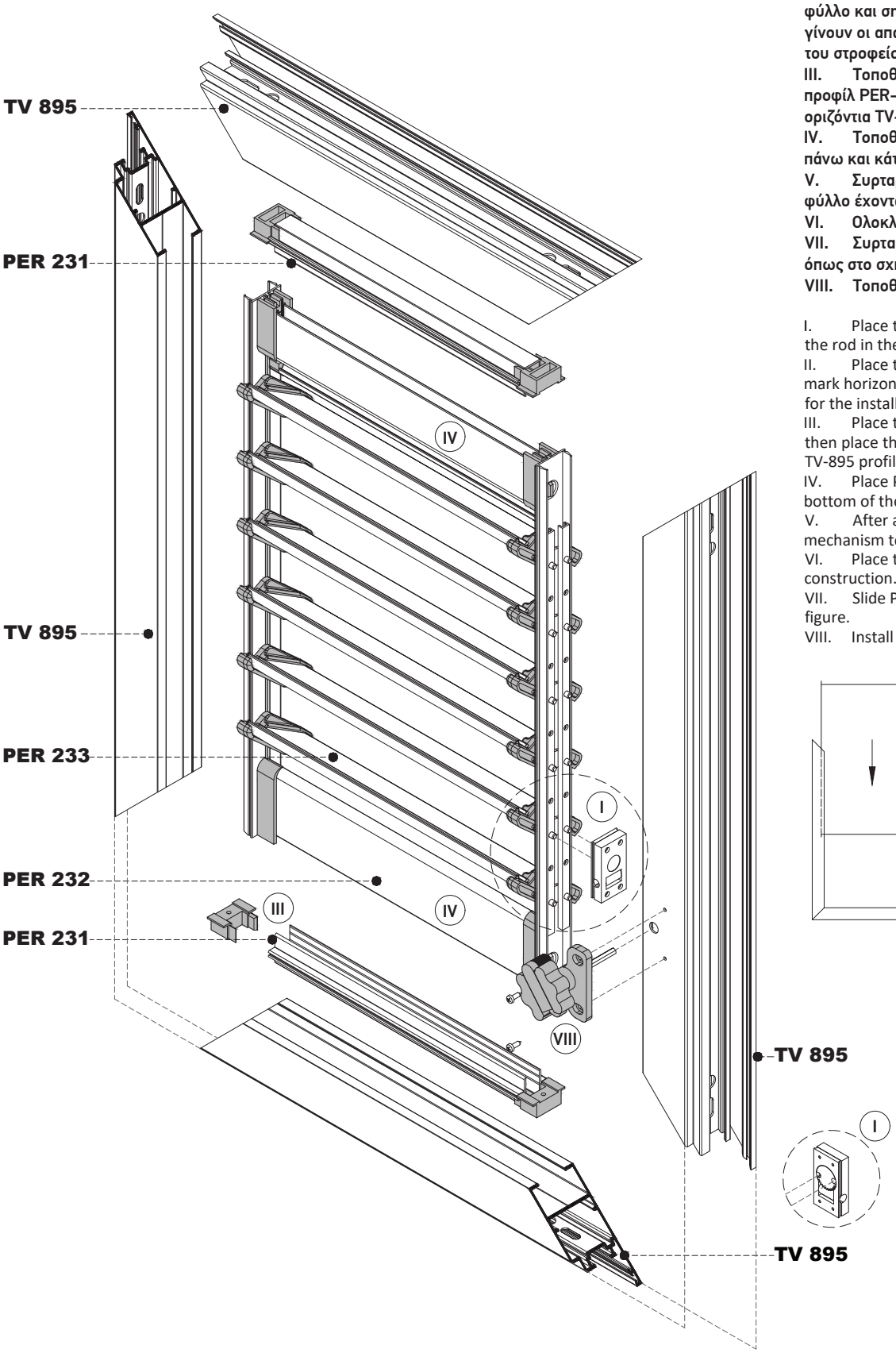

I. Τοποθετούμε τον μηχανισμό πάνω στην ράβδο κίνησης έχοντας την ράβδο σε ανοιχτή θέση όπως στο σχήμα.
II. Τοποθετούμε τον μηχανισμό πάνω στο φύλλο και σημαδεύουμε οριζοντίως για να γίνουν οι απαραίτητες οπές για την τοποθέτηση του στροφείου.
III. Τοποθετούμε τις τάπες τελειώματος στο προφίλ PER-231 και έπειτα όλο αυτό στα οριζόντια TV-895.
IV. Τοποθετούμε το προφίλ PER-232 στο πάνω και κάτω μέρος του μηχανισμού.
V. Συρταρώνουμε τον μηχανισμό στο φύλλο έχοντάς το ήδη κλείσει σε μορφή "Π".
VI. Ολοκληρώνουμε το τελάρωμα.
VII. Συρταρώνουμε τις περσίδες PER-233 όπως στο σχήμα.
VIII. Τοποθετούμε το στροφείο.

I. Place the mechanism on the rod having the rod in the open position as in the figure.
II. Place the mechanism on the sash and mark horizontally to make the necessary holes for the installation of the rotor.
III. Place the covers on PER-231 profile and then place the assembled part on the horizontal TV-895 profiles.
IV. Place PER-232 profiles on the top and bottom of the mechanism.
V. After assembling a “Π” format, insert the mechanism to the sash.
VI. Place the final profile TV 895 to finish the construction.
VII. Slide PER-233 louvers as shown in the figure.
VIII. Install the rotor.

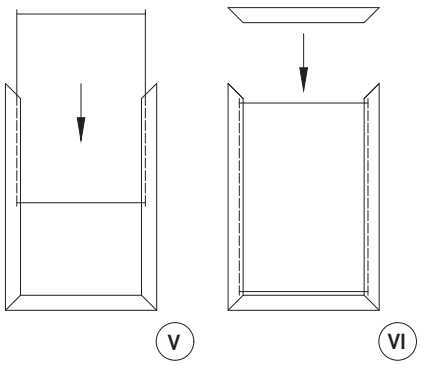

II
VII
Δες επόμενη σελίδα
See next page

Οδηγίες Τοποθέτησης Μηχανισμού Κινητής Περσίδας (με στροφείο)
Instructions for Movable Louver System (with rotor)

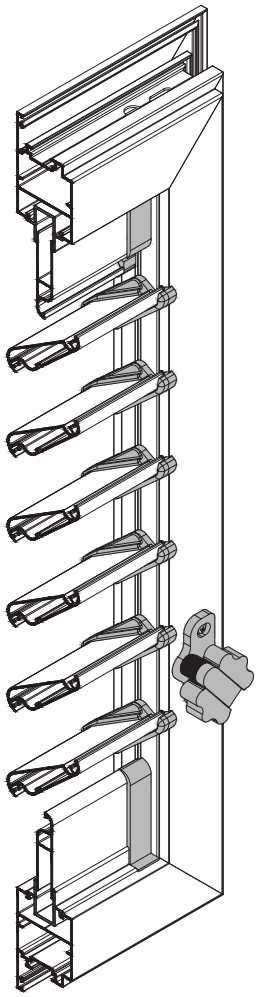

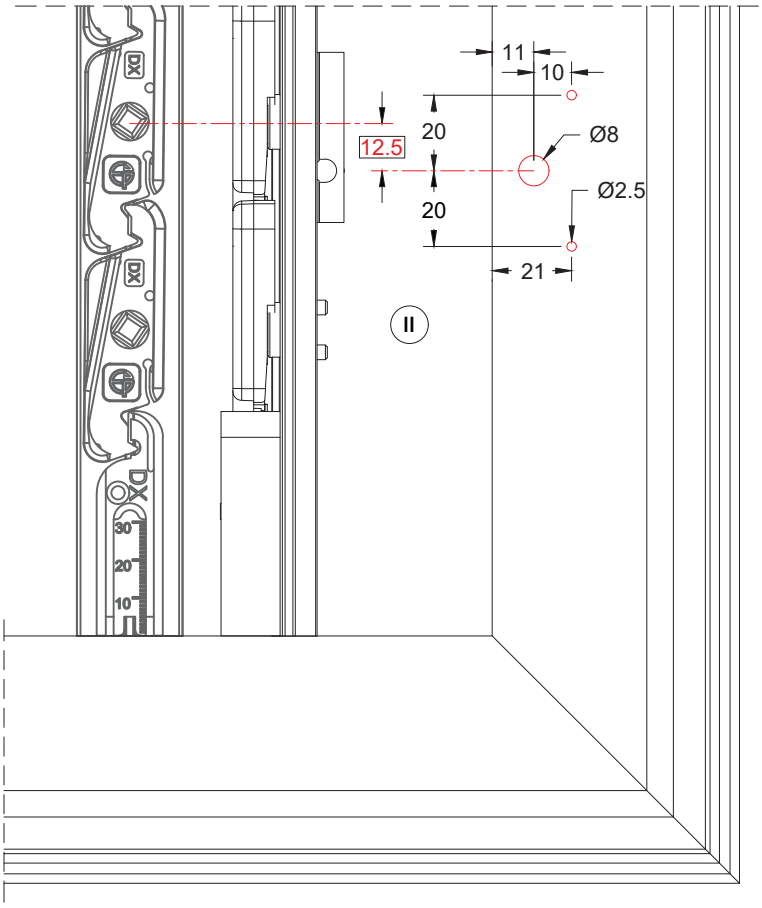

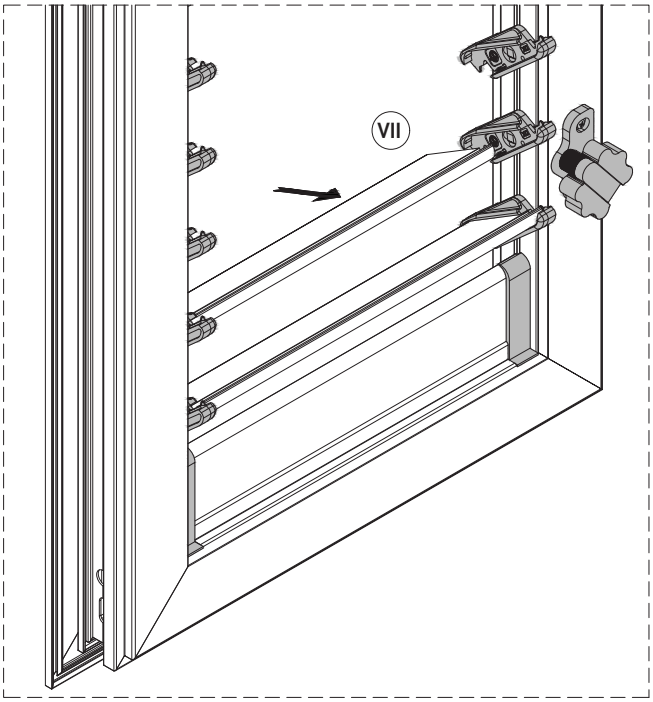

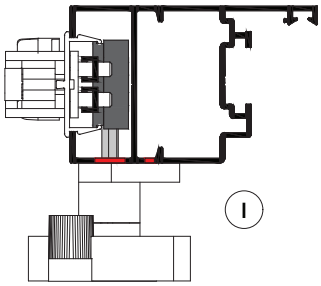

ΣΗΜΕΙΩΣΗ:
Ακολουθούμε την ίδια κατεργασία τόσο για το στροφείο μαργαρίτα όσο και για το στροφείο ορχιδέα.
NOTE: Follow the same milling for both rotors, margarita and orchidea.

Οδηγίες Τοποθέτησης Μηχανισμού Κινητής Περσίδας (με λεβιέ)
Instructions for Movable Louver System (with handle lever)

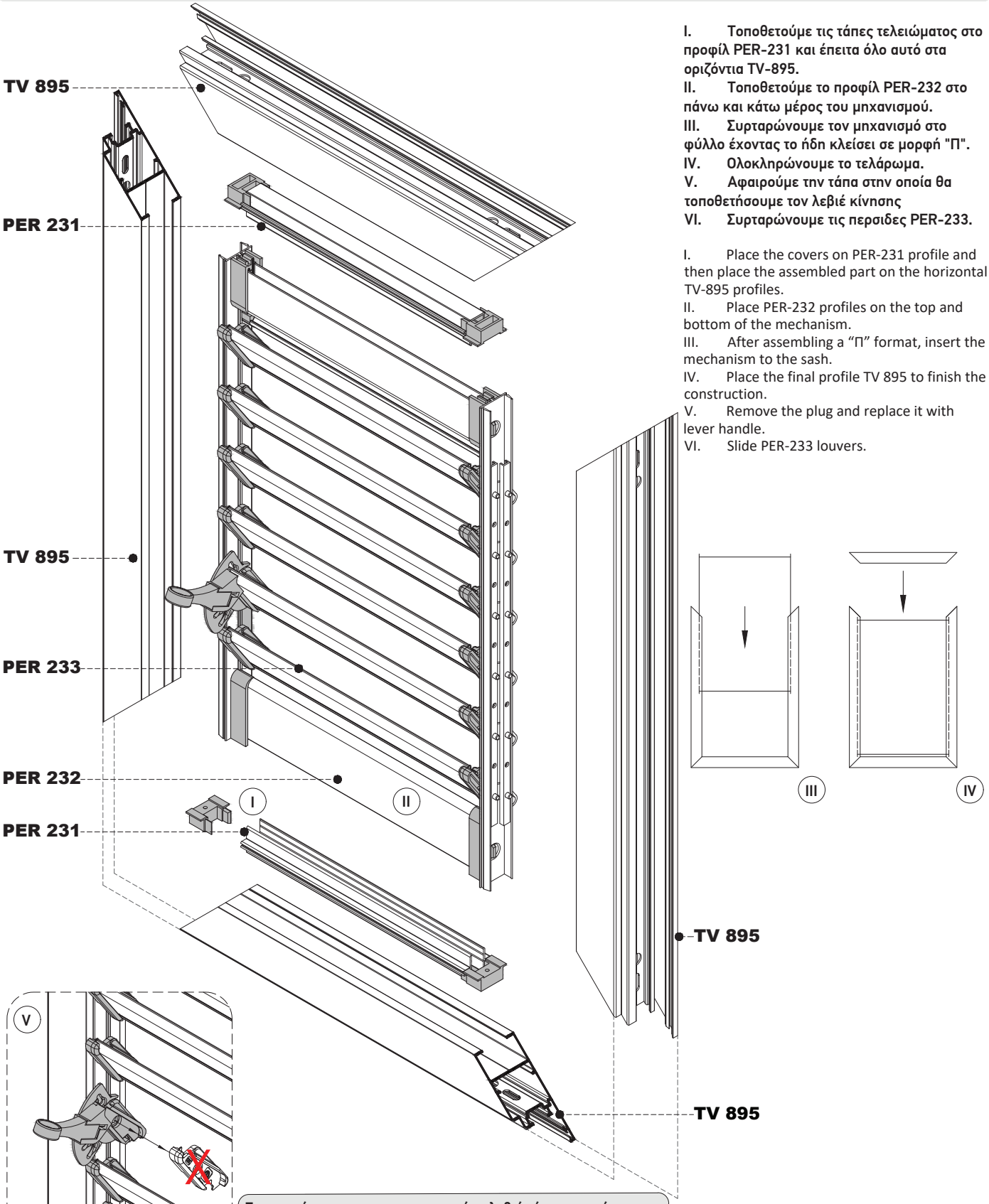

I. Τοποθετούμε τις τάπες τελειώματος στο προφίλ PER-231 και έπειτα όλο αυτό στα οριζόντια TV-895.
II. Τοποθετούμε το προφίλ PER-232 στο πάνω και κάτω μέρος του μηχανισμού.
III. Συρταρώνουμε τον μηχανισμό στο φύλλο έχοντας το ήδη κλείσει σε μορφή "Π".
IV. Ολοκληρώνουμε το τελάρωμα.
V. Αφαιρούμε την τάπα στην οποία θα τοποθετήσουμε τον λεβιέ κίνησης
VI. Συρταρώνουμε τις περσιδες PER-233.

I. Place the covers on PER-231 profile and then place the assembled part on the horizontal TV-895 profiles.
II. Place PER-232 profiles on the top and bottom of the mechanism.
III. After assembling a “Π” format, insert the mechanism to the sash.
IV. Place the final profile TV 895 to finish the construction.
V. Remove the plug and replace it with lever handle.
VI. Slide PER-233 louvers.

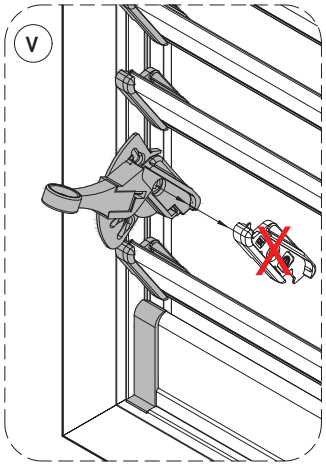

Στην περίπτωση που χρησιμοποιούμε λεβιέ κίνησης αντί στροφείου, τότε αφαιρούμε την τάπα απο οποιαδήποτε περσίδα επιθυμούμε και την αντικαθιστούμε με τον λεβιέ κίνησης.

In case of movement lever use instead of rotor, replace the cover from any louver with the handle lever.

Μέτρα κοπής Προφιλ Κινητής Περσίδας
Cutting Instructions for Movable Louver Profiles

Μέγιστο Καθαρό Ύψος / Max Height																										
ΦΥΛΛΑΡΑΚΙΑ / SLATS	6	7	8	9	10	11	12	13	14	15	16	17	18	19	20	21	22	23	24	25	26	27	28	29	30	31	32
	437	492	547	602	657	712	767	822	877	932	987	1042	1097	1152	1207	1262	1317	1372	1427	1482	1537	1592	1647	1702	1757	1812	1867
+	446	501	556	611	666	721	776	831	886	941	996	1051	1106	1161	1216	1271	1326	1381	1436	1491	1546	1601	1656	1711	1766	1821	1876

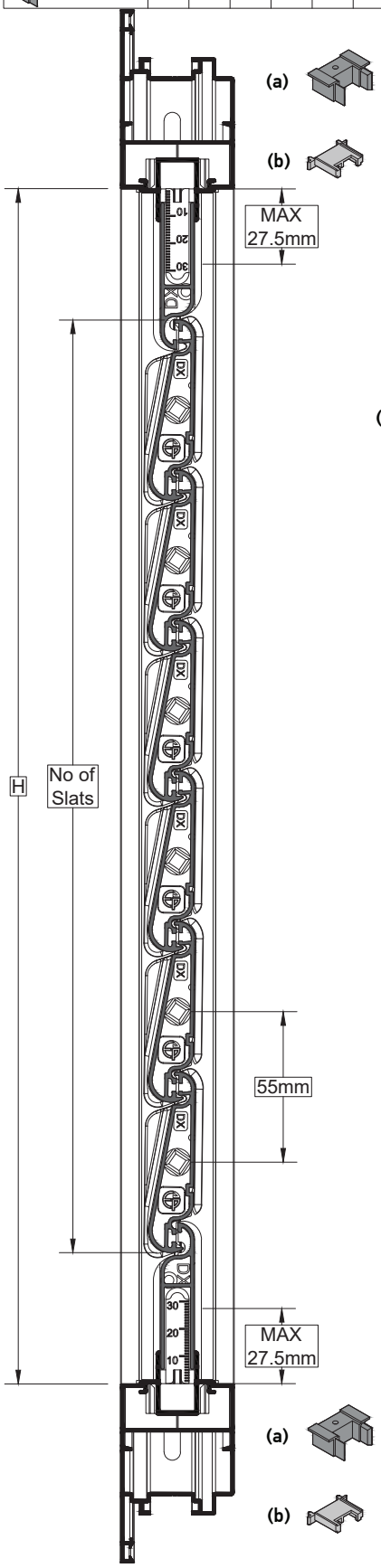

Τοποθετούμε την πλαστική τάπα "a" πάνω και κάτω. Με την πρόσθετη τάπα "b" μπορούμε να επιμηκύνουμε τον μηχανισμό κατα 9mm (4.5mm προς τα πάνω και 4.5mm προς τα κάτω)
Adding compensation plug "a" either above or below compensation plug "b" lengthens the bar by 9mm (4.5mm above and 4.5mm below)

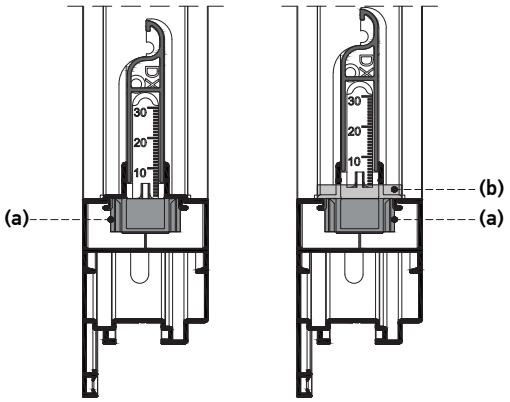

		Κοπή / Cut
PER 231		W-34mm
PER 232		W-26mm
PER 233		W-14mm

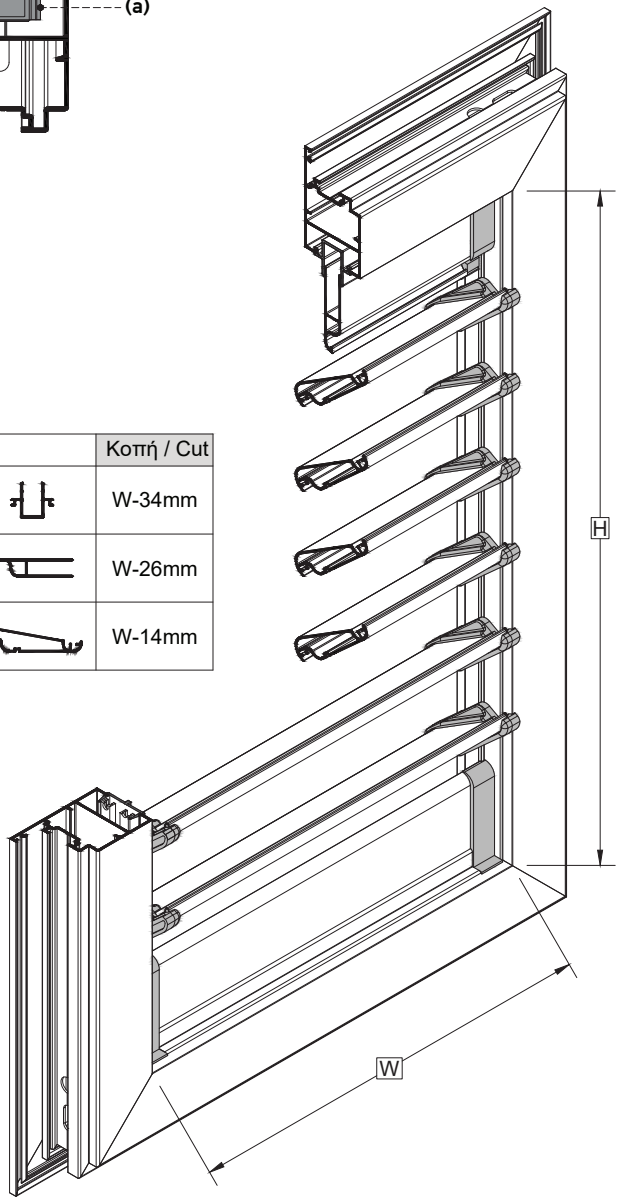

1.4 Μέτρα Κοπής
Cutting Instructions

1.4 Μέτρα Κοπής
Cutting Instructions

Μέτρα Κοπής | Μονόφυλλο Ανοιγόμενο
Cutting Instructions| Single Sash Opening

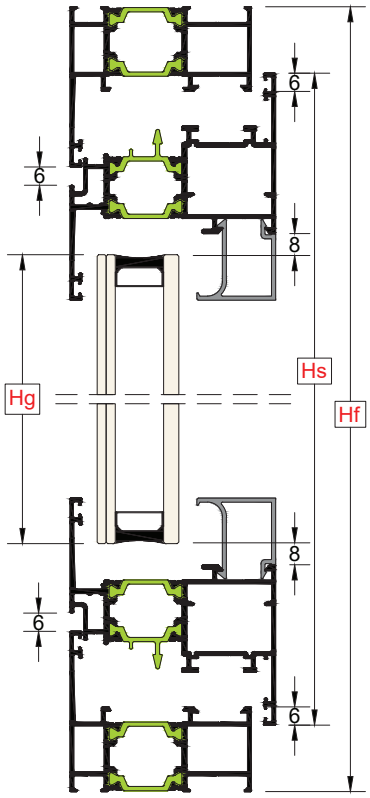

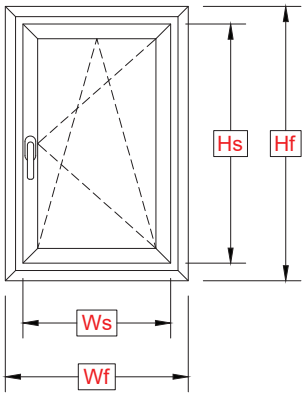

ΣΗΜΕΙΩΣΗ:
Τα μέτρα κοπής είναι ίδια τόσο για τα φύλλα με camera europea όσο και γι' αυτά με κάμερα περιμετρικού μηχανισμού

NOTE
The cutting instructions are the same for sashes with European Groove and ALU 16 Groove

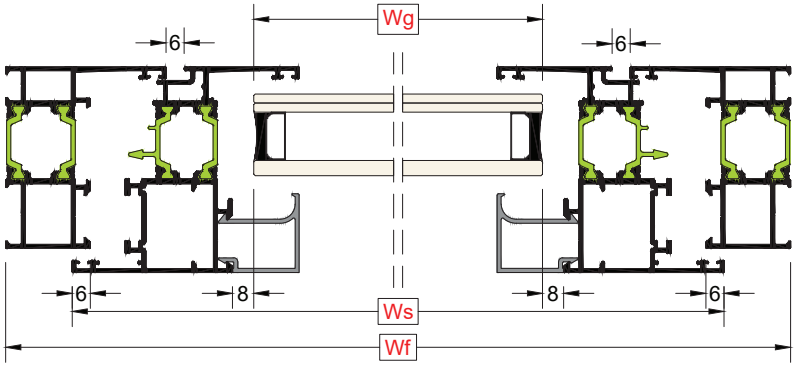

ΦΥΛΛΟ / SASH		Πλάτος φύλλου / Sash width (Ws)	Ύψος φύλλου / Sash height (Hs)
Κάσα-Frame (23mm)	TH-57104, -114	Ws= Wf-34mm	Hs= Hf-34mm
Κάσα-Frame (28mm)	TH-57101, -106, -113, -115, -116, -117, -118	Ws= Wf-44mm	Hs= Hf-44mm
Κάσα-Frame (33mm)	TH-57102, -103, -108, -109	Ws= Wf-54mm	Hs= Hf-54mm
Κάσα-Frame (55mm)	TH-57112, -119	Ws= Wf-98mm	Hs= Hf-98mm

Hf = Ύψος κάσας	|	Frame height
Wf = Πλάτος κάσας	|	Frame width
Hs = Ύψος φύλλου	|	Sash height
Ws = Πλάτος φύλλου	|	Sash width
Hg = Ύψος υαλοπίνακα	|	Glazing height
Wg = Πλάτος υαλοπίνακα	|	Glazing width

ΥΑΛΟΠΙΝΑΚΑΣ / GLAZING		Πλάτος υαλοπίνακα / Glazing width (Wg)	Ύψος υαλοπίνακα / Glazing height (Hg)
Φύλλο-Sash	TH-57203, -232, -205, -233	Wg= Ws-116mm	Hg= Hs-116mm
Φύλλο-Sash	TH-57201, -231	Wg= Ws-122mm	Hg= Hs-122mm
Φύλλο-Sash	TH-57213	Wg= Ws-138mm	Hg= Hs-138mm
Φύλλο-Sash	TH-57206, -234	Wg= Ws-174mm	Hg= Hs-174mm
Φύλλο-Sash	TH-57208, -235	Wg= Ws-180mm	Hg= Hs-180mm

Τα μέτρα κοπής είναι θεωρητικά. Ο υπολογισμός τους βασίστηκε σε ιδανικές συνθήκες κοπής και συναρμογής.
The cutting standards are theoretical. The calculations was based at perfect cutting condition and joining.

Μέτρα Κοπής | Δίφυλλο Ανοιγόμενο
Cutting Instructions| Double Sash Opening

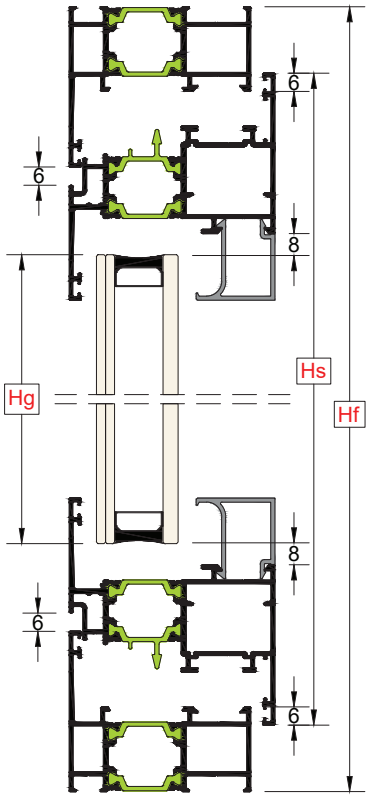

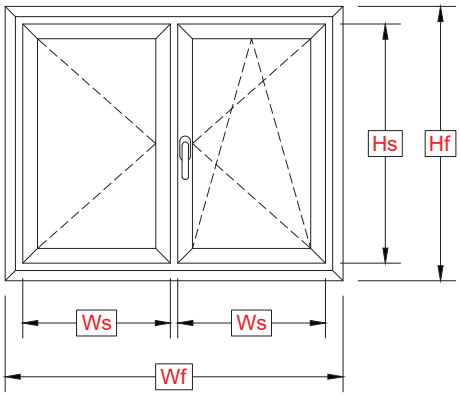

ΣΗΜΕΙΩΣΗ:
Τα μέτρα κοπής είναι ίδια τόσο για τα φύλλα με camera europea όσο και γι' αυτά με κάμερα περιμετρικού μηχανισμού

NOTE
The cutting instructions are the same for sashes with European Groove and ALU 16 Groove

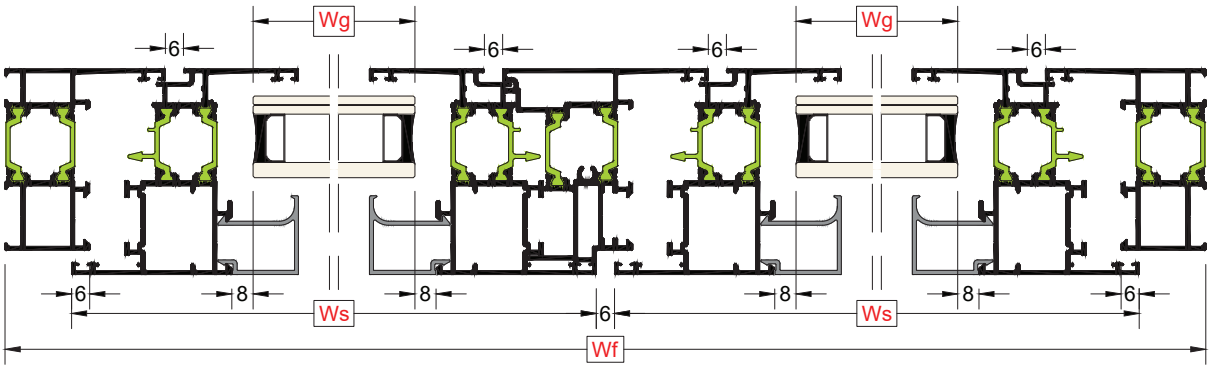

ΦΥΛΛΟ / SASH		Πλάτος φύλλου / Sash width (Ws)	Ύψος φύλλου / Sash height (Hs)
Κάσα-Frame (23mm)	TH-57104, -114	Ws= $\frac{\text{Wf-40mm}}{2}$	Hs= Hf-34mm
Κάσα-Frame (28mm)	TH-57101, -106, -113, -115, -116, -117, -118	Ws= $\frac{\text{Wf-50mm}}{2}$	Hs=Hf-44mm
Κάσα-Frame (33mm)	TH-57102, -103, -108, -109	Ws= $\frac{\text{Wf-60mm}}{2}$	Hs=Hf-54mm
Κάσα-Frame (55mm)	TH-57112, -119	Ws= $\frac{\text{Wf-104mm}}{2}$	Hs=Hf-98mm

Hf = Ύψος κάσας	|	Frame height
Wf = Πλάτος κάσας	|	Frame width
Hs = Ύψος φύλλου	|	Sash height
Ws = Πλάτος φύλλου	|	Sash width
Hg = Ύψος υαλοπίνακα	|	Glazing height
Wg = Πλάτος υαλοπίνακα	|	Glazing width
Ha = Ύψος μπινί	|	Adjoining height

ΥΑΛΟΠΙΝΑΚΑΣ / GLAZING		Πλάτος υαλοπίνακα / Glazing width (Wg)	Ύψος υαλοπίνακα / Glazing height (Hg)
Φύλλο-Sash	TH-57203, -232, -205, -233	Wg= Ws-116mm	Hg= Hs-116mm
Φύλλο-Sash	TH-57201, -231	Wg= Ws-122mm	Hg= Hs-122mm
Φύλλο-Sash	TH-57213	Wg= Ws-138mm	Hg= Hs-138mm
Φύλλο-Sash	TH-57206, -234	Wg= Ws-174mm	Hg= Hs-174mm
Φύλλο-Sash	TH-57208, -235	Wg= Ws-180mm	Hg= Hs-180mm

ΜΠΙΝΙ / ADJOINING MULLION	Ύψος μπινί / Adjoining height (Ha)
TH-57301, -331	Ha= Hs-82mm

Τα μέτρα κοπής είναι θεωρητικά. Ο υπολογισμός τους βασίστηκε σε ιδανικές συνθήκες κοπής και συναρμογής.
The cutting standards are theoretical. The calculations was based at perfect cutting condition and joining.

Μέτρα Κοπής | Μονόφυλλη Ανοιγόμενη Μπαλκονόπορτα
Cutting Instructions| Single Sash Opening Patio Door

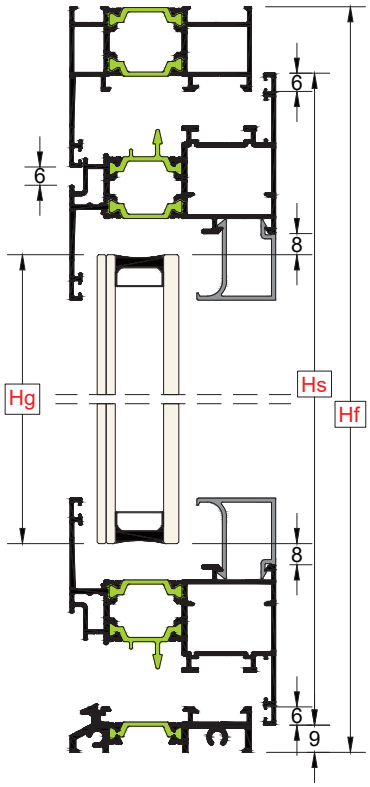

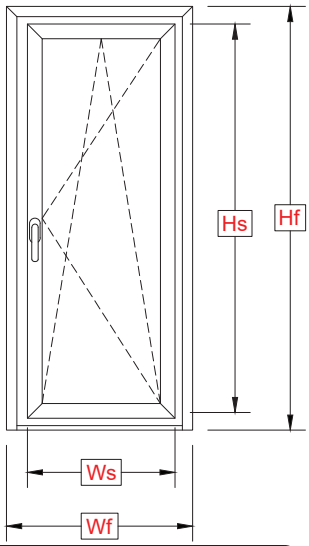

ΣΗΜΕΙΩΣΗ:
Τα μέτρα κοπής είναι ίδια τόσο για τα φύλλα με camera europea όσο και γι' αυτά με κάμερα περιμετρικού μηχανισμού

NOTE
The cutting instructions are the same for sashes with European Groove and ALU 16 Groove

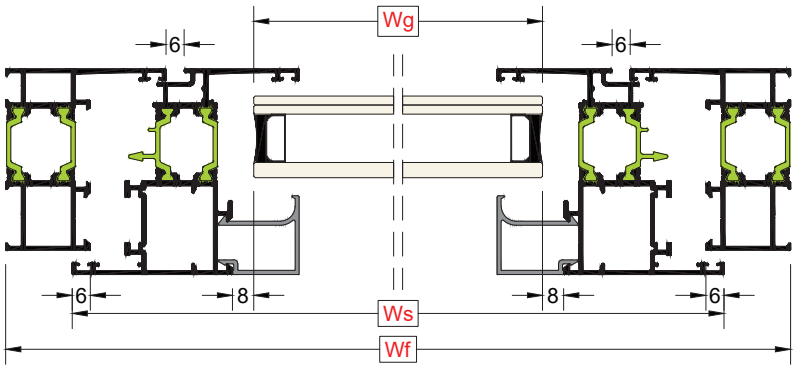

ΦΥΛΛΟ / SASH		Πλάτος φύλλου / Sash width (Ws)	Ύψος φύλλου / Sash height (Hs)
Κάσα-Frame (23mm)	TH-57104, -114	Ws= Wf-34mm	Hs= Hf-26mm
Κάσα-Frame (28mm)	TH-57101, -106, -113, -115, -116, -117, -118	Ws= Wf-44mm	Hs= Hf-31mm
Κάσα-Frame (33mm)	TH-57102, -103, -108, -109	Ws= Wf-54mm	Hs= Hf-36mm
Κάσα-Frame (55mm)	TH-57112, -119	Ws= Wf-98mm	Hs= Hf-58mm

Hf = Ύψος κάσας	|	Frame height
Wf = Πλάτος κάσας	|	Frame width
Hs = Ύψος φύλλου	|	Sash height
Ws = Πλάτος φύλλου	|	Sash width
Hg = Ύψος υαλοπίνακα	|	Glazing height
Wg = Πλάτος υαλοπίνακα	|	Glazing width

ΥΑΛΟΠΙΝΑΚΑΣ / GLAZING		Πλάτος υαλοπίνακα / Glazing width (Wg)	Ύψος υαλοπίνακα / Glazing height (Hg)
Φύλλο-Sash	TH-57203, -232, -205, -233	Wg= Ws-116mm	Hg= Hs-116mm
Φύλλο-Sash	TH-57201, -231	Wg= Ws-122mm	Hg= Hs-122mm
Φύλλο-Sash	TH-57213	Wg= Ws-138mm	Hg= Hs-138mm
Φύλλο-Sash	TH-57206, -234	Wg= Ws-174mm	Hg= Hs-174mm
Φύλλο-Sash	TH-57208, -235	Wg= Ws-180mm	Hg= Hs-180mm

Τα μέτρα κοπής είναι θεωρητικά. Ο υπολογισμός τους βασίστηκε σε ιδανικές συνθήκες κοπής και συναρμογής.
The cutting standards are theoretical. The calculations was based at perfect cutting condition and joining.

Μέτρα Κοπής | Δίφυλλη Ανοιγόμενη Μπαλκονόπορτα
Cutting Instructions| Double Sash Opening Patio Door

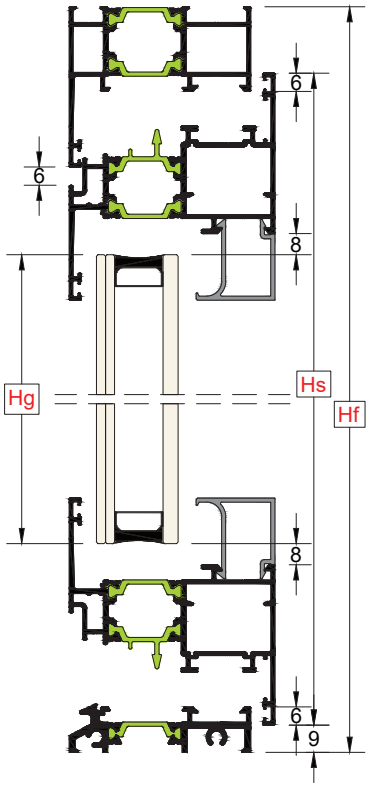

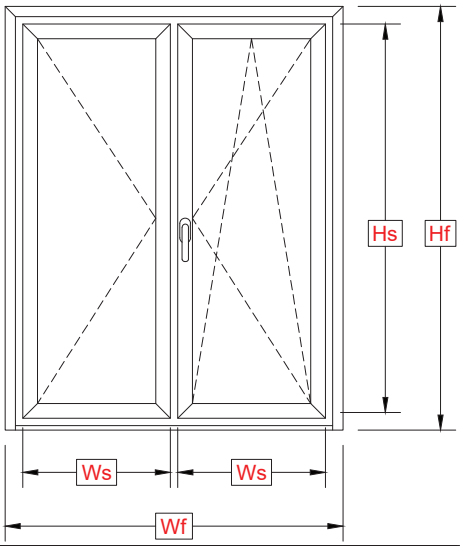

ΣΗΜΕΙΩΣΗ:
Τα μέτρα κοπής είναι ίδια τόσο για τα φύλλα με camera europea όσο και γι' αυτά με κάμερα περιμετρικού μηχανισμού

NOTE
The cutting instructions are the same for sashes with European Groove and ALU 16 Groove

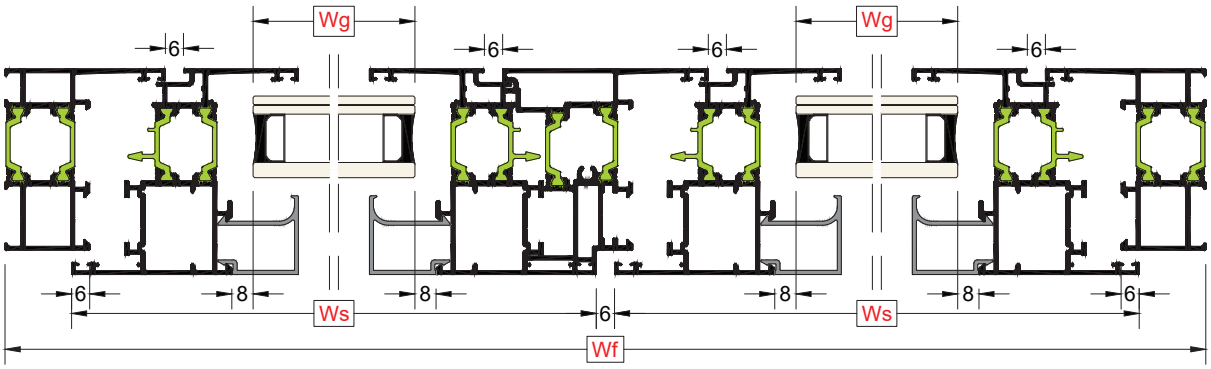

ΦΥΛΛΟ / SASH		Πλάτος φύλλου / Sash width (Ws)	Ύψος φύλλου / Sash height (Hs)
Κάσα-Frame (23mm)	TH-57104, -114	Ws= $\frac{\text{Wf-40mm}}{2}$	Hs= Hf-26mm
Κάσα-Frame (28mm)	TH-57101, -106, -113, -115, -116, -117, -118	Ws= $\frac{\text{Wf-50mm}}{2}$	Hs=Hf-31mm
Κάσα-Frame (33mm)	TH-57102, -103, -108, -109	Ws= $\frac{\text{Wf-60mm}}{2}$	Hs=Hf-36mm
Κάσα-Frame (55mm)	TH-57112, -119	Ws= $\frac{\text{Wf-104mm}}{2}$	Hs=Hf-58mm

Hf = Ύψος κάσας	|	Frame height
Wf = Πλάτος κάσας	|	Frame width
Hs = Ύψος φύλλου	|	Sash height
Ws = Πλάτος φύλλου	|	Sash width
Hg = Ύψος υαλοπίνακα	|	Glazing height
Wg = Πλάτος υαλοπίνακα	|	Glazing width
Ha = Ύψος μπινί	|	Adjoining height

ΥΑΛΟΠΙΝΑΚΑΣ / GLAZING		Πλάτος υαλοπίνακα / Glazing width (Wg)	Ύψος υαλοπίνακα / Glazing height (Hg)
Φύλλο-Sash	TH-57203, -232, -205, -233	Wg= Ws-116mm	Hg= Hs-116mm
Φύλλο-Sash	TH-57201, -231	Wg= Ws-122mm	Hg= Hs-122mm
Φύλλο-Sash	TH-57213	Wg= Ws-138mm	Hg= Hs-138mm
Φύλλο-Sash	TH-57206, -234	Wg= Ws-174mm	Hg= Hs-174mm
Φύλλο-Sash	TH-57208, -235	Wg= Ws-180mm	Hg= Hs-180mm

ΜΠΙΝΙ / ADJOINING MULLION	Ύψος μπινί / Adjoining height (Ha)
TH-57301, -331	Ha= Hs-82mm

Τα μέτρα κοπής είναι θεωρητικά. Ο υπολογισμός τους βασίστηκε σε ιδανικές συνθήκες κοπής και συναρμογής.
The cutting standards are theoretical. The calculations was based at perfect cutting condition and joining.

Μέτρα κοπής | Μονόφυλλο Ανοιγόμενο με Κρυφό Φύλλο
Cutting instructions| Single Opening with Hidden Sash (HS)

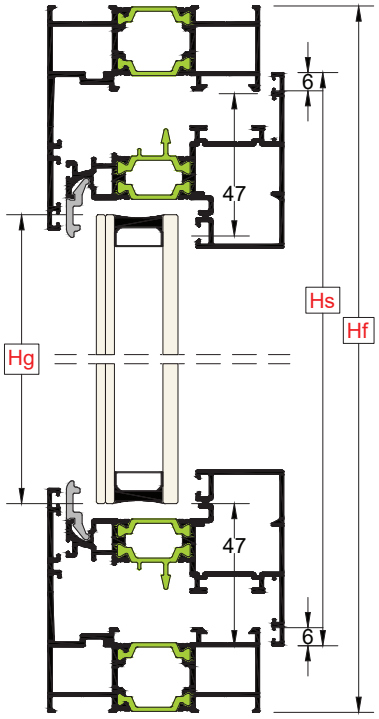

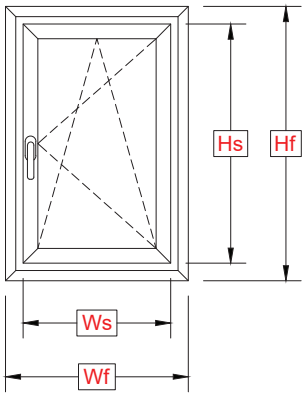

ΣΗΜΕΙΩΣΗ:
Τα μέτρα κοπής είναι ίδια τόσο για τα φύλλα με camera europea όσο και γι' αυτά με κάμερα περιμετρικού μηχανισμού

NOTE
The cutting instructions are the same for sashes with European Groove and ALU 16 Groove

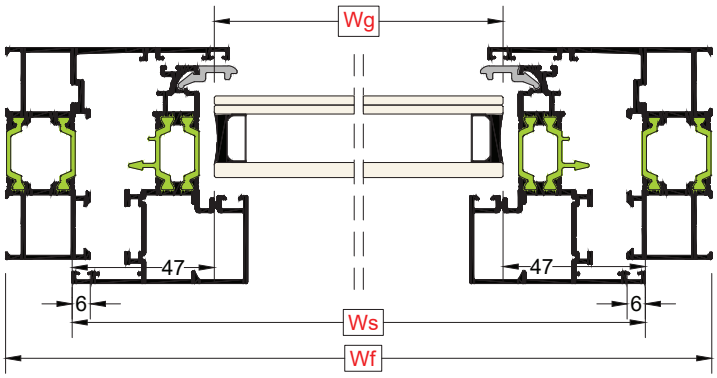

ΦΥΛΛΟ / SASH		Πλάτος φύλλου / Sash width (Ws)	Ύψος φύλλου / Sash height (Hs)
Κάσα-Frame (28mm)	TH-57106	Ws= Wf-44mm	Hs= Hf-44mm

ΥΑΛΟΠΙΝΑΚΑΣ / GLAZING		Πλάτος υαλοπίνακα / Glazing width (Wg)	Ύψος υαλοπίνακα / Glazing height (Hg)
Φύλλο-Sash	TH-57210, -211	Wg= Ws-94mm	Hg= Hs-94mm

Hf = Ύψος κάσας	|	Frame height
Wf = Πλάτος κάσας	|	Frame width
Hs = Ύψος φύλλου	|	Sash height
Ws = Πλάτος φύλλου	|	Sash width
Hg = Ύψος υαλοπίνακα	|	Glazing height
Wg = Πλάτος υαλοπίνακα	|	Glazing width

Τα μέτρα κοπής είναι θεωρητικά. Ο υπολογισμός τους βασίστηκε σε ιδανικές συνθήκες κοπής και συναρμογής.
The cutting standards are theoretical. The calculations was based at perfect cutting condition and joining.

Μέτρα Κοπής | Δίφυλλο Ανοιγόμενο με Κρυφό Φύλλο
Cutting Instructions| Double Opening with Hidden Sash (HS)

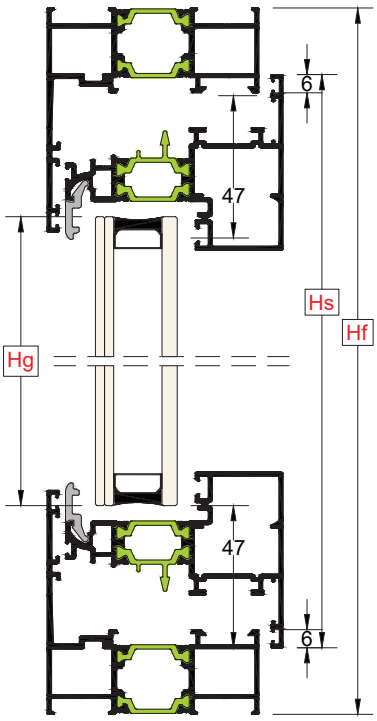

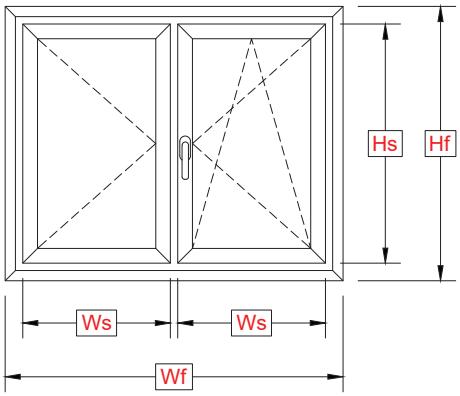

ΣΗΜΕΙΩΣΗ:
Τα μέτρα κοπής είναι ίδια τόσο για τα φύλλα με camera europea όσο και γι' αυτά με κάμερα περιμετρικού μηχανισμού

NOTE
The cutting instructions are the same for sashes with European Groove and ALU 16 Groove

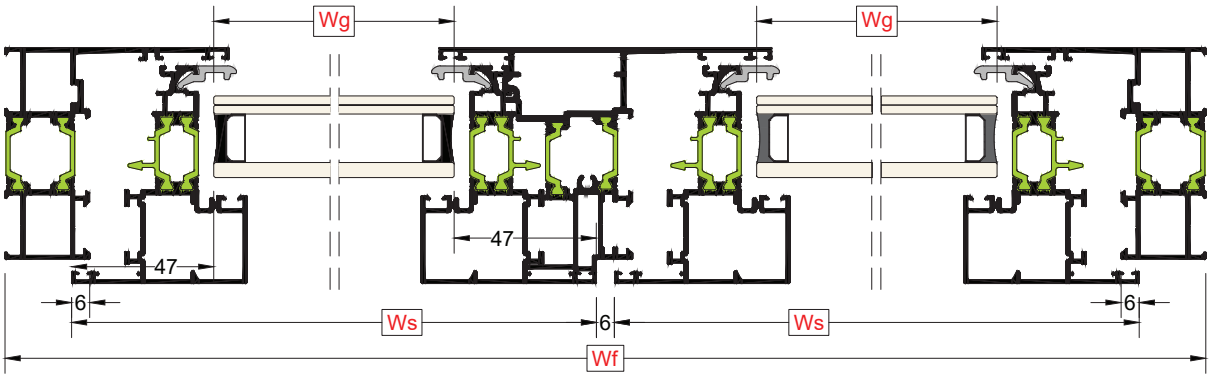

ΦΥΛΛΟ / SASH		Πλάτος φύλλου / Sash width (Ws)	Ύψος φύλλου / Sash height (Hs)
Κάσα-Frame	TH-57106	Ws= $\frac{\text{Wf-50mm}}{2}$	Hs= Hf-44mm

ΥΑΛΟΠΙΝΑΚΑΣ / GLAZING		Πλάτος υαλοπίνακα / Glazing width (Wg)	Ύψος υαλοπίνακα / Glazing height (Hg)
Φύλλο-Sash	TH-57210, -211	Wg= Ws-94mm	Hg= Hs-94mm

ΜΠΙΝΙ / ADJOINING MULLION	Ύψος μπινί / Adjoining height (Ha)
TH-57302, -332	Ha= Hs-112mm

Hf = Ύψος κάσας	|	Frame height
Wf = Πλάτος κάσας	|	Frame width
Hs = Ύψος φύλλου	|	Sash height
Ws = Πλάτος φύλλου	|	Sash width
Hg = Ύψος υαλοπίνακα	|	Glazing height
Wg = Πλάτος υαλοπίνακα	|	Glazing width
Ha = Ύψος μπινί	|	Adjoining height

Τα μέτρα κοπής είναι θεωρητικά. Ο υπολογισμός τους βασίστηκε σε ιδανικές συνθήκες κοπής και συναρμογής.
The cutting standards are theoretical. The calculations was based at perfect cutting condition and joining.

Μέτρα Κοπής | Μονόφυλλη Ανοιγόμενη Πόρτα
Cutting Instructions| Single Opening Door

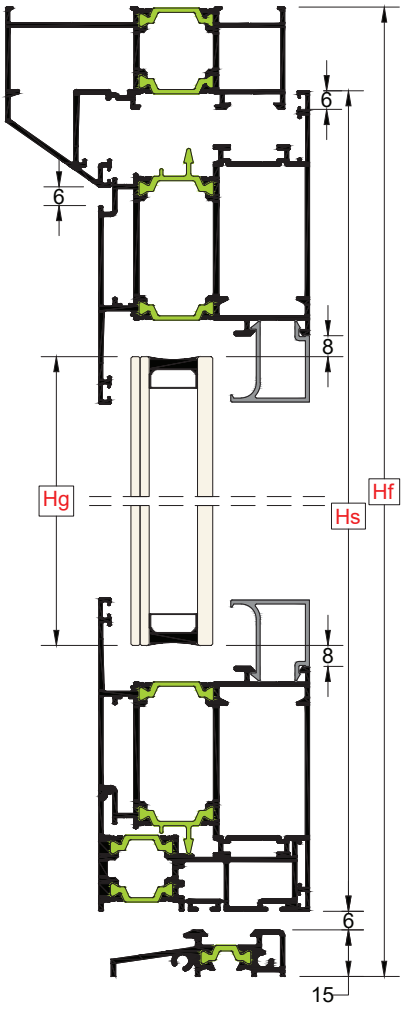

ΣΗΜΕΙΩΣΗ:
Τα μέτρα κοπής είναι ίδια τόσο για τα φύλλα με camera europea όσο και γι' αυτά με κάμερα περιμετρικού μηχανισμού

NOTE
The cutting instructions are the same for sashes with European Groove and ALU 16 Groove

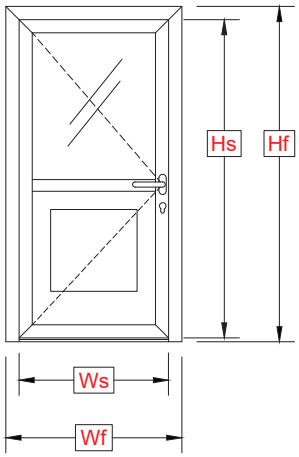

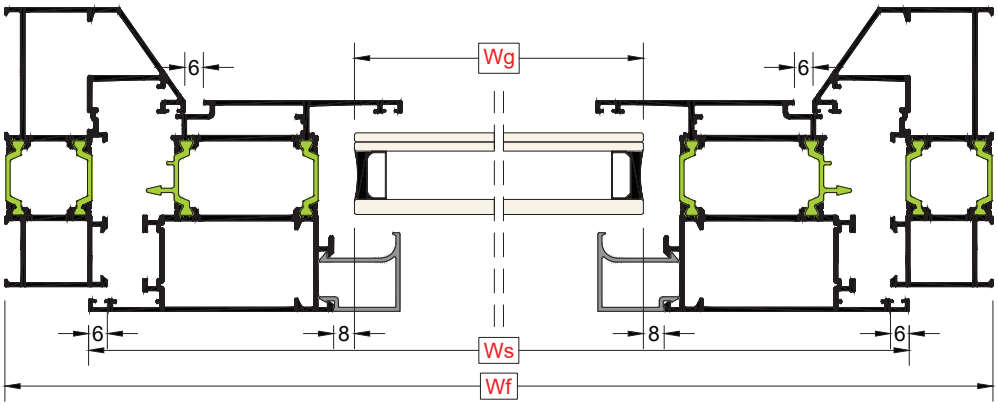

ΦΥΛΛΟ / SASH		Πλάτος φύλλου / Sash width (Ws)	Ύψος φύλλου / Sash height (Hs)
Κάσα-Frame (33mm)	TH-57102, -103, -108, -109	Ws= Wf-54mm	Hs= Hf-48mm
Κάσα-Frame (55mm)	TH-57112, -119	Ws= Wf-98mm	Hs= Hf-70mm

ΥΑΛΟΠΙΝΑΚΑΣ / GLAZING		Πλάτος υαλοπίνακα / Glazing width (Wg)	Ύψος υαλοπίνακα / Glazing height (Hg)
Φύλλο-Sash	TH-57206, -234	Wg= Ws-174mm	Hg= Hs-174mm
Φύλλο-Sash	TH-57208, -235	Wg= Ws-180mm	Hg= Hs-180mm

Hf = Ύψος κάσας	|	Frame height
Wf = Πλάτος κάσας	|	Frame width
Hs = Ύψος φύλλου	|	Sash height
Ws = Πλάτος φύλλου	|	Sash width
Hg = Ύψος υαλοπίνακα	|	Glazing height
Wg = Πλάτος υαλοπίνακα	|	Glazing width

Τα μέτρα κοπής είναι θεωρητικά. Ο υπολογισμός τους βασίστηκε σε ιδανικές συνθήκες κοπής και συναρμογής.
The cutting standards are theoretical. The calculations was based at perfect cutting condition and joining.

Μέτρα Κοπής | Μονόφυλλη Ανοιγόμενη Πόρτα
Cutting Instructions| Single Opening Door

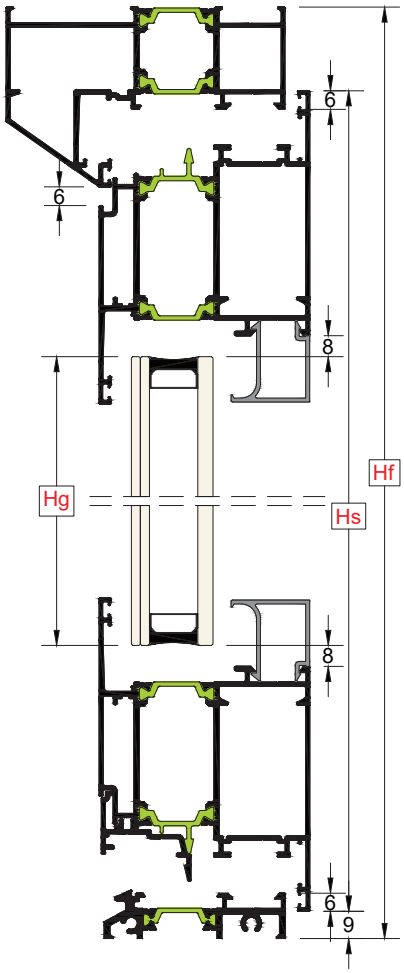

ΣΗΜΕΙΩΣΗ:
Τα μέτρα κοπής είναι ίδια τόσο για τα φύλλα με camera europea όσο και γι' αυτά με κάμερα περιμετρικού μηχανισμού

NOTE
The cutting instructions are the same for sashes with European Groove and ALU 16 Groove

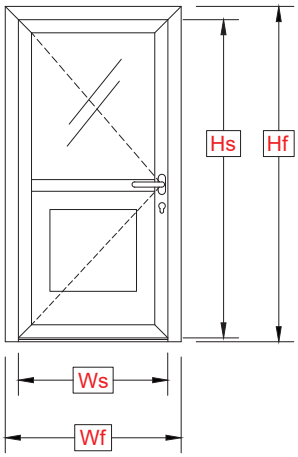

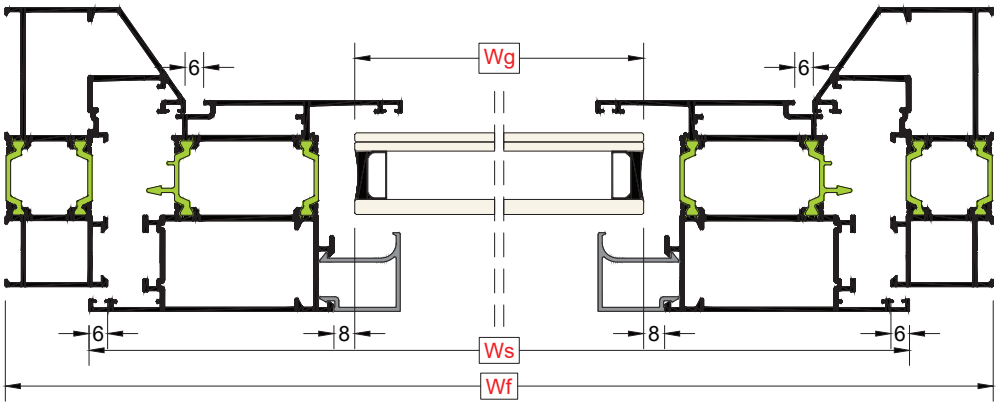

ΦΥΛΛΟ / SASH		Πλάτος φύλλου / Sash width (Ws)	Ύψος φύλλου / Sash height (Hs)
Κάσα-Frame (33mm)	TH-57102, -103, -108, -109	Ws= Wf-54mm	Hs= Hf-36mm
Κάσα-Frame (55mm)	TH-57112, -119	Ws= Wf-98mm	Hs= Hf-58mm

ΥΑΛΟΠΙΝΑΚΑΣ / GLAZING		Πλάτος υαλοπίνακα / Glazing width (Wg)	Ύψος υαλοπίνακα / Glazing height (Hg)
Φύλλο-Sash	TH-57206, -234	Wg= Ws-174mm	Hg= Hs-174mm
Φύλλο-Sash	TH-57208, -235	Wg= Ws-180mm	Hg= Hs-180mm

Hf = Ύψος κάσας	|	Frame height
Wf = Πλάτος κάσας	|	Frame width
Hs = Ύψος φύλλου	|	Sash height
Ws = Πλάτος φύλλου	|	Sash width
Hg = Ύψος υαλοπίνακα	|	Glazing height
Wg = Πλάτος υαλοπίνακα	|	Glazing width

Τα μέτρα κοπής είναι θεωρητικά. Ο υπολογισμός τους βασίστηκε σε ιδανικές συνθήκες κοπής και συναρμογής.
The cutting standards are theoretical. The calculations was based at perfect cutting condition and joining.

Μέτρα Κοπής | Μονόφυλλη Ανοιγόμενη Πόρτα με Ταμπλά
Cutting Instructions| Single Opening Door with Kickplate

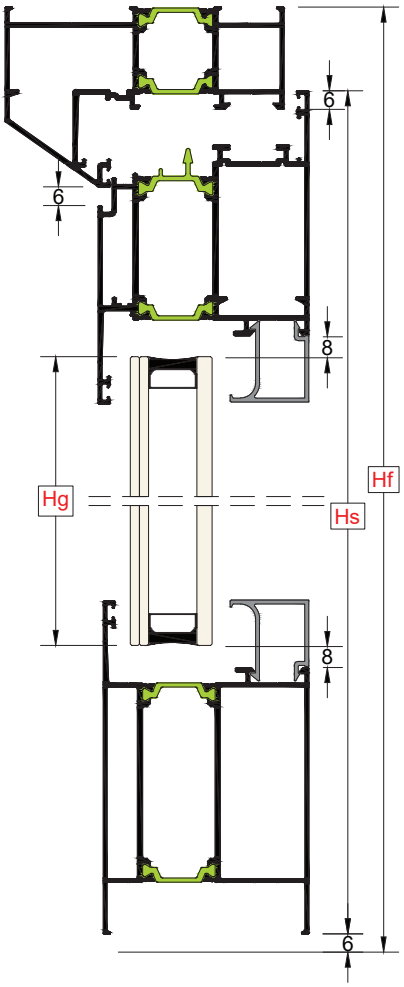

ΣΗΜΕΙΩΣΗ:
Τα μέτρα κοπής είναι ίδια τόσο για τα φύλλα με camera europea όσο και γι' αυτά με κάμερα περιμετρικού μηχανισμού

NOTE
The cutting instructions are the same for sashes with European Groove and ALU 16 Groove

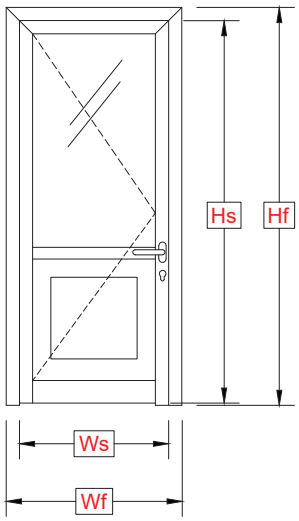

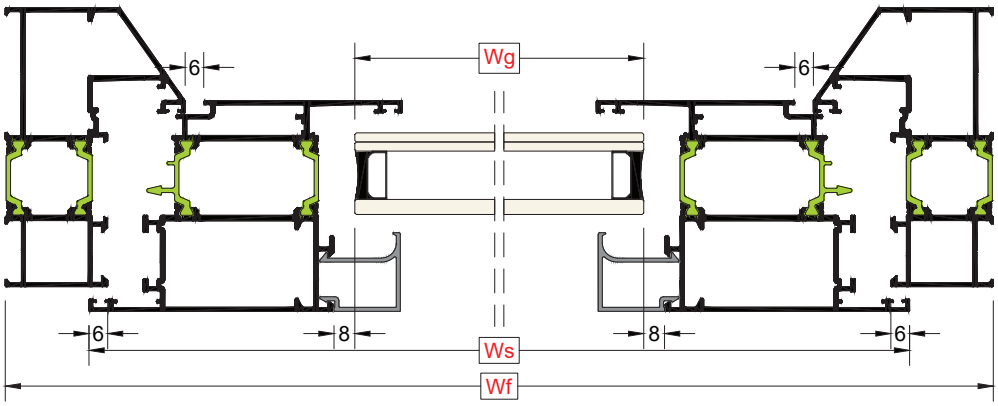

ΦΥΛΛΟ / SASH		Πλάτος φύλλου / Sash width (Ws)	Ύψος φύλλου / Sash height (Hs)
Κάσα-Frame (33mm)	TH-57102, -103, -108, -109	Ws= Wf-54mm	Hs= Hf-33mm
Κάσα-Frame (55mm)	TH-57112, -119	Ws= Wf-98mm	Hs= Hf-55mm

ΥΑΛΟΠΙΝΑΚΑΣ / GLAZING		Πλάτος υαλοπίνακα / Glazing width (Wg)	Ύψος υαλοπίνακα / Glazing height (Hg)
Φύλλο-Sash	TH-57206, -234	Wg= Ws-174mm	Hg= Hs-183mm
Φύλλο-Sash	TH-57208, -235	Wg= Ws-180mm	Hg= Hs-196mm

Hf = Ύψος κάσας	|	Frame height
Wf = Πλάτος κάσας	|	Frame width
Hs = Ύψος φύλλου	|	Sash height
Ws = Πλάτος φύλλου	|	Sash width
Hg = Ύψος υαλοπίνακα	|	Glazing height
Wg = Πλάτος υαλοπίνακα	|	Glazing width

Τα μέτρα κοπής είναι θεωρητικά. Ο υπολογισμός τους βασίστηκε σε ιδανικές συνθήκες κοπής και συναρμογής.
The cutting standards are theoretical. The calculations was based at perfect cutting condition and joining.

Μέτρα Κοπής | Δίφυλλη Ανοιγόμενη Πόρτα με Ταμπλά
Cutting Instructions| Double Opening Door with Kickplate

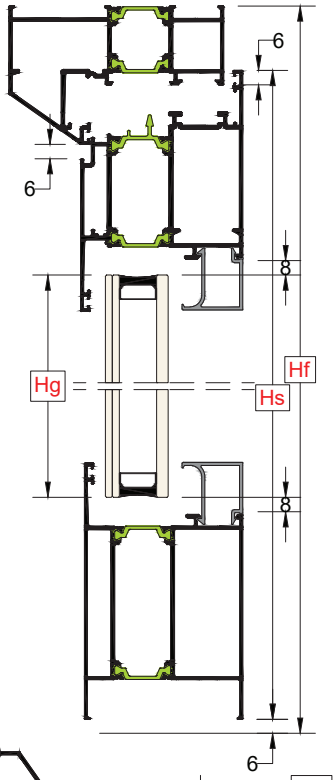

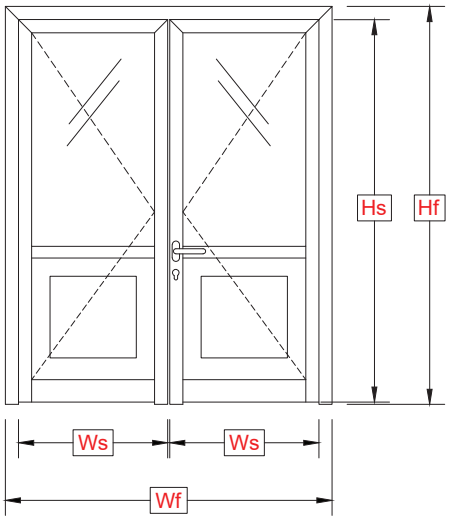

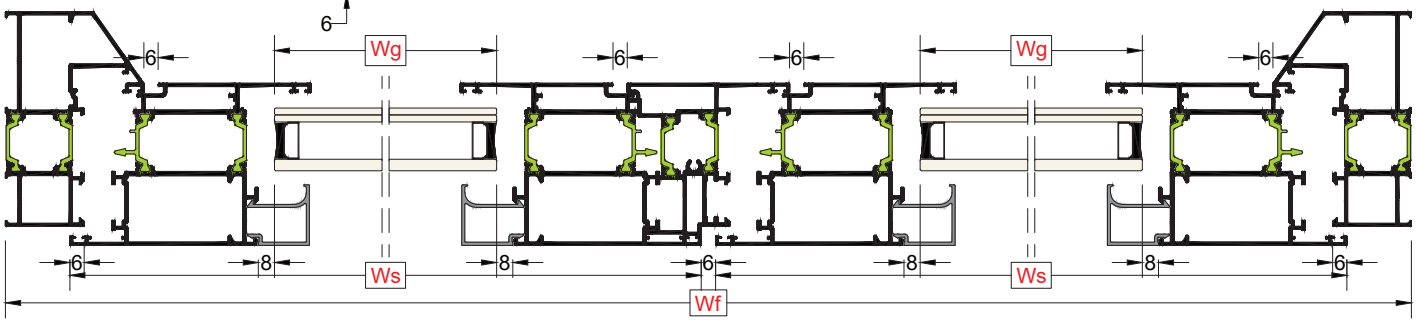

ΦΥΛΛΟ / SASH		Πλάτος φύλλου / Sash width (Ws)	Ύψος φύλλου / Sash height (Hs)
Κάσα-Frame (33mm)	TH-57102, -103, -108, -109	Ws= $\frac{\text{Wf-60mm}}{2}$	Hs= Hf-33mm
Κάσα-Frame (55mm)	TH-57112, -119	Ws= $\frac{\text{Wf-104mm}}{2}$	Hs= Hf-55mm

ΥΑΛΟΠΙΝΑΚΑΣ / GLAZING		Πλάτος υαλοπίνακα / Glazing width (Wg)	Ύψος υαλοπίνακα / Glazing height (Hg)
Φύλλο-Sash	TH-57206, -234	Wg= Ws-174mm	Hg= Hs-183mm
Φύλλο-Sash	TH-57208, -235	Wg= Ws-180mm	Hg= Hs-196mm

ΜΠΙΝΙ / ADJOINING MULLION	Ύψος μπινί / Adjoining height (Ha)
TH-57301, -331	Ha= Hs-41mm

Hf = Ύψος κάσας	|	Frame height
Wf = Πλάτος κάσας	|	Frame width
Hs = Ύψος φύλλου	|	Sash height
Ws = Πλάτος φύλλου	|	Sash width
Hg = Ύψος υαλοπίνακα	|	Glazing height
Wg = Πλάτος υαλοπίνακα	|	Glazing width
Ha = Ύψος μπινί	|	Adjoining height

Τα μέτρα κοπής είναι θεωρητικά. Ο υπολογισμός τους βασίστηκε σε ιδανικές συνθήκες κοπής και συναρμογής.
The cutting standards are theoretical. The calculations was based at perfect cutting condition and joining.

Μέτρα κοπής | Μονόφυλλη Ανοιγόμενη Πόρτα
Cutting Instructions| Single Opening Door

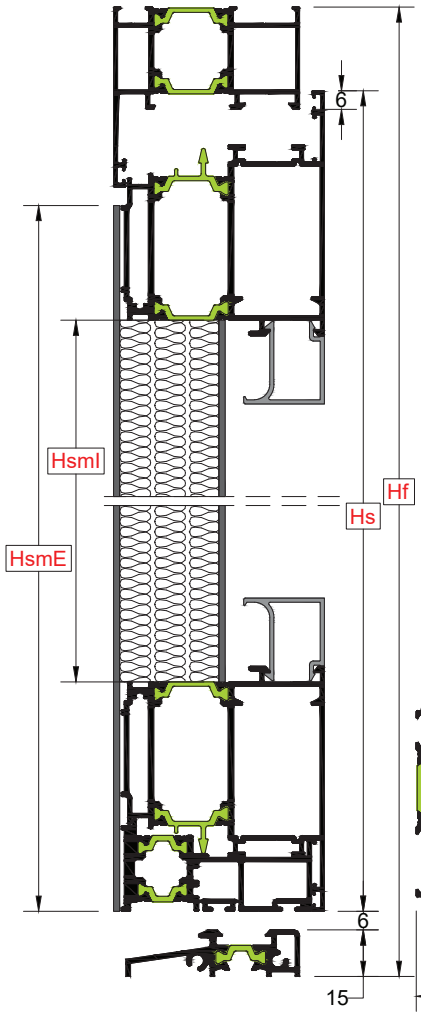

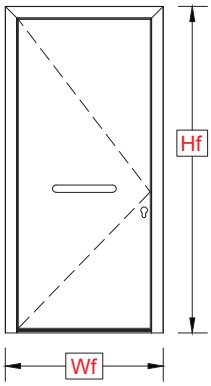

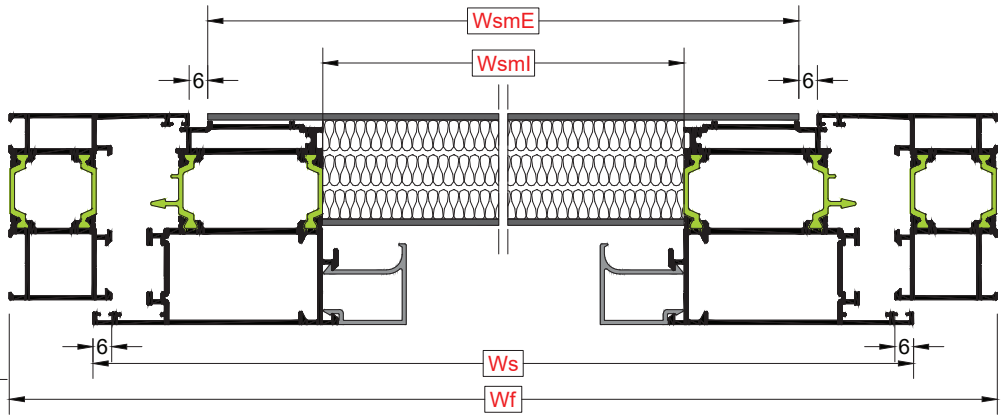

ΦΥΛΛΟ / SASH (TH-57215)		Πλάτος φύλλου / Sash width (Ws)	Ύψος φύλλου / Sash height (Hs)
Κάσα-Frame (33mm)	TH-57102, -103, -108, -109	Ws= Wf-54mm	Hs= Hf-48mm
Κάσα-Frame (55mm)	TH-57112, -119	Ws= Wf-98mm	Hs= Hf-70mm

ΛΑΜΑΡΙΝΑ / SHEET METAL		Πλάτος λαμαρίνας / Sheet metal width	Ύψος λαμαρίνας / Sheet metal height
Φύλλο-Sash	TH-57215	WsmE= Ws-74mm	HsmE= Hs-37mm
Φύλλο-Sash	TH-57215	WsmI= Ws-148mm	HsmI= Hs-148mm

Hf = Ύψος κάσας	|	Frame height
Wf = Πλάτος κάσας	|	Frame width
Hs = Ύψος φύλλου	|	Sash height
Ws = Πλάτος φύλλου	|	Sash width
WsmE = Πλάτος εξωτερικής λαμαρίνας	|	External sheet metal width
WsmI = Πλάτος εσωτερικής λαμαρίνας	|	Internal sheet metal width
HsmE = Ύψος εξωτερικής λαμαρίνας	|	External sheet metal height
HsmI = Ύψος εσωτερικής λαμαρίνας	|	Internal sheet metal height

Τα μέτρα κοπής είναι θεωρητικά. Ο υπολογισμός τους βασίστηκε σε ιδανικές συνθήκες κοπής και συναρμογής.
The cutting standards are theoretical. The calculations was based at perfect cutting condition and joining.

Μέτρα Κοπής | Μονόφυλλη Ανοιγόμενη Πόρτα
Cutting Instructions| Single Opening Door

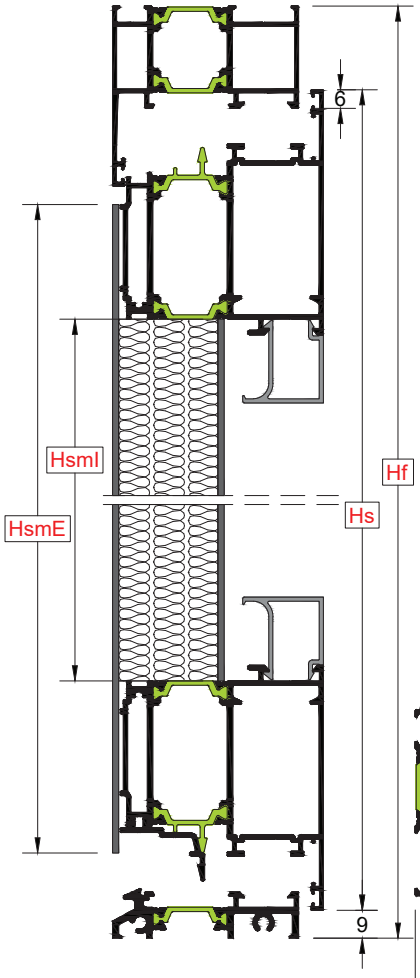

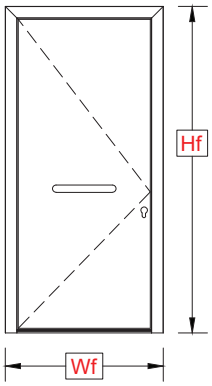

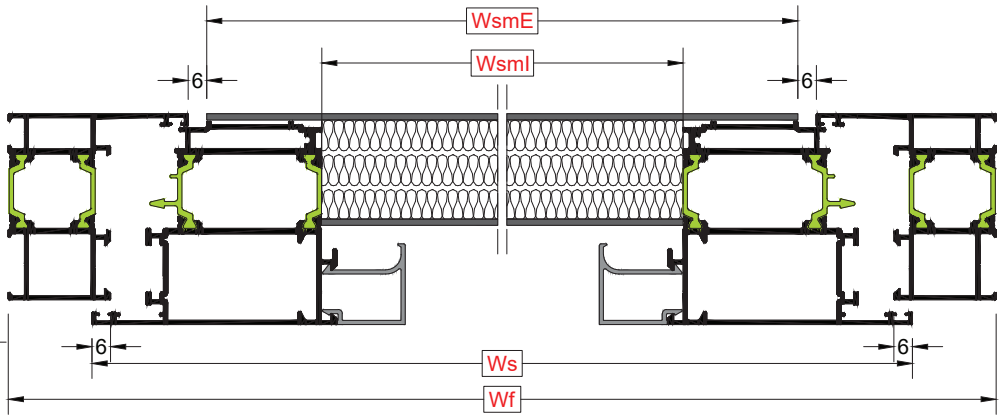

ΦΥΛΛΟ / SASH (TH-57215)		Πλάτος φύλλου / Sash width (Ws)	Ύψος φύλλου / Sash height (Hs)
Κάσα-Frame (33mm)	TH-57102, -103, -108, -109	Ws= Wf-54mm	Hs= Hf-36mm
Κάσα-Frame (55mm)	TH-57112, -119	Ws= Wf-98mm	Hs= Hf-58mm

ΛΑΜΑΡΙΝΑ / SHEET METAL		Πλάτος λαμαρίνας / Sheet metal width	Ύψος λαμαρίνας / Sheet metal height
Φύλλο-Sash	TH-57215	WsmE= Ws-74mm	HsmE= Hs-56mm
Φύλλο-Sash	TH-57215	WsmI= Ws-148mm	HsmI= Hs-148mm

Hf = Ύψος κάσας	|	Frame height
Wf = Πλάτος κάσας	|	Frame width
Hs = Ύψος φύλλου	|	Sash height
Ws = Πλάτος φύλλου	|	Sash width
WsmE = Πλάτος εξωτερικής λαμαρίνας	|	External sheet metal width
WsmI = Πλάτος εσωτερικής λαμαρίνας	|	Internal sheet metal width
HsmE = Ύψος εξωτερικής λαμαρίνας	|	External sheet metal height
HsmI = Ύψος εσωτερικής λαμαρίνας	|	Internal sheet metal height

Τα μέτρα κοπής είναι θεωρητικά. Ο υπολογισμός τους βασίστηκε σε ιδανικές συνθήκες κοπής και συναρμογής.
The cutting standards are theoretical. The calculations was based at perfect cutting condition and joining.

Μέτρα Κοπής | Μονόφυλλη Ανοιγόμενη Πόρτα
Cutting Instructions| Single Opening Door

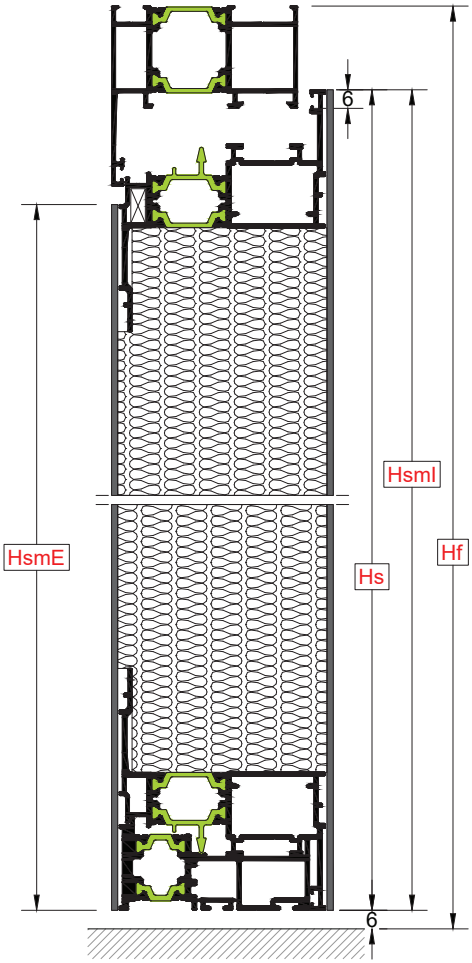

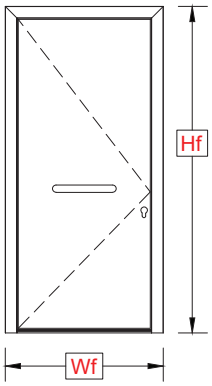

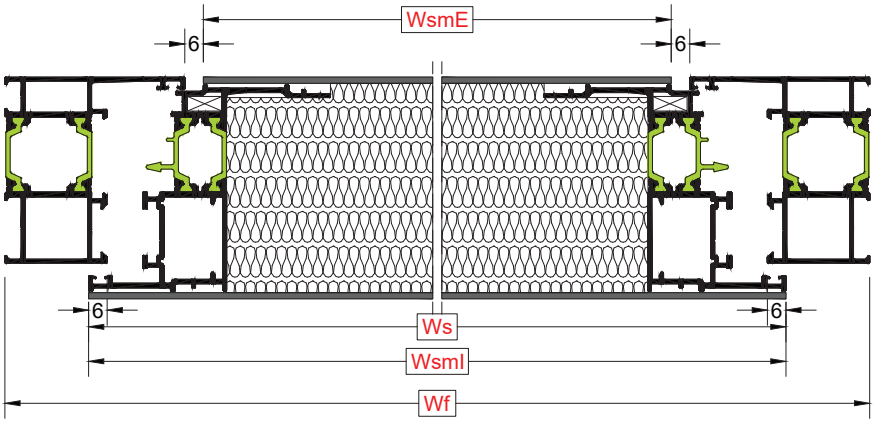

ΦΥΛΛΟ / SASH (TH-57214)		Πλάτος φύλλου / Sash width (Ws)	Ύψος φύλλου / Sash height (Hs)
Κάσα-Frame (33mm)	TH-57102, -103, -108, -109	Ws= Wf-54mm	Hs= Hf-33mm
Κάσα-Frame (55mm)	TH-57112, -119	Ws= Wf-98mm	Hs= Hf-55mm

ΛΑΜΑΡΙΝΑ / SHEET METAL		Πλάτος λαμαρίνας / Sheet metal width	Ύψος λαμαρίνας / Sheet metal height
Φύλλο-Sash	TH-57214	WsmE= Ws-74mm	HsmE= Hs-37mm
Φύλλο-Sash	TH-57214	WsmI= Ws	HsmI= Hs

Hf = Ύψος κάσας	|	Frame height
Wf = Πλάτος κάσας	|	Frame width
Hs = Ύψος φύλλου	|	Sash height
Ws = Πλάτος φύλλου	|	Sash width
WsmE = Πλάτος εξωτερικής λαμαρίνας	|	External sheet metal width
WsmI = Πλάτος εσωτερικής λαμαρίνας	|	Internal sheet metal width
HsmE = Ύψος εξωτερικής λαμαρίνας	|	External sheet metal height
HsmI = Ύψος εσωτερικής λαμαρίνας	|	Internal sheet metal height

Τα μέτρα κοπής είναι θεωρητικά. Ο υπολογισμός τους βασίστηκε σε ιδανικές συνθήκες κοπής και συναρμογής.
The cutting standards are theoretical. The calculations was based at perfect cutting condition and joining.

Μέτρα Κοπής | Μονόφυλλη Ανοιγόμενη Πόρτα
Cutting Instructions| Single Opening Door

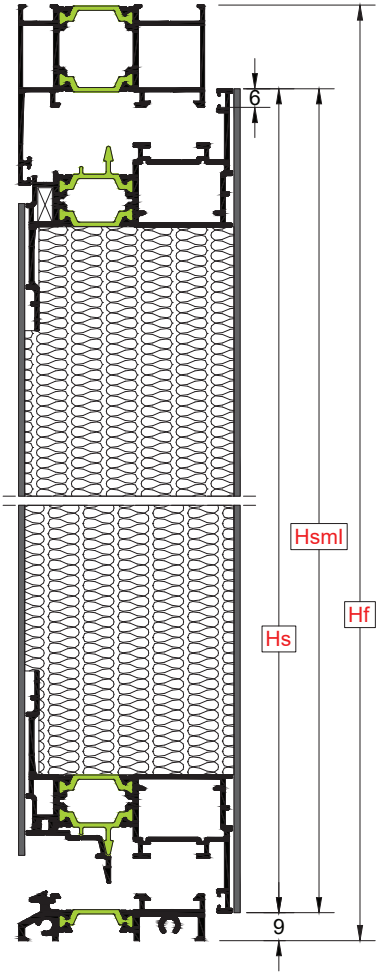

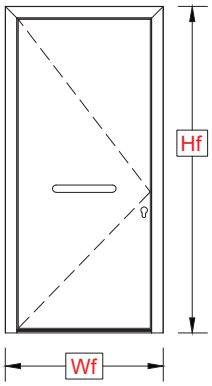

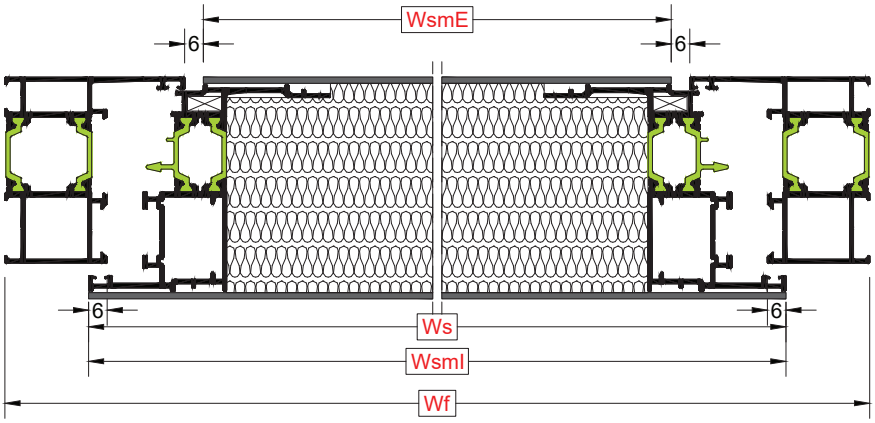

ΦΥΛΛΟ / SASH (TH-57214)		Πλάτος φύλλου / Sash width (Ws)	Ύψος φύλλου / Sash height (Hs)
Κάσα-Frame (33mm)	TH-57102, -103, -108, -109	Ws= Wf-54mm	Hs= Hf-36mm
Κάσα-Frame (55mm)	TH-57112, -119	Ws= Wf-98mm	Hs= Hf-58mm

ΛΑΜΑΡΙΝΑ / SHEET METAL		Πλάτος λαμαρίνας / Sheet metal width	Ύψος λαμαρίνας / Sheet metal height
Φύλλο-Sash	TH-57214	WsmE= Ws-74mm	HsmE= Hs-66mm
Κάσα-Frame (55mm)	TH-57214	Wsml= Ws	Hsml= Hs

Hf = Ύψος κάσας	|	Frame height
Wf = Πλάτος κάσας	|	Frame width
Hs = Ύψος φύλλου	|	Sash height
Ws = Πλάτος φύλλου	|	Sash width
WsmE = Πλάτος εξωτερικής λαμαρίνας	|	External sheet metal width
Wsml = Πλάτος εσωτερικής λαμαρίνας	|	Internal sheet metal width
HsmE = Ύψος εξωτερικής λαμαρίνας	|	External sheet metal height
Hsml = Ύψος εσωτερικής λαμαρίνας	|	Internal sheet metal height

Τα μέτρα κοπής είναι θεωρητικά. Ο υπολογισμός τους βασίστηκε σε ιδανικές συνθήκες κοπής και συναρμογής.
The cutting standards are theoretical. The calculations was based at perfect cutting condition and joining.

Μέτρα Κοπής | Δίφυλλο Ανοιγόμενο σε Ενιαία Κάσα TH 57108 με Πατζούρι
Cutting Instructions| Double Opening with Frame TH 57108 with Shutter Sash

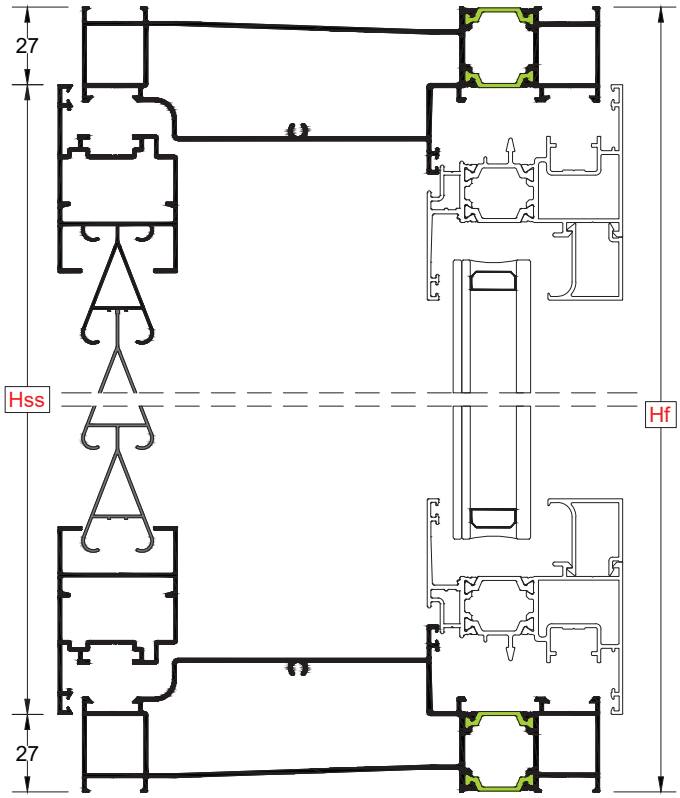

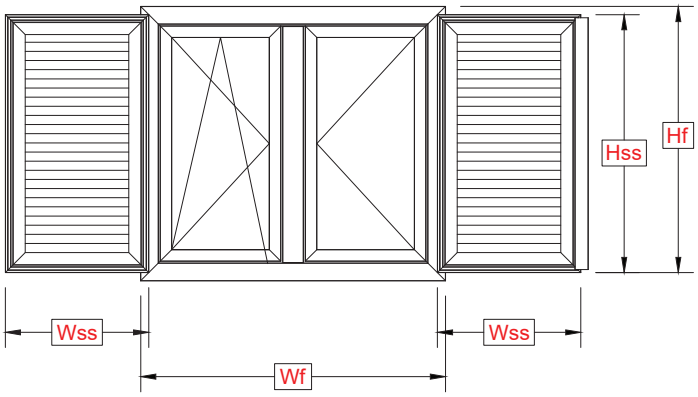

Hf = Ύψος κάσας	|	Frame height
Wf = Πλάτος κάσας	|	Frame width
Hss = Ύψος φύλλου πατζουριού	|	Shutter sash height
Wss = Πλάτος φύλλου πατζουριού	|	Shutter sash width
Has = Ύψος μπινί πατζουριού	|	Shutter adjoining height

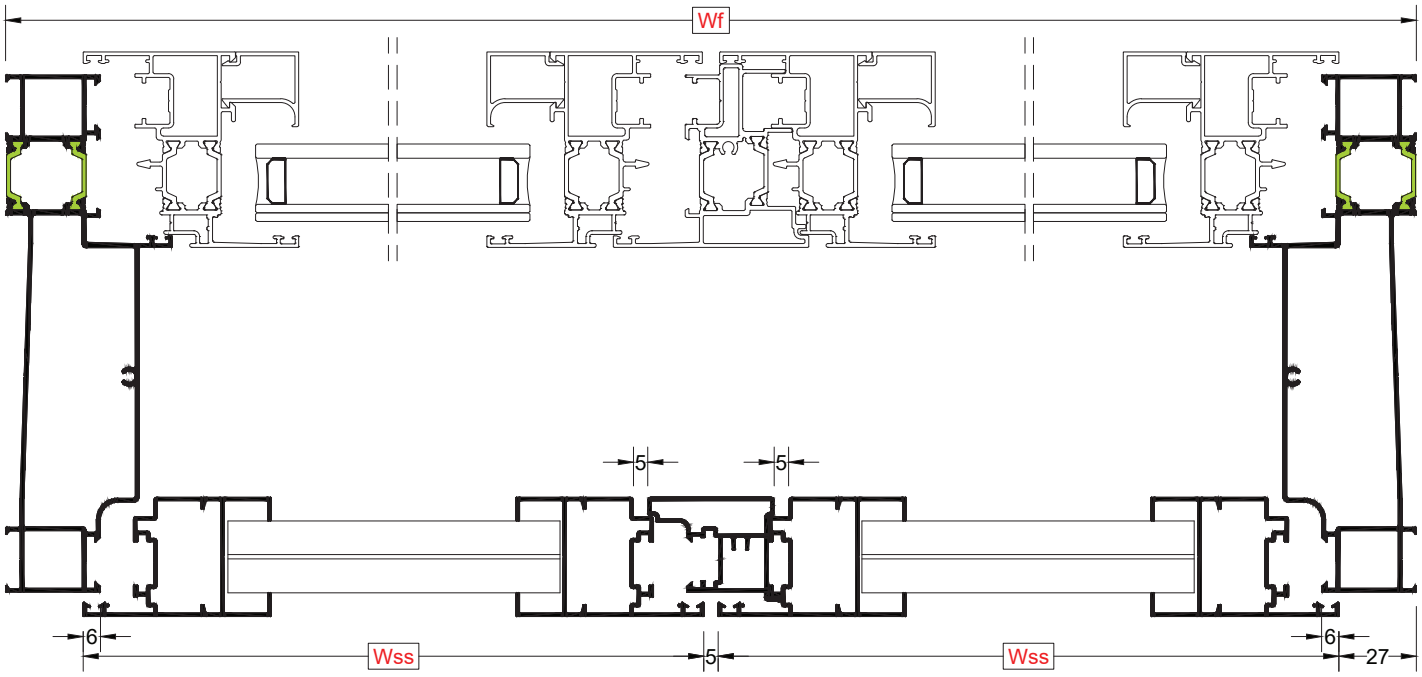

ΦΥΛΛΟ / SASH		Πλάτος φύλλου / Sash width (Wss)	Ύψος φύλλου / Sash height (Hss)
Κάσα-Frame (33mm)	TH-57108	Wss= $\frac{\text{Wf-59mm}}{2}$	Hss= Hf-54mm

ΜΠΙΝΙ / ADJOINING MULLION	Ύψος μπινί / Adjoining height (Hsa)
TV 896	Has= Hss-53mm

Τα μέτρα κοπής είναι θεωρητικά. Ο υπολογισμός τους βασίστηκε σε ιδανικές συνθήκες κοπής και συναρμογής.
The cutting standards are theoretical. The calculations was based at perfect cutting condition and joining.

1.5 Εξαρτήματα
Accessories

1.5 Εξαρτήματα
Accessories

Θερμομονωτικές μπάρες
Thermal insulation bars

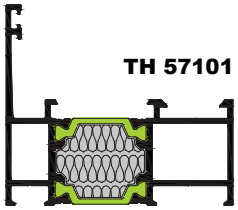

Insulation bar: IC-57901

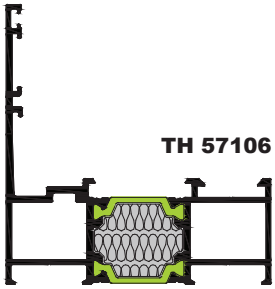

Insulation bar: IC-57901

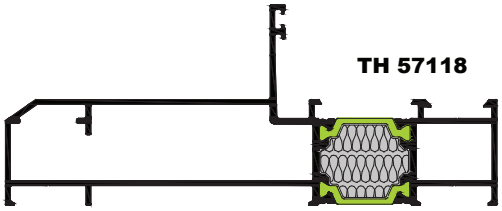

Insulation bar: IC-57901

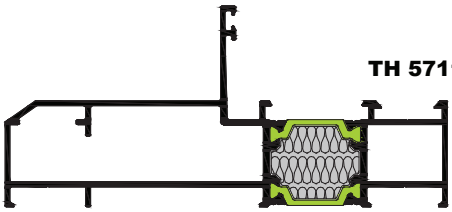

Insulation bar: IC-57901

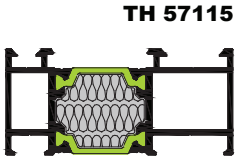

Insulation bar: IC-57901

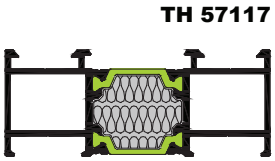

Insulation bar: IC-57901

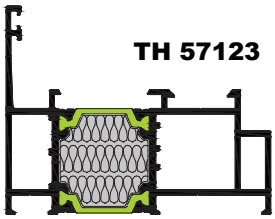

Insulation bar: IC-57904

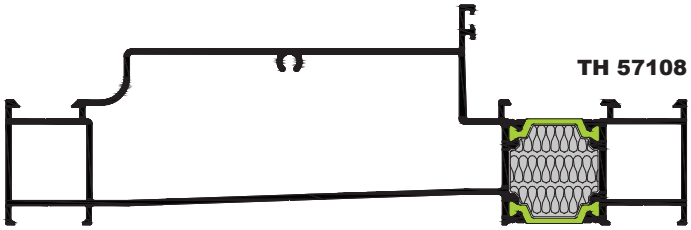

Insulation bar: IC-57904

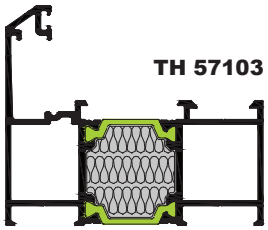

Insulation bar: IC-57904

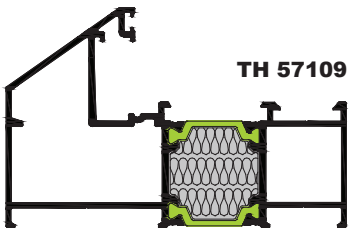

Insulation bar: IC-57904

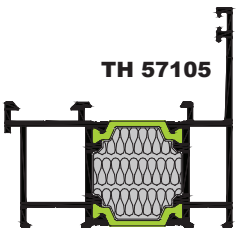

Insulation bar: IC-57904

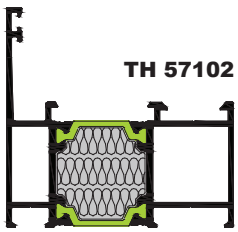

Insulation bar: IC-57904

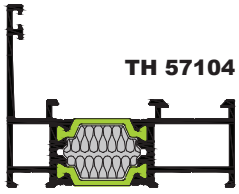

Insulation bar: IC-57905

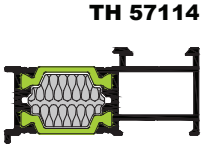

Insulation bar: IC-57905

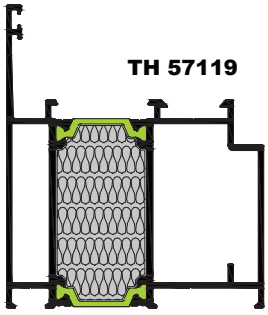

Insulation bar: IC-57909

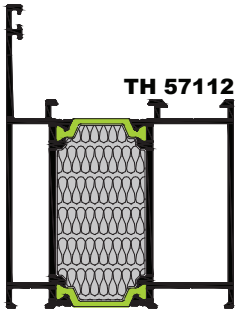

Insulation bar: IC-57909

Θερμομονωτικές μπάρες
Thermal insulation bars

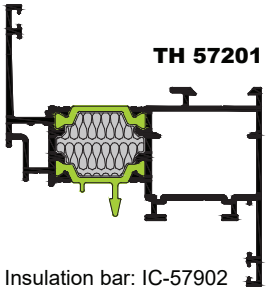

Insulation bar: IC-57902

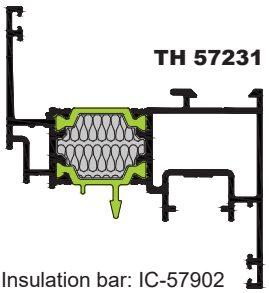

Insulation bar: IC-57902

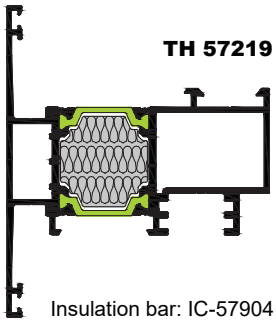

Insulation bar: IC-57904

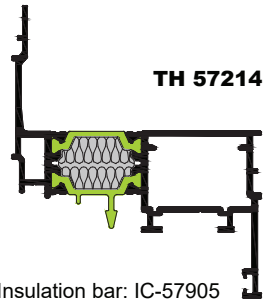

Insulation bar: IC-57905

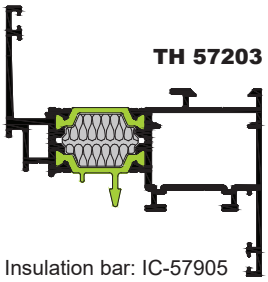

Insulation bar: IC-57905

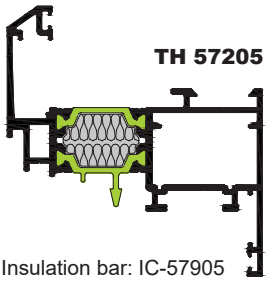

Insulation bar: IC-57905

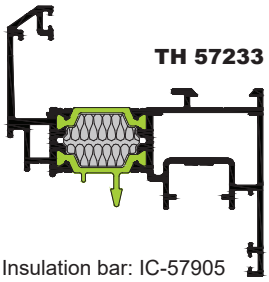

Insulation bar: IC-57905

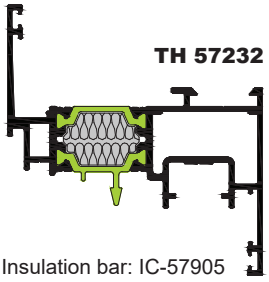

Insulation bar: IC-57905

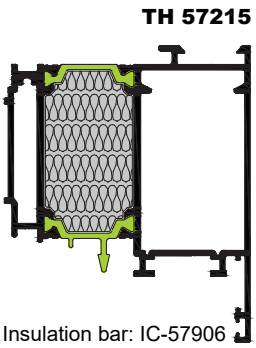

Insulation bar: IC-57906

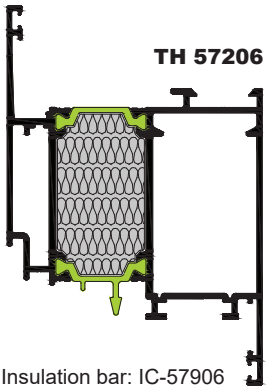

Insulation bar: IC-57906

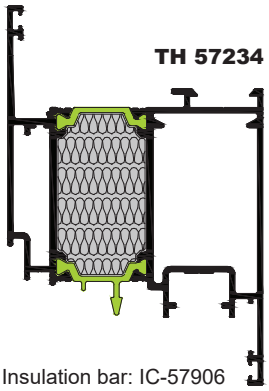

Insulation bar: IC-57906

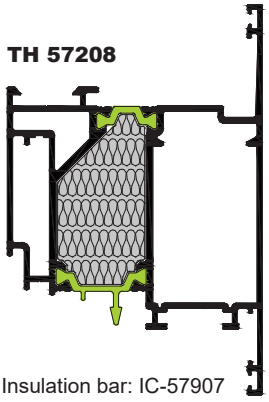

Insulation bar: IC-57907

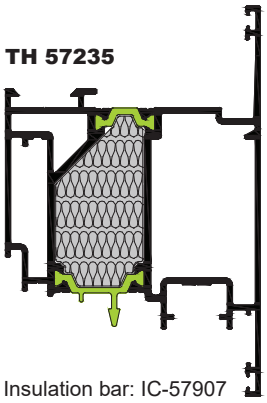

Insulation bar: IC-57907

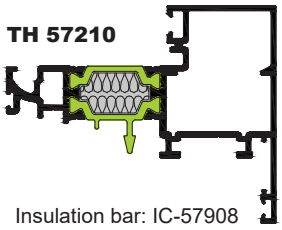

Insulation bar: IC-57908

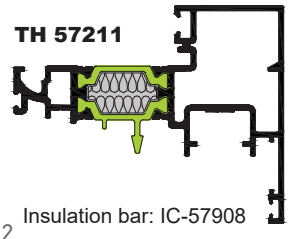

Insulation bar: IC-57908

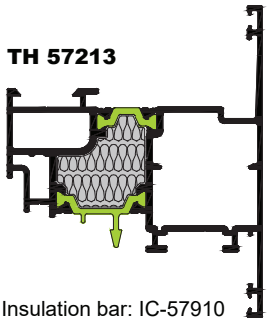

Insulation bar: IC-57910

Θερμομονωτικές μπάρες
Thermal insulation bars

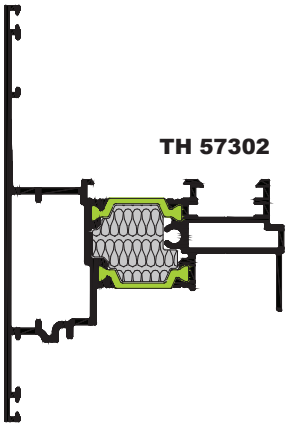

Insulation bar: IC-57903

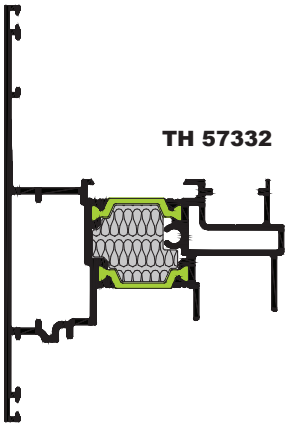

Insulation bar: IC-57903

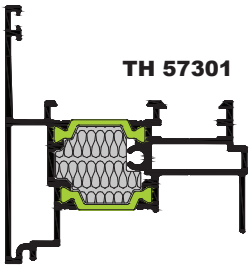

Insulation bar: IC-57903

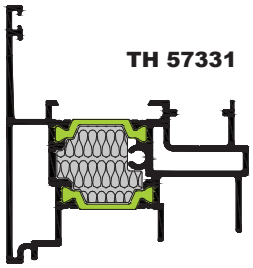

Insulation bar: IC-57903

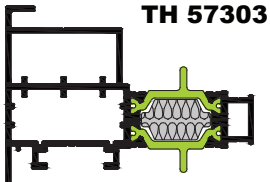

Insulation bar: IC-57908

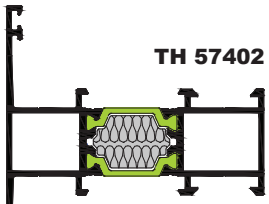

Insulation bar: IC-57905

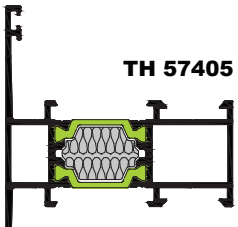

Insulation bar: IC-57905

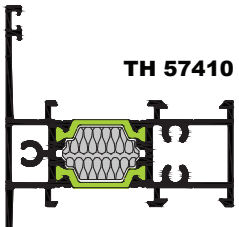

Insulation bar: IC-57905

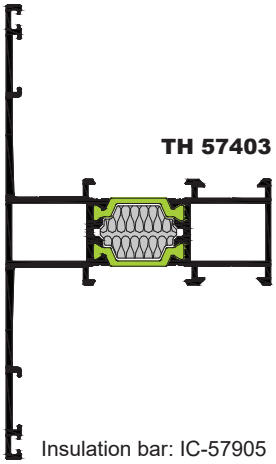

Insulation bar: IC-57905

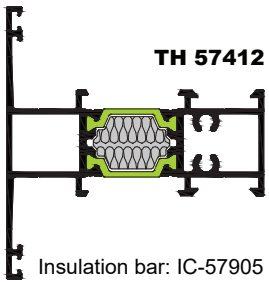

Insulation bar: IC-57905

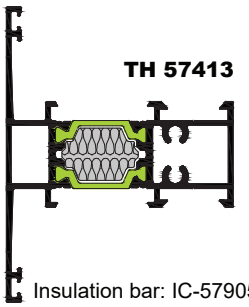

Insulation bar: IC-57905

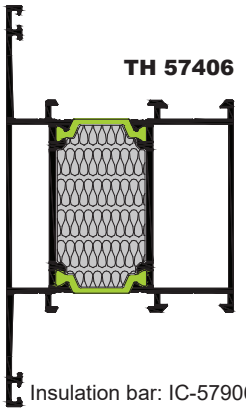

Insulation bar: IC-57906

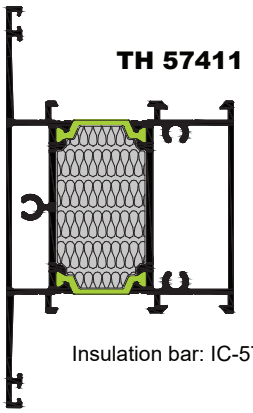

Insulation bar: IC-57906

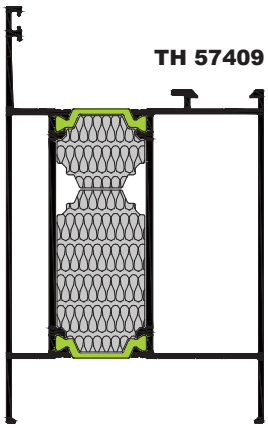

Insulation bar: IC-57906 & IC-57901

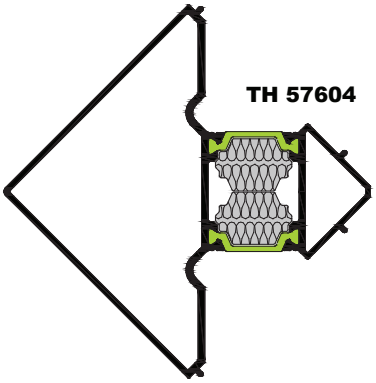

Insulation bar: IC-57905 (x2)

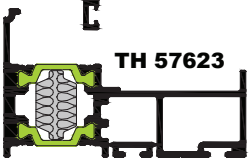

Insulation bar: IC-57908

Insulation bar: IC-57908

CJ-00750

Διαστάσεις - Dimensions	Συσκευασία - Package
19.2 x 10 mm	100 τεμ. - pcs

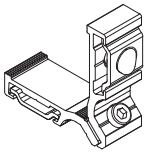

Γωνία Συνδέσεως
Corner Joint

CJ-006010 (ML-18)

Διαστάσεις - Dimensions	Συσκευασία - Package
27.2 x 10 mm	50 τεμ. - pcs

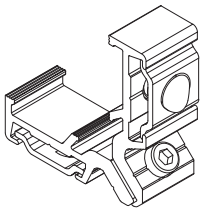

Γωνία Συνδέσεως
Corner Joint

CJ-007049 (622.S)

Διαστάσεις - Dimensions	Συσκευασία - Package
25.6 x 13.9 mm	100 τεμ. - pcs

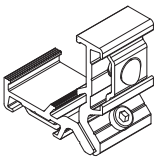

Γωνία Συνδέσεως
Corner Joint

CJ-007004 (BL-10)

Διαστάσεις - Dimensions	Συσκευασία - Package
26.7 x 13.9 mm	100 τεμ. - pcs

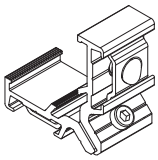

Γωνία Συνδέσεως
Corner Joint

CJ-006009 (KL-3)

Διαστάσεις - Dimensions	Συσκευασία - Package
38.2 x 13.9 mm	50 τεμ. - pcs

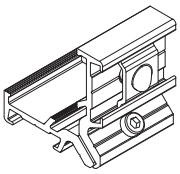

Γωνία Συνδέσεως
Corner Joint

CJ-00782

Διαστάσεις - Dimensions	Συσκευασία - Package
39.1 x 13.9 mm	50 τεμ. - pcs

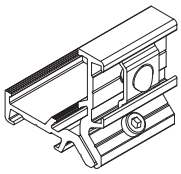

Γωνία Συνδέσεως
Corner Joint

CJ-006007 (FL-26)

Διαστάσεις - Dimensions	Συσκευασία - Package
27.9x13.9 mm	100 τεμ. - pcs

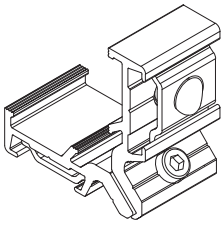

Γωνία Συνδέσεως
Crimping Joint

CJ-00749

Διαστάσεις - Dimensions	Συσκευασία - Package
19.2 x 13.9 mm	100 τεμ. - pcs

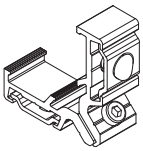

Γωνία Συνδέσεως
Corner Joint

CC-00762

Διαστάσεις - Dimensions	Συσκευασία - Package
4.7 x 8.6 mm	100 τεμ. - pcs

Παράγεται από: TV-00620
From Profile: TV-00620

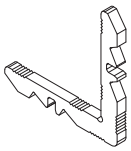

Γωνία Γωνιάστρας
Crimping Corner

CC-00775

Διαστάσεις - Dimensions	Συσκευασία - Package
27.2 x 8.6 mm	50 τεμ. - pcs

Παράγεται από: TV-00619
From Profile: TV-00619

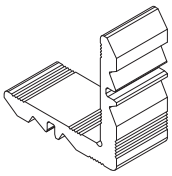

Γωνία Γωνιάστρας
Crimping Corner

CC-00754

Διαστάσεις - Dimensions	Συσκευασία - Package
4.7 x 11.1 mm	50 τεμ. - pcs

Παράγεται από: TV-00614
From Profile: TV-00614

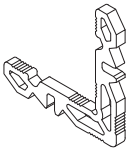

Γωνία Γωνιάστρας
Crimping Corner

CC-00765

Διαστάσεις - Dimensions	Συσκευασία - Package
9.2 x 11.1 mm	50 τεμ. - pcs

Παράγεται από: TV-00614
From Profile: TV-00614

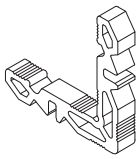

Γωνία Γωνιάστρας
Crimping Corner

CC-00764

Διαστάσεις - Dimensions	Συσκευασία - Package
19.2 x 11.1 mm	50 τεμ. - pcs

Παράγεται από: TV-00614
From profile: TV-00614

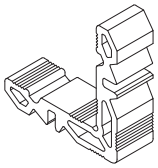

Γωνία Γωνιάστρας
Crimping Corner

CC-00763

Διαστάσεις - Dimensions	Συσκευασία - Package
27.2 x 11.1 mm	50 τεμ. - pcs

Παράγεται από: TV-00614
From Profile: TV-00614

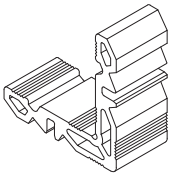

Γωνία Γωνιάστρας
Crimping Corner

CC-00752

Διαστάσεις - Dimensions	Συσκευασία - Package
9.2 x 14.8 mm	50 τεμ. - pcs

Παράγεται από: TV-00615
From Profile: TV-00615

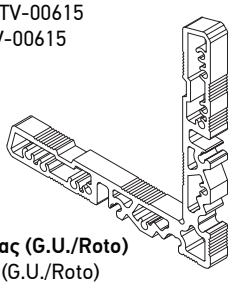

Γωνία Γωνιάστρας (G.U./Roto)
Crimping Corner (G.U./Roto)

CC-57730

Διαστάσεις - Dimensions	Συσκευασία - Package
9.2 x 14.8 mm	50 τεμ. - pcs

Παράγεται από: TV-00621
From Profile: TV-00621

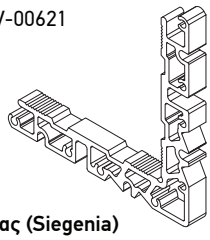

Γωνία Γωνιάστρας (Siegenia)
Crimping Corner (Siegenia)

CC-00751

Διαστάσεις - Dimensions	Συσκευασία - Package
19.2 x 14.8 mm	50 τεμ. - pcs

Παράγεται από: TV-00615
From Profile: TV-00615

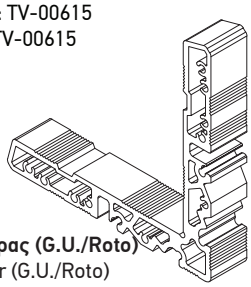

Γωνία Γωνιάστρας (G.U./Roto)
Crimping Corner (G.U./Roto)

CC-57731

Διαστάσεις - Dimensions	Συσκευασία - Package
19.2 x 14.8 mm	50 τεμ. - pcs

Παράγεται από: TV-00621
From Profile: TV-00621

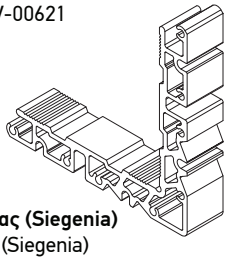

Γωνία Γωνιάστρας (Siegenia)
Crimping Corner (Siegenia)

CC-57739

Διαστάσεις - Dimensions	Συσκευασία - Package
25.9 x 14.8 mm	50 τεμ. - pcs

Παράγεται από: TV-00615
From Profile: TV-00615

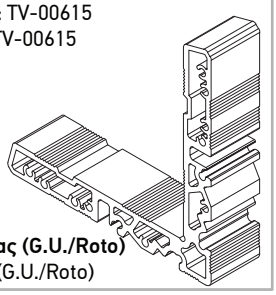

Γωνία Γωνιάστρας (G.U./Roto)
Crimping corner (G.U./Roto)

CC-57738

Διαστάσεις - Dimensions	Συσκευασία - Package
25.9 x 14.8 mm	50 τεμ. - pcs

Παράγεται από: TV-00621
From Profile: TV-00621

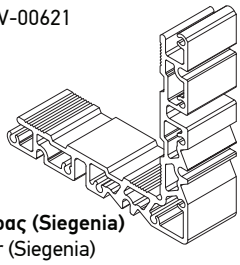

Γωνία Γωνιάστρας (Siegenia)
Crimping Corner (Siegenia)

CC-00753

Διαστάσεις - Dimensions	Συσκευασία - Package
27.2 x 14.8 mm	50 τεμ. - pcs

Παράγεται από: TV-00615
From Profile: TV-00615

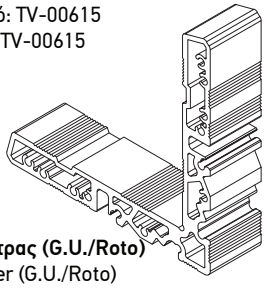

Γωνία Γωνιάστρας (G.U./Roto)
Crimping Corner (G.U./Roto)

CC-57732

Διαστάσεις - Dimensions	Συσκευασία - Package
27.2 x 14.8 mm	50 τεμ. - pcs

Παράγεται από: TV-00621
From Profile: TV-00621

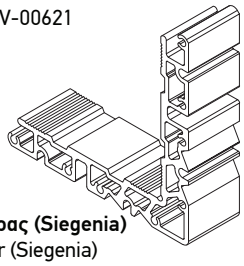

Γωνία Γωνιάστρας (Siegenia)
Crimping Corner (Siegenia)

CC-57741

Διαστάσεις - Dimensions	Συσκευασία - Package
27.2 x 14.8 mm	50 τεμ. - pcs

Παράγεται από: TV-00633
From Profile: TV-00633

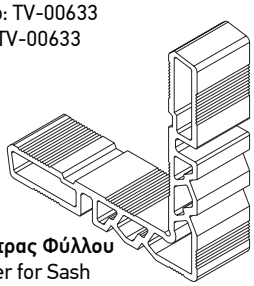

Γωνία Γωνιάστρας Φύλλου
Crimping Corner for Sash

CC-00756

Διαστάσεις - Dimensions	Συσκευασία - Package
9.2 x 19.8 mm	50 τεμ. - pcs

Παράγεται από: TV-00616
From Profile: TV-00616

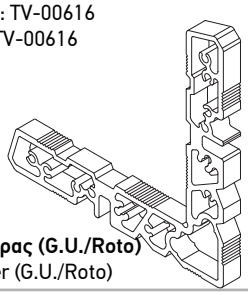

Γωνία Γωνιάστρας (G.U./Roto)
Crimping Corner (G.U./Roto)

CC-57733

Διαστάσεις - Dimensions: **9.2 x 19.8 mm**
Συσκευασία - Package: **50 τεμ. - pcs**

Παράγεται από: TV-00632
From Profile: TV-00632

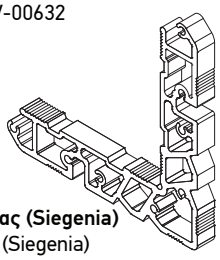

Γωνία Γωνιάστρας (Siegenia)
Crimping Corner (Siegenia)

CC-00776

Διαστάσεις - Dimensions: **15 x 19.8 mm**
Συσκευασία - Package: **50 τεμ. - pcs**

Παράγεται από: TV-00616
From Profile: TV-00616

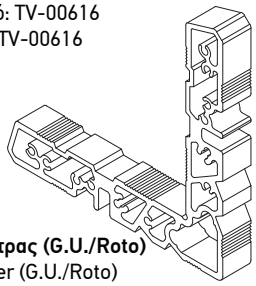

Γωνία Γωνιάστρας (G.U./Roto)
Crimping Corner (G.U./Roto)

CC-57734

Διαστάσεις - Dimensions: **15 x 19.8 mm**
Συσκευασία - Package: **50 τεμ. - pcs**

Παράγεται από: TV-00632
From Profile: TV-00632

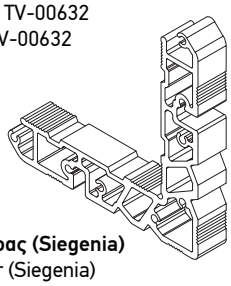

Γωνία Γωνιάστρας (Siegenia)
Crimping Corner (Siegenia)

CC-00761

Διαστάσεις - Dimensions: **17.2 x 19.8 mm**
Συσκευασία - Package: **50 τεμ. - pcs**

Παράγεται από: TV-00616
From Profile: TV-00616

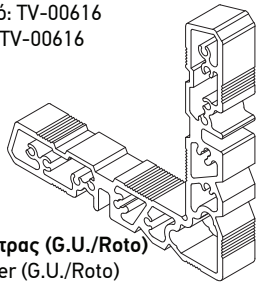

Γωνία Γωνιάστρας (G.U./Roto)
Crimping Corner (G.U./Roto)

CC-57735

Διαστάσεις - Dimensions: **17.2 x 19.8 mm**
Συσκευασία - Package: **50 τεμ. - pcs**

Παράγεται από: TV-00632
From Profile: TV-00632

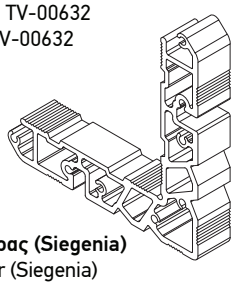

Γωνία Γωνιάστρας (Siegenia)
Crimping Corner (Siegenia)

CC-00755

Διαστάσεις - Dimensions: **19.2 x 19.8 mm**
Συσκευασία - Package: **50 τεμ. - pcs**

Παράγεται από: TV-00616
From Profile: TV-00616

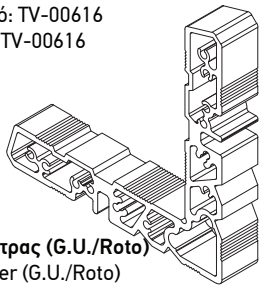

Γωνία Γωνιάστρας (G.U./Roto)
Crimping Corner (G.U./Roto)

CC-57736

Διαστάσεις - Dimensions: **19.2 x 19.8 mm**
Συσκευασία - Package: **50 τεμ. - pcs**

Παράγεται από: TV-00632
From Profile: TV-00632

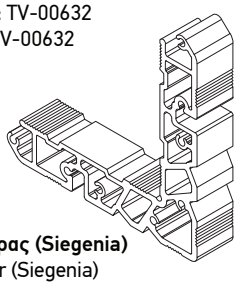

Γωνία Γωνιάστρας (Siegenia)
Crimping Corner (Siegenia)

CC-00783

Διαστάσεις - Dimensions: **39.1 x 19.8 mm**
Συσκευασία - Package: **30 τεμ. - pcs**

Παράγεται από: TV-00616
From Profile: TV-00616

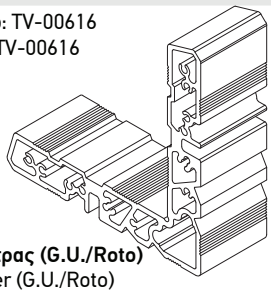

Γωνία Γωνιάστρας (G.U./Roto)
Crimping Corner (G.U./Roto)

CC-57737

Διαστάσεις - Dimensions: **39.1 x 19.8 mm**
Συσκευασία - Package: **30 τεμ. - pcs**

Παράγεται από: TV-00632
From Profile: TV-00632

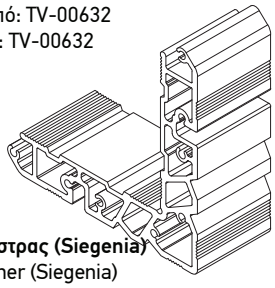

Γωνία Γωνιάστρας (Siegenia)
Crimping Corner (Siegenia)

CC-00771

Διαστάσεις - Dimensions: **4.7 x 36.6 mm**
Συσκευασία - Package: **100 τεμ. - pcs**

Παράγεται από: TV-00618
From Profile: TV-00618

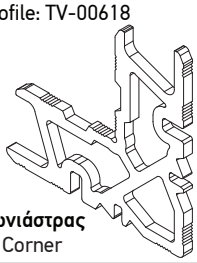

Γωνία Γωνιάστρας
Crimping Corner

CC-00772

Διαστάσεις - Dimensions: **27.2 x 36.6 mm**
Συσκευασία - Package: **50 τεμ. - pcs**

Παράγεται από: TV-00618
From Profile: TV-00618

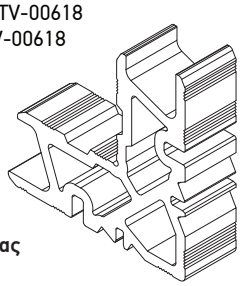

Γωνία Γωνιάστρας
Crimping Corner

CC-00769

Διαστάσεις - Dimensions: **9 x 41.6 mm**
Συσκευασία - Package: **100 τεμ. - pcs**

Παράγεται από: TV-00619
From Profile: TV-00619

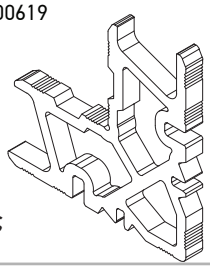

Γωνία Γωνιάστρας
Crimping Corner

CC-00768

Διαστάσεις - Dimensions: 19 x 41.6 mm
Συσκευασία - Package: 50 τεμ. - pcs

Παράγεται από: TV-00619
From Profile: TV-00619

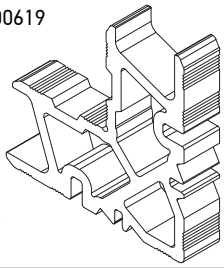

Γωνία Γωνιάστρας
Crimping Corner

CC-00770

Διαστάσεις - Dimensions: 27 x 41.6 mm
Συσκευασία - Package: 50 τεμ. - pcs

Παράγεται από: TV-00619
From Profile: TV-00619

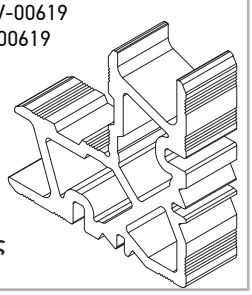

Γωνία Γωνιάστρας
Crimping Corner

AC-57786

Διαστάσεις - Dimensions: 28 x 5 mm
Συσκευασία - Package: 50 τεμ. - pcs

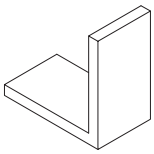

Προσθήκη Γωνίας Συνδέσεως 50x50x5x28
Additional Corner Joint 50x50x5x28

AC-00779

Διαστάσεις - Dimensions: 27 x 21.6 mm
Συσκευασία - Package: 50 τεμ. - pcs

Παράγεται από: TV-00623
From Profile: TV-00623

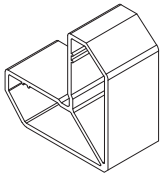

Προσθήκη Γωνίας Συνδέσεως
Additional Corner Joint

AC-00778

Διαστάσεις - Dimensions: 19 x 26.6 mm
Συσκευασία - Package: 50 τεμ. - pcs

Παράγεται από: TV-00624
From Profile: TV-00624

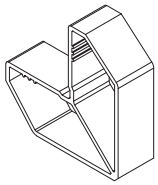

Προσθήκη Γωνίας Συνδέσεως
Additional Corner Joint

AC-00777

Διαστάσεις - Dimensions: 27 x 26.6 mm
Συσκευασία - Package: 50 τεμ. - pcs

Παράγεται από: TV-00624
From Profile: TV-00624

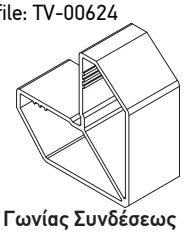

Προσθήκη Γωνίας Συνδέσεως
Additional Corner Joint

AC-00784

Διαστάσεις - Dimensions: 19.2 x 5 mm
Συσκευασία - Package: 50 τεμ. - pcs

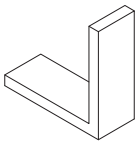

Προσθήκη Γωνίας Συνδέσεως 50x50x5
Additional Corner Joint 50x50x5

AC-00785

Διαστάσεις - Dimensions: 39.1 x 5 mm
Συσκευασία - Package: 30 τεμ. - pcs

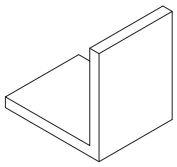

Προσθήκη Γωνίας Συνδέσεως 50x50x5
Additional Corner Joint 50x50x5

CJ-57740

Διαστάσεις - Dimensions: 13 x 4.6 mm
Συσκευασία - Package

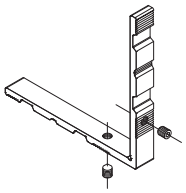

Γωνία Συνδέσεως TH-57610
Corner Joint for TH-57610

CA-00808

Διαστάσεις - Dimensions: 1.25 x 14.9 mm
Συσκευασία - Package: 100 τεμ. - pcs

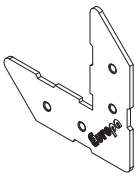

Γωνία Ευθυγραμμίσεως
Alignment Corner

CA-007008 (KL-15)

Διαστάσεις - Dimensions: 2 x 16.6 mm
Συσκευασία - Package: 250 τεμ. - pcs

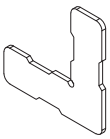

Γωνία Ευθυγραμμίσεως
Alignment Corner

CA-57210

Διαστάσεις - Dimensions: 14.9x 47.1 mm
Συσκευασία - Package: 250 τεμ. - pcs

02

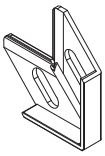

Πλαστική Γωνία Ευθυγραμμίσεως Κάσας-Φύλλου
Alignment Plastic Corner for Frame-Sash

C0-00787

Διαστάσεις - Dimensions: 15x 33.8 mm
Συσκευασία - Package: 100 τεμ. - pcs

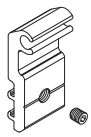

Σύνδεσμος Χωρίσματος
Connector for Transom

C0-007010 (KL-19B)

Διαστάσεις - Dimensions: 14.6 x 46 mm
Συσκευασία - Package: 50 τεμ. - pcs

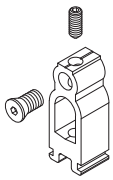

Σύνδεσμος Χωρίσματος
Connector for Transom

SC-00126

Διαστάσεις - Dimensions: Ø6 mm
Συσκευασία - Package: 40 τεμ. - pcs

Καβίλια Κάσας-Φύλλου Ø6mm
Pin for Frame-Sash Ø6mm

SC-00125

Διαστάσεις - Dimensions: Ø4 x 10 mm
Συσκευασία - Package: 40 τεμ. - pcs

Καβίλια Φύλλου 4x10mm
Pin for Sash 4x10mm

SC-00127

Διαστάσεις - Dimensions: Ø4 x 8 mm
Συσκευασία - Package: 40 τεμ. - pcs

Καβίλια Φύλλου 4x8mm
Pin for Sash 4x8mm

PO-57401

02
Συσκευασία - Package: 25 ζευ. - pairs

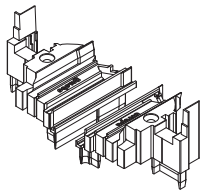

Τάπα Μπινί για C.E.
Cover for Adjoining profile C.E.

PO-57442

02
Συσκευασία - Package: 1 τεμ. - pc

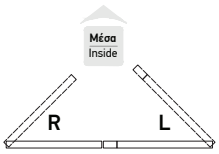

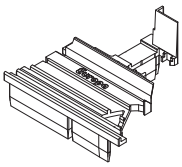

Τάπα Μπινί για Δίφυλλες Πόρτες (Δεξιές) σε Συνδυασμό με Προφίλ TV-57605
Double Door Cover (Right) for Adjoining Profile C.E. Combined with Profile TV-57605

PO-57407

02
Συσκευασία - Package: 25 ζευ. - pairs

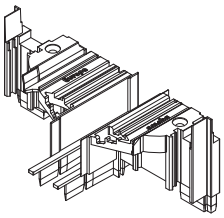

Τάπα Μπινί Κρυφού Φύλλου για C.E.
Cover for HS Adjoining Profile C.E.

PO-57406

02
Συσκευασία - Package: 25 ζευ. - pairs

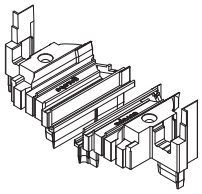

Τάπα Μπινί Περιμετρικού
Cover for Multi Locking Adjoining Profile

PO-57443

02
Συσκευασία - Package: 1 τεμ. - pc

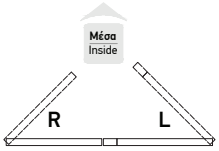

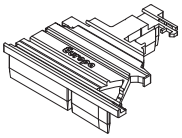

Τάπα Μπινί για Δίφυλλες Πόρτες (Δεξιές) σε Συνδυασμό με Προφίλ TH-57623
Double Door Cover (Right) for Adjoining Profile C.E. Combined with Profile TH-57623

PO-57408

02
Συσκευασία - Package: 25 ζευ. - pairs

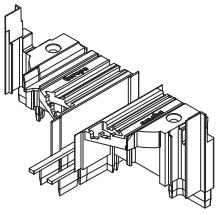

Τάπα Μπινί Κρυφού Φύλλου Περιμετρικού
Cover for HS Multi Locking Adjoining Profile

PO-57410

02
Συσκευασία - Package: 20 ζευ. - pairs

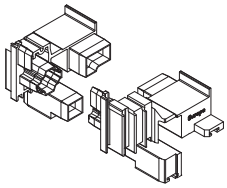

Πλαστικές Τάπες Σφράγισης Θυρών
Plastic Water-Tightness Caps for Doors

00=Άβαφο-Unpainted, 01=Λευκό-White, 02=Μαύρο-Black, 03=Ασημί-Silver, 04=Καφέ-Brown, 05=Μπρονζέ-Bronze, 06=Γκρι-Grey, 07=Ανοδίωση-Anodized, 08=Νίκελ-Nickel, 10=Μαύρη ανοδίωση-Black Anodized, 11=Χρώμιο-Chrome, 12=Νίκελ ματ-Nickel mat, 13=Χρώμιο ματ-Chrom mat

PO-57411

02 — Συσκευασία - Package: **20 ζευ. - pairs**

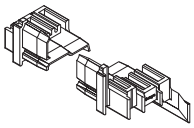

Πλαστικές Τάπες Σφράγισης Θυρών
Plastic Water-Tightness Caps for Doors

PO-57424

02 — Συσκευασία - Package: **1 ζευ. - pair**

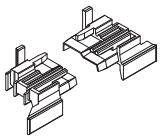

Πλαστικές Τάπες Σφράγισης Θυρών για Πόρτες με Κολλητή Λαμαρίνα
Plastic Water-Tightness Caps for Doors with Aluminium Sheet

PO-57425

02 — Συσκευασία - Package: **1 ζευ. - pair**

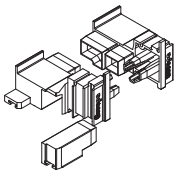

Πλαστικές Τάπες Σφράγισης Θυρών για Πόρτες με Κολλητή Λαμαρίνα
Plastic Water-Tightness Caps for Doors with Aluminium Sheet

PG-57212

02 — Συσκευασία - Package: **25 ζευ. - pairs**

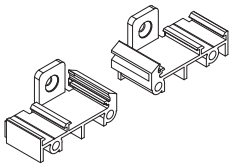

Τάπα Κατωκασίου Πόρτας TH-57107
Cover for Threshold Profile TH-57107

PO-57412

02 — Συσκευασία - Package: **250 ζευ. - pairs**

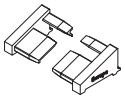

Πλαστική Τάπα Νεροσταλλάκτη
Plastic Water-Drainage Cover

PG-009034 (KL-12)

02 — Συσκευασία - Package: **250 τεμ. - pcs**

Πλαστική Τάπα Νεροχύτη Europa
Plastic Plug for Water Drainage Europa

PG-12617

02 — Συσκευασία - Package: **25 σετ. - pair**

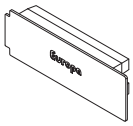

Πλαστική Τάπα Προφίλ Ενίσχυσης TV-12603
Plastic Cover for Reinforcement Profile TV-12603

PG-12220 EUROPA

02 — Συσκευασία - Package

Τάπα Ενισχυτικού Προφίλ TV-12621
Cover Cap for Reinforcement Profile TV-12621

PO-852003 (PG-12)

02 — Συσκευασία - Package: **25 ζευ. - pairs**

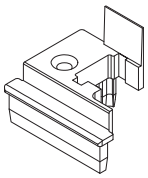

Τάπα Μπινί για Προφίλ TV 896
Cover for Adjoining Profile TV 896

PO-85240

Διαστάσεις - Dimensions — Συσκευασία - Package: **τεμ. - pcs**

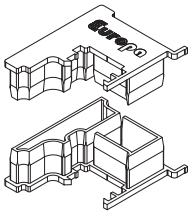

Πλαστική Τάπα για TV-896
End Cover for TV-896

PG-85241

Διαστάσεις - Dimensions — Συσκευασία - Package: **τεμ. - pcs**

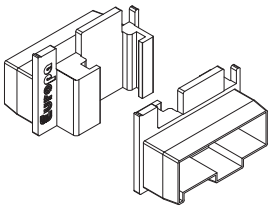

Πλαστική Τάπα για TV-85501
End Cover for TV-85501

PG-85243

Διαστάσεις - Dimensions — Συσκευασία - Package: **τεμ. - pcs**

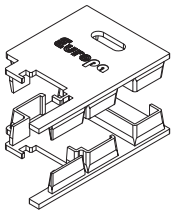

Τάπα Φύλλου Παντζουριού TV-895
TV-895 Cover Cap

00=Άβαφο-Unpainted, 01=Λευκό-White, 02=Μαύρο-Black, 03=Ασημί-Silver, 04=Καφέ-Brown, 05=Μπρονζέ-Bronze, 06=Γκρι-Grey, 07=Ανοδίωση-Anodized, 08=Νίκελ-Nickel, 10=Μαύρη ανοδίωση-Black Anodized, 11=Χρώμιο-Chrome, 12=Νίκελ ματ-Nickel mat, 13=Χρώμιο ματ-Chrom mat

GA-57420

Συσκευασία - Package
60 - m

Κεντρικό Λάστιχο Κάσας
Central Gasket

GA-57413

Συσκευασία - Package
50 - m

Εξωτερικό Λάστιχο Τζαμιού Κρυφού Φύλλου
Outer Glazing Gasket for HS

GA-00400

Συσκευασία - Package
180 - m

Λάστιχο Κουμπωτό Φύλλου
Perimetric Gasket for Sash

VA-57422

Συσκευασία - Package
1 τεμ. - pcs

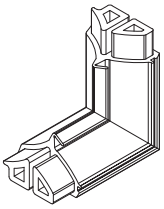

Βουλκανισμένη γωνία Κεντρικού Λάστιχου
Vulcanized Corner of Central Gasket

VA-57423

Συσκευασία - Package
1 τεμ. - pcs

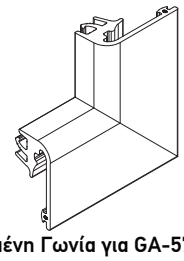

Βουλκανισμένη Γωνία για GA-57413
Vulcanized Corner for GA-57413

VA-00401

Συσκευασία - Package
50 τεμ. - pcs

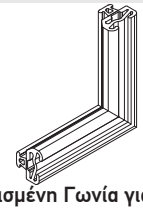

Βουλκανισμένη Γωνία για Κουμπωτό Λάστιχο Φύλλου
Vulcanized Corner for Perimetric Gasket for Sash

GA-57424

Συσκευασία - Package
60 - m

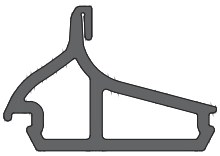

Κεντρικό Λάστιχο Περιστρεφόμενου
Central Gasket for Pivot Window

GA-57405

Συσκευασία - Package
95 - m

Λάστιχο για Χαμηλό Κατωκάσι
Gasket for Low Threshold

GA-004025 (SL-22)

Συσκευασία - Package
120 - m

Εσωτερικό Λάστιχο Τζαμιού Κρυφού Φύλλου
Inner Glazing Gasket for HS

GA-00403 PRODUCTA

Συσκευασία - Package
80 - m

Εσωτερικό Λάστιχο Τζαμιού (4-5mm)
Inner Glazing Gasket (4-5mm)

GA-00401 PRODUCTA

Συσκευασία - Package
80 - m

Εσωτερικό Λάστιχο Τζαμιού (6-7mm)
Inner Glazing Gasket (6-7mm)

GA-00404 PRODUCTA

Συσκευασία - Package
80 - m

Εσωτερικό Λάστιχο Τζαμιού (8-9mm)
Inner Glazing Gasket (8-9mm)

GA-56402 PRODUCTA

Συσκευασία - Package
60 - m

Εξωτερικό Λάστιχο Τζαμιού
Outer Glazing Gasket

GA-57909 PRODUCTA

Συσκευασία - Package

GA-12407 (2mm) 300m
GA-12408 (3mm) 200m
GA-12409 (4mm) 180m
GA-12410 (5mm) 160m
GA-12411 (6mm) 140m
GA-12412 (7mm) 120m

Λάστιχο Τζαμιού Σφήνα
Glass Weatherstripes

GA-004011

Συσκευασία - Package
200 - m

Κουμπωτό Λεπτό Λάστιχο για Φύλλο Πατζουριού (Νυχάκι) (OL-3)
Thin Rubber Gasket for Shutter Sash (OL-3)

GA-00402

Συσκευασία - Package
600 - m

Λάστιχο Κάλυψης Κατωκασίου
Cover Gasket for Threshold

GA-57915

Συσκευασία - Package
150 - m

Λάστιχο Στεγάνωσης Πόρτας
Gasket for Door's Waterproofing

IC-57913

32 x 13 mm

Συσκευασία - Package
100 - m

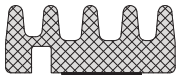

Μονωτικό Σφουγγάρι Τζαμιού
Insulation Foam

IC-57901

Διαστάσεις - Dimensions
19.1 x 23.2 mm

Συσκευασία - Package
2μ βέργα. - 2m bar

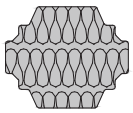

Θερμομονωτική Μπάρα
Thermal Insulation Bar

IC-57902

Διαστάσεις - Dimensions
16.8 x 23.2 mm

Συσκευασία - Package
2μ βέργα. - 2m bar

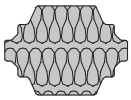

Θερμομονωτική Μπάρα
Thermal Insulation Bar

IC-57903

Διαστάσεις - Dimensions
20.2 x 22.5 mm

Συσκευασία - Package
2μ βέργα. - 2m bar

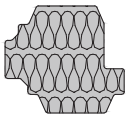

Θερμομονωτική Μπάρα
Thermal Insulation Bar

IC-57904

Διαστάσεις - Dimensions
24.1 x 23.2 mm

Συσκευασία - Package
2μ βέργα. - 2m bar

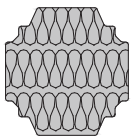

Θερμομονωτική Μπάρα
Thermal Insulation Bar

IC-57905

Διαστάσεις - Dimensions
13.8 x 20.2 mm

Συσκευασία - Package
2μ βέργα. - 2m bar

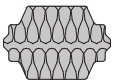

Θερμομονωτική Μπάρα
Thermal Insulation Bar

IC-57906

Διαστάσεις - Dimensions
42.8 x 23.2 mm

Συσκευασία - Package
2μ βέργα. - 2m bar

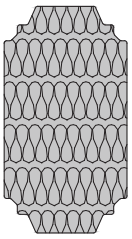

Θερμομονωτική Μπάρα
Thermal Insulation Bar

00=Άβαφο-Unpainted, 01=Λευκό-White, 02=Μαύρο-Black, 03=Ασημί-Silver, 04=Καφέ-Brown, 05=Μπρονζέ-Bronze, 06=Γκρι-Grey, 07=Ανοδίωση-Anodized, 08=Νίκελ-Nickel, 10=Μαύρη ανοδίωση-Black Anodized, 11=Χρώμιο-Chrome, 12=Νίκελ ματ-Nickel mat, 13=Χρώμιο ματ-Chrom mat

IC-57907

Διαστάσεις - Dimensions: **45.3 x 23.2 mm**
Συσκευασία - Package: **2μ βέργα. - 2m bar**

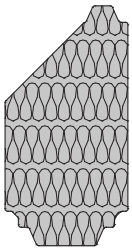

Θερμομονωτική Μπάρα
Thermal Insulation Bar

IC-57908

Διαστάσεις - Dimensions: **10.7 x 18.2 mm**
Συσκευασία - Package: **2μ βέργα. - 2m bar**

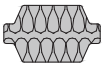

Θερμομονωτική Μπάρα
Thermal Insulation Bar

IC-57909

Διαστάσεις - Dimensions: **46.1 x 23.2 mm**
Συσκευασία - Package: **2μ βέργα. - 2m bar**

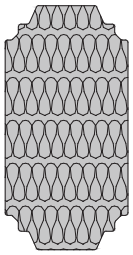

Θερμομονωτική Μπάρα
Thermal Insulation Bar

IC-57910

Διαστάσεις - Dimensions: **24.3 x 23.2 mm**
Συσκευασία - Package: **2μ βέργα. - 2m bar**

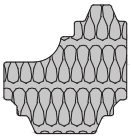

Θερμομονωτική Μπάρα
Thermal Insulation Bar

UN-00991 STAC

Συσκευασία - Package: **1 τεμ. - pcs**

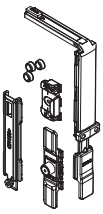

Γωνιακός Μεταφορέας Κίνησης
Supplementary Corner Drive

UN-00992 STAC

Συσκευασία - Package: **1 τεμ. - pcs**

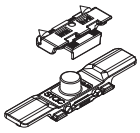

Έξτρα Σημείο Κλειδώματος
Supplementary Locking Point Kit

HC-57975 STAC

Συσκευασία - Package: **1 τεμ. - pcs**

Άνοιγμα 180°
Sash Opening at 180°

Μέγιστο βάρος φύλλου 100 κιλά
Maximum load per sash 100 kg

Ελάχιστο πλάτος φύλλου 470 cm
Minimum sash widht 470 cm

Ελάχιστο ύψος φύλλου 550 cm
Minimum sash height 550 cm

Μηχανισμός Ανάκλισης με Κρυφό Μεντεσέ (C.E) για Αριστερό Φύλλο με Μικρό Ψαλίδι
Small Tilt & Turn Mechanism with Concealed Hinge (Eurogroove) for Left Sash with Small Friction Arm

HC-57972 STAC

Συσκευασία - Package: **1 τεμ. - pcs**

Άνοιγμα 180°
Sash Opening at 180°

Μέγιστο βάρος φύλλου 100 κιλά
Maximum load per sash 100 kg

Ελάχιστο πλάτος φύλλου 590 cm
Minimum sash widht 590 cm

Ελάχιστο ύψος φύλλου 650 cm
Minimum sash height 650 cm

Μηχανισμός Ανάκλισης με Κρυφό Μεντεσέ (C.E) για Αριστερό Φύλλο με Μεγάλο Ψαλίδι
Tilt & Turn Mechanism with Concealed Hinge (Eurogroove) for Left Sash with Large Friction Arm

HC-57971 STAC

Συσκευασία - Package: **1 τεμ. - pcs**

Κρυφός Μεντεσές Δευτερου Φύλλου (Αριστερό)
Concealed Hinge for Second Sash (Left)

HC-57974 STAC

Συσκευασία - Package: **1 τεμ. - pcs**

Άνοιγμα 180°
Sash Opening at 180°

Μέγιστο βάρος φύλλου 100 κιλά
Maximum load per sash 100 kg

Ελάχιστο πλάτος φύλλου 470 cm
Minimum sash widht 470 cm

Ελάχιστο ύψος φύλλου 550 cm
Minimum sash height 550 cm

Μηχανισμός Ανάκλισης με Κρυφό Μεντεσέ (C.E) για Δεξί Φύλλο με Μικρό Ψαλίδι
Small Tilt & Turn Mechanism with Concealed Hinge (Eurogroove) for Right Sash with Small Friction Arm

HC-57970 STAC

Συσκευασία - Package: **1 τεμ. - pcs**

Άνοιγμα 180°
Sash Opening at 180°

Μέγιστο βάρος φύλλου 100 κιλά
Maximum load per sash 100 kg

Ελάχιστο πλάτος φύλλου 590 cm
Minimum sash widht 590 cm

Ελάχιστο ύψος φύλλου 650 cm
Minimum sash height 650 cm

Μηχανισμός Ανάκλισης με Κρυφό Μεντεσέ (C.E) για Δεξί Φύλλο με Μεγάλο Ψαλίδι
Tilt & Turn Mechanism with Concealed Hinge (Eurogroove) for Right Sash with Large Friction Arm

HC-57973 STAC

Συσκευασία - Package: **1 τεμ. - pcs**

Κρυφός Μεντεσές Δευτερου Φύλλου (Δεξί)
Concealed Hinge for Second Sash (Right)

00=Άβαφο-Unpainted, 01=Λευκό-White, 02=Μαύρο-Black, 03=Ασημί-Silver, 04=Καφέ-Brown, 05=Μπρονζέ-Bronze, 06=Γκρι-Grey, 07=Ανοδίωση-Anodized, 08=Νίκελ-Nickel, 10=Μαύρη ανοδίωση-Black Anodized, 11=Χρώμιο-Chrome, 12=Νίκελ ματ-Nickel mat, 13=Χρώμιο ματ-Chrom mat

CR-57745 STAC

Συσκευασία - Package
1 τεμ. - pcs

Σπανιολέτα για Μηχανισμό Ανάκλισης HC-57970
Cremone for Tilt & Turn Mechanism HC-57970

OL-57927 STAC

Συσκευασία - Package
1 τεμ. - pcs

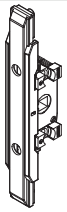

Μηχανισμός Ανάκλισης με Καρέ (C.E.)
One Way Transmission Box for Tilt and Turn with Square Pin (C.E.)

OL-00995 STAC

02

Συσκευασία - Package
1 τεμ. - pcs

Σύρτης Διπλής Ενέργειας
Double Action Mechanical Bolt

CR-57747 STAC

Συσκευασία - Package
1 τεμ. - pcs

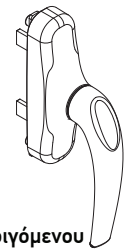

Σπανιολέτα Ανοιγόμενου
Cremone for Casement Window

CK-00993 STAC

02

Συσκευασία - Package
1 τεμ. - pcs

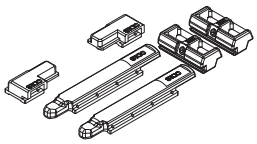

Κιτ Σπανιολέτας Μονόφυλλου
Single Sash Casement Kit

OL-00994 STAC

02

Συσκευασία - Package
1 τεμ. - pcs

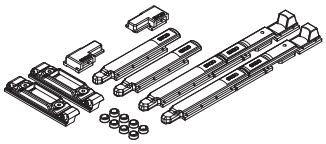

Κιτ Σπανιολέτας Δίφυλλου με Σύρτη
Double Sash Casement Kit with Latch

HA-00961 EUROPA

01 02 07 10

Συσκευασία - Package
1 τεμ. - pcs

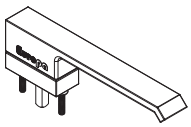

Πόμολο Καρέ 7mm Penthesilea (17cm)
Penthesilea Handle with Square Pin 7mm (17cm)

HA-00962 EUROPA

01 02 07 10

Συσκευασία - Package
1 τεμ. - pcs

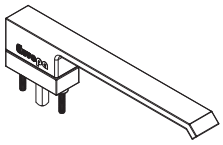

Πόμολο Καρέ 7mm Penthesilea (21cm)
Penthesilea Handle with Square Pin 7mm (21cm)

HA 00795 EUROPA

01 02 11 12 13

Συσκευασία - Package
1 τεμ. - pcs

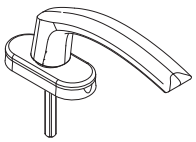

Πόμολο Neptune 120mm με Ροζέτα
Lever Handle 120mm with Rosette

CR-009028 (671) EUROPA

01 02 08

Συσκευασία - Package
1 τεμ. - pcs

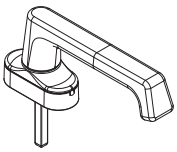

Μικρό Πόμολο (140mm)
Short Lever Handle (140mm)

CR-006029 (814) EUROPA

01 02 08

Συσκευασία - Package
1 τεμ. - pcs

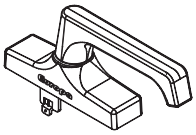

Σπανιολέτα Ανάκλισης
Cremone Bolt Tilt & Turn

2008549 MASTER

01 02

Συσκευασία - Package
1 τεμ. - pcs

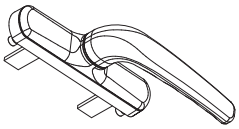

Σπανιολέτα Ανοιγομένου
Double Action Cremone Bolt

00=Άβαφο-Unpainted, 01=Λευκό-White, 02=Μαύρο-Black, 03=Ασημί-Silver, 04=Καφέ-Brown, 05=Μπρονζέ-Bronze, 06=Γκρι-Grey, 07=Ανοδίωση-Anodized, 08=Νίκελ-Nickel, 10=Μαύρη ανοδίωση-Black Anodized, 11=Χρώμιο-Chrome, 12=Νίκελ ματ-Nickel mat, 13=Χρώμιο ματ-Chrom mat

CR-009021 (304) EUROPA

01 02 08

Συσκευασία - Package
1 τεμ. - pcs

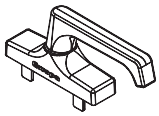

Σπανιολέτα Ανοιγομένου
Cremone Bolt

OL-006002 (01020) GIESSE

Συσκευασία - Package
1 τεμ. - pcs

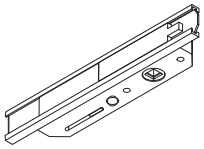

Μηχανισμός Κλειδώματος με Καρέ (C.E)
Lock Mechanism with Square Pin (C.E)

OL-006003 (01029) GIESSE

Συσκευασία - Package
1 τεμ. - pcs

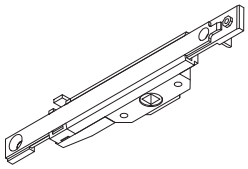

Μηχανισμός Ανάκλισης με Καρέ (C.E.)
Lock Mechanism for Tilt and Turn with Square Pin (C.E.)

OL-009005 (233.1) GIESSE

02 06

Συσκευασία - Package
1 τεμ. - pcs

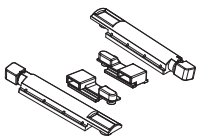

Κιτ Κλειδώματος για Σπανιολέτα
Locking Kit for Cremone Bolt

HC-009063 (916. N) GIESSE

01 02 06

Συσκευασία - Package
20 τεμ. - pcs

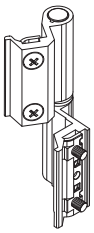

Απλός Μεντεσές
Plain Hinge

HC-009064 (916. S) GIESSE

01 02 06

Συσκευασία - Package
20 τεμ. - pcs

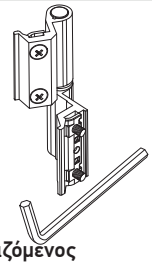

Μεντεσές Ρυθμιζόμενος
Adjustable Hinge

HC-009093 GIESSE

Συσκευασία - Package
5 τεμ. - pcs

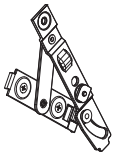

Κουμπασομεντεσές
Limit Arm Hinge

HC-009067 / HC-001008 (942.1 / 942.2) GIESSE

Συσκευασία - Package
1 τεμ. - pcs

Κουμπάσο Προβαλλόμενου 5 Θέσεων 942.1 (ZINK) / **942.2** (INOX)
5 Step Limit Arm for Projected Windows 942.1 (ZINK) / 942.2 (INOX)

OL-009003 (02168) GIESSE

02 06

Συσκευασία - Package
1 τεμ. - pcs

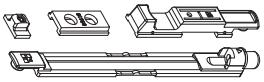

Ρυθμιζόμενος Σύρτης 2ου Φύλλου
Adjustable Dead Bolt of Double Sash

HA-009027 (3217) FAPIM

01 02 03

Συσκευασία - Package
1 τεμ. - pcs

Ασφάλεια-Αεροπλανάκι
Binger Lock

SP-009022 (01314) GIESSE

Συσκευασία - Package
100 τεμ. - pcs

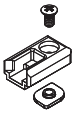

Μεταλλική Φωλιά
Metallic Rod Striker

00=Άβαφο-Unpainted, 01=Λευκό-White, 02=Μαύρο-Black, 03=Ασημί-Silver, 04=Καφέ-Brown, 05=Μπρονζέ-Bronze, 06=Γκρι-Grey, 07=Ανοδίωση-Anodized, 08=Νίκελ-Nickel, 10=Μαύρη ανοδίωση-Black Anodized, 11=Χρώμιο-Chrome, 12=Νίκελ ματ-Nickel mat, 13=Χρώμιο ματ-Chrom mat

MT-009089 (04704000)

01 02 06

Συσκευασία - Package
1 τεμ. - pcs

OL-009002-01 (04711410) Λευκός / White
OL-009002-02 (04711500) Μαύρος / Black
OL-009002-08 (04711325) Inox

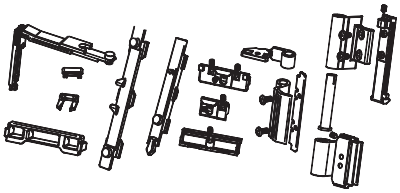

KIT Μηχανισμού Ανάκλισης
Tilt & Turn Mechanism KIT

MT-009016 (202.1 V)
MT-009017 (202.2 V)
GIESSE

Συσκευασία - Package
1 τεμ. - pcs

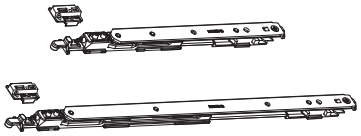

Ψαλίδι Ανάκλισης
Tilt & Turn Arm
MT-009016=410mm, MT-009017=500mm

OL-009004 (204.2)
GIESSE

Συσκευασία - Package
1 τεμ. - pcs

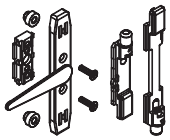

Σύρτης Διπλής Ενέργειας
Double Action Mechanical Bolt

MT-009057 (235)
GIESSE

02 06

Συσκευασία - Package
1 τεμ. - pcs

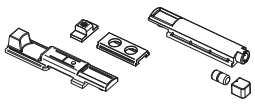

Απλός Σύρτης Δίφυλλου Συστήματος
Plain Bolt of Double Sash System

SP-002004 (236)
GIESSE

02 06

Συσκευασία - Package
100 τεμ. - pcs

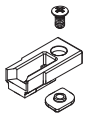

Πλαστική Φωλιά
Plastic Rod Striker

SP-002005 (236.2)
GIESSE

02 06

Συσκευασία - Package
100 τεμ. - pcs

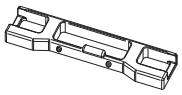

Διπλή Πλαστική Φωλιά
Double Plastic Rod Striker

SP-009022 (01314)
GIESSE

Συσκευασία - Package
100 τεμ. - pcs

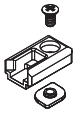

Μεταλλική Φωλιά
Metallic Rod Striker

HA-00631
GIESSE

01 02

Συσκευασία - Package
1 τεμ. - pcs

Στενό Πόμολο Καρέ 17.5 mm για Προβαλλόμενα Παράθυρα
Narrow Handle 17.5mm with Square Pin for Outward Opening Windows

CK-00503
GIESSE

Συσκευασία - Package
1 τεμ. - pcs

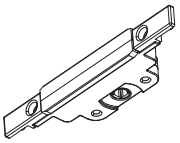

Μηχανισμός Κλειδώματος με Καρέ για Προβαλλόμενα Παράθυρα (C.E.)
Lock Mechanism with Square Pin for Outward Opening Windows (C.E.)

MT-009002 (941)
MT-009094 (941.1)
GIESSE

Συσκευασία - Package
10 τεμ. - pcs

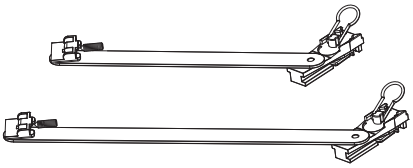

Κουμπάσο Ανάκλισης 150mm
150mm Limit Arm for Tilt Windows
Κουμπάσο Ανάκλισης 250mm
250mm Limit Arm for Tilt Windows

00=Άβαφο-Unpainted, 01=Λευκό-White, 02=Μαύρο-Black, 03=Ασημί-Silver, 04=Καφέ-Brown, 05=Μπρονζέ-Bronze, 06=Γκρι-Grey, 07=Ανοδίωση-Anodized, 08=Νίκελ-Nickel, 10=Μαύρη ανοδίωση-Black Anodized, 11=Χρώμιο-Chrome, 12=Νίκελ ματ-Nickel mat, 13=Χρώμιο ματ-Chrom mat

OL-00502 CISA

02 08

Συσκευασία - Package
1 τεμ. - pcs

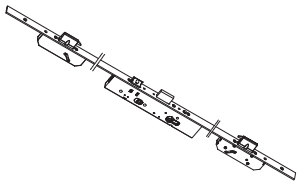

Κλειδαριά 40άρα Τριών Σημείων για Φύλλο Πόρτας (C.E.)
Three Points Lock 40mm for Sash (European Groove)

SP-57922 (R /L) CISA

08

Συσκευασία - Package
1 τεμ. - pcs

Αντίκρισμα Κλειδαριάς 40άρας ενός Σημείου για Φύλλο Πόρτας (C.E.)
Striking Plate for Single Lock 40mm for Sash (C.E.)

SP-57923 CISA

02

Συσκευασία - Package
1 τεμ. - pcs

Αντίκρισμα Κλειδαριάς Πάνω-Κάτω για φύλλο πόρτας (C.E.)
Top-Bottom Striking Plate for Door Sash (C.E.)

OL-00501 CISA

08

Συσκευασία - Package
1 τεμ. - pcs

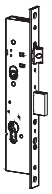

Κλειδαριά 40άρα ενός Σημείου για Φύλλο Πόρτας (C.E.)
Single Lock 40mm for Sash (C.E.)

OL-00518 DOMUS

08

Συσκευασία - Package
1 τεμ. - pcs

Κλειδαριά 40άρα ενός Σημείου για Φύλλο Πόρτας (C.E.)
Single Lock 40mm for Sash (C.E.)

OL-57917 G.U.

Συσκευασία - Package
1 τεμ. - pcs

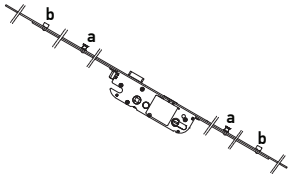

Κλειδαριά 35άρα Πέντε Σημείων για Φύλλο Πόρτας (Περιμετρικού)
Five Points Lock 35mm for Sash (ALU 16 Groove)

OL-57919 G.U.

Συσκευασία - Package
1 τεμ. - pcs

Αντίκρισμα Κλειδαριάς Μανιτάρι για Σημείο (a)
Striking Plate for (a) Point

OL-57920 G.U.

Συσκευασία - Package

Αντίκρισμα Κλειδαριάς για Σημείο (b)
Striking Plate for (b) Point

SP-57918 (R /L) G.U.

Συσκευασία - Package
1 τεμ. - pcs

Αντίκρισμα Κλειδαριάς για Φύλλο Πόρτας Περιμετρικού
Striking Plate for Lock (ALU 16 groove)

OL-57916 G.U.

Συσκευασία - Package
1 τεμ. - pcs

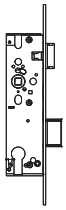

Κλειδαριά 35άρα ενός Σημείου για Φύλλο Πόρτας (Περιμετρικού)
Single Lock 35mm for Sash (ALU 16 Groove)

CY-00504 CISA

08

Συσκευασία - Package
1 τεμ. - pcs

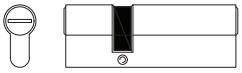

Αφαλός Κλειδαριάς 90mm (30/60)
Cylinder for Lock 90mm (30/60)

CY-00508 DOMUS

08

Συσκευασία - Package
1 τεμ. - pcs

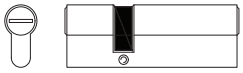

Αφαλός Κλειδαριάς 90mm (30/60)
Cylinder for Lock 90mm (30/60)

00=Άβαφο-Unpainted, 01=Λευκό-White, 02=Μαύρο-Black, 03=Ασημί-Silver, 04=Καφέ-Brown, 05=Μπρονζέ-Bronze, 06=Γκρι-Grey, 07=Ανοδίωση-Anodized, 08=Νίκελ-Nickel, 10=Μαύρη ανοδίωση-Black Anodized, 11=Χρώμιο-Chrome, 12=Νίκελ ματ-Nickel mat, 13=Χρώμιο ματ-Chrom mat

HC-57710 GIESSE

01 02 06

Συσκευασία - Package
1 τεμ. - pcs

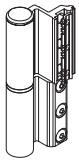

Μεντεσές Πόρτας για Φύλλο Camera Europea
Door Hinge for Sash (European Groove)

HP-57701 GIESSE

01 02 06

Συσκευασία - Package
1 τεμ. - pcs

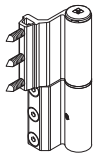

Μεντεσές Πόρτας για Φύλλο Περιμετρικού Μηχανισμού
Door Hinge for Sash (ALU 16 Groove)

HA-00701

01 02 07 10

Συσκευασία - Package
1 ζευ. - pair

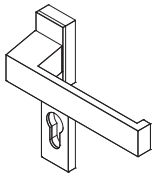

Πόμολο Πόρτας
Door Handle

HD-00701 GIESSE

00 01 02 06

Συσκευασία - Package
1 τεμ. - pcs

Έως 140kg με 2τεμ. - Up to 140kg with 2pcs
Έως 160kg με 3τεμ. - Up to 160kg with 3pcs

SC-00901 (X4)

UN-57702 (X1)

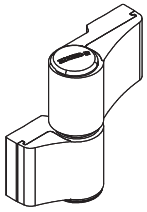

Διπλός Μεντεσές Πόρτας
2-Wing Hinge for Door

HD-00702 GIESSE

00 01 02 06

Συσκευασία - Package
1 τεμ. - pcs

Έως 160kg με 2τεμ. - Up to 160kg with 2pcs
Έως 180kg με 3τεμ. - Up to 180kg with 3pcs

SC-00901 (X6)

UN-57702 (X2)

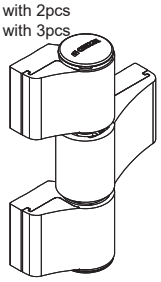

Τριπλός Μεντεσές Πόρτας
3-Wing Hinge for Door

DP-00701 GIESSE

Συσκευασία - Package
1 τεμ. - pcs

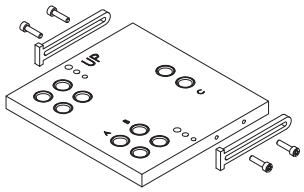

Πλάκα Διάτρησης Μεντεσέ Πόρτας
Milling Template for Hinge

UN-00915 & -916 FAPIM

Συσκευασία - Package
1 τεμ. - pcs

Ανεμοφράκτης
Air Stop
UN-00915 (1000mm Length)
UN-00916 (1200mm Length)

SP-001003 (237) GIESSE

Συσκευασία - Package
100 τεμ. - pcs

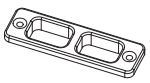

Μεταλλική Διπλή Φωλιά Δαπέδου
Double Threshold Rod Metallic Plate

SP-002012 (557) GIESSE

Συσκευασία - Package
100 τεμ. - pcs

Πλαστική Φωλιά Οπής Νεροχύτη
Plastic Plug for Water Drainage Hole

UN-57967 3M

Συσκευασία - Package
236 ml

Αστάρι Καθαρισμού Επιφανειών PRIMER 94
Primer 94

UN-57965 LOHMANN

Διαστάσεις - Dimensions	Συσκευασία - Package
1.5mm x 23mm	50 m

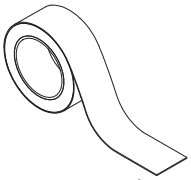

Ταινία Διπλής Όψεως για Πόρτες με Κολλητή Λαμαρίνα
Double Sided Foam Tape for Doors with Aluminium Sheet

UN-57966 3M

Διαστάσεις - Dimensions	Συσκευασία - Package
1.6mm x 23mm	33 m

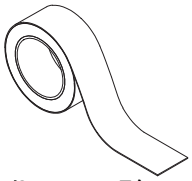

Ταινία Διπλής Όψεως για Πόρτες με Κολλητή Λαμαρίνα
Double Sided Foam Tape for Doors with Aluminium Sheet

00=Άβαφο-Unpainted, 01=Λευκό-White, 02=Μαύρο-Black, 03=Ασημί-Silver, 04=Καφέ-Brown, 05=Μπρονζέ-Bronze, 06=Γκρι-Grey, 07=Ανοδίωση-Anodized, 08=Νίκελ-Nickel, 10=Μαύρη ανοδίωση-Black Anodized, 11=Χρώμιο-Chrome, 12=Νίκελ ματ-Nickel mat, 13=Χρώμιο ματ-Chrom mat

HA-57930 G.U.

01 03 04

Συσκευασία - Package
1τεμ. - pcs

Μόνο για Περιστρεφόμενα Παράθυρα
Only for Pivot Windows

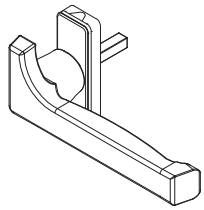

Πόμολο
Handle

UN-57928 G.U.

01 03 04

Συσκευασία - Package
1σετ. - kit

Μόνο για Περιστρεφόμενα Παράθυρα
Only for Pivot Windows

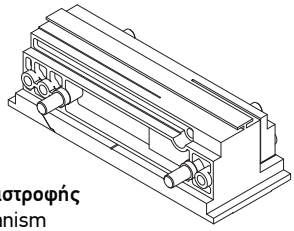

Μύλος Περιστροφής
Pivot Mechanism

OL-57931 G.U.

Συσκευασία - Package
1τμχ. - pcs

Μόνο για Περιστρεφόμενα Παράθυρα
Only for Pivot Windows

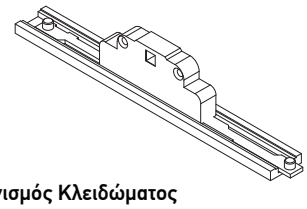

Μηχανισμός Κλειδώματος
Locking Mechanism

UN-57932 G.U.

Συσκευασία - Package
1τεμ. - pcs

Μόνο για Περιστρεφόμενα Παράθυρα
Only for Pivot Windows

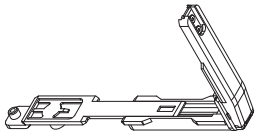

Γωνιακός Μεταφορέας Κίνησης
Corner Drive

UN-57934 G.U.

Συσκευασία - Package
1τεμ. - pcs

Μόνο για Περιστρεφόμενα Παράθυρα
Only for Pivot Windows

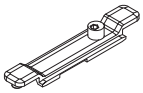

Συμπληρωματικό Σημείο Κλειδώματος
Supplumentary Locking Point

SP-57933 G.U.

Συσκευασία - Package
1τεμ. - pcs

Μόνο για Περιστρεφόμενα Παράθυρα
Only for Pivot Windows

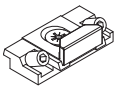

Αντίκρισμα Μηχανισμού
Striking Plate

PG-00301 EUROPA

02

Συσκευασία - Package
500 σετ. - pair

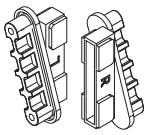

Τάπα Οβαλίνας
Fixed Plastic Cap for Louver

EUROPA

01 02

Συσκευασία - Package
1 τεμ. - pcs

HS-57070 (70mm)
HS-57100 (100mm)
HS-57140 (140mm)
HS-57170 (170mm)

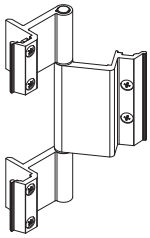

Μασκουλομεντεσέδες
Hinge for shutter Sash

CJ-006008 (KL-18) EUROPA

00

Συσκευασία - Package
1 τεμ. - pcs

Γωνία για Οβάλ Πηχάκια
Aluminium Corner for Oval Clips

UN-007017 (KL-44) EUROPA

00

Συσκευασία - Package
Profile 4.7m

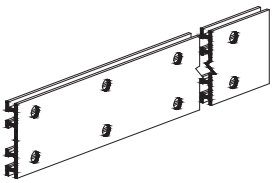

Σκαλιέρα Οβαλίνας Ασφαλείας
Fixed Louver Bar

EUROPA

Συσκευασία - Package
3 m

PP-003001: 18x10x3 (FL-23)
PP-003002: 34x10x3 (FL-24)
PP-003003: 54x10x3 (FL-25)

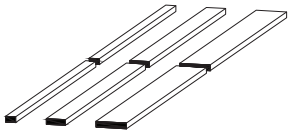

Πλαστικά Αποστατικά Τακάκια
Plastic Spacers

EUROPA

Συσκευασία - Package
2 m

PP-003004: 14x8x2 (FL-31)
PP-003005: 30x8x2 (FL-32)
PP-003006: 45x8x2 (FL-33)

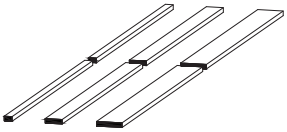

Πλαστικά Αποστατικά Τακάκια
Plastic Spacers

00=Άβαφο-Unpainted, 01=Λευκό-White, 02=Μαύρο-Black, 03=Ασημί-Silver, 04=Καφέ-Brown, 05=Μπρονζέ-Bronze, 06=Γκρι-Grey, 07=Ανοδίωση-Anodized, 08=Νίκελ-Nickel, 10=Μαύρη ανοδίωση-Black Anodized, 11=Χρώμιο-Chrome, 12=Νίκελ ματ-Nickel mat, 13=Χρώμιο ματ-Chrom mat

CK-00505 MASTER

01 02

Συσκευασία - Package
1 τεμ. - pcs

Σπανιολέτα Φύλλου Πατζουριού
Cremone Bolt for Shutter Sash

CK-00506 MASTER

02

Συσκευασία - Package
1 τεμ. - pcs

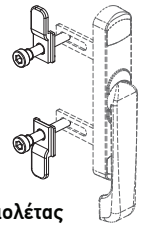

Κιτ Κίνησης Σπανιολέτας Πατζουριού CK-00505
Side Fixing Kit for Cremone Bolt for CK-00505

PL-800 EUROPA

01 02

Συσκευασία - Package
1 τεμ. - pcs

Ύψος Πατζουρόβεργας
Mechanism rod height
1400mm / 2200mm

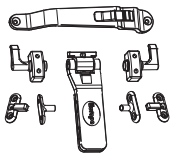

Κιτ Πατζουρόβεργας
Shutter Sash Locking Kit

ΜΗΧΑΝΙΣΜΟΣ ΚΙΝΗΤΗΣ ΠΕΡΣΙΔΑΣ
MOVABLE LOUVER MECHANISM

02

Συσκευασία - Package
1 σετ. - pair

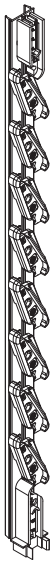

AM-UN-00931-02 (Μηχανισμός 6 περσίδων) / (6 louvers mechanism)
AM-UN-00932-02 (Μηχανισμός 7 περσίδων) / (7 louvers mechanism)
AM-UN-00933-02 (Μηχανισμός 8 περσίδων) / (8 louvers mechanism)
AM-UN-00934-02 (Μηχανισμός 9 περσίδων) / (9 louvers mechanism)
AM-UN-00935-02 (Μηχανισμός 10 περσίδων) / (10 louvers mechanism)
AM-UN-00936-02 (Μηχανισμός 11 περσίδων) / (11 louvers mechanism)
AM-UN-00937-02 (Μηχανισμός 12 περσίδων) / (12 louvers mechanism)
AM-UN-00938-02 (Μηχανισμός 13 περσίδων) / (13 louvers mechanism)
AM-UN-00939-02 (Μηχανισμός 14 περσίδων) / (14 louvers mechanism)
AM-UN-00940-02 (Μηχανισμός 15 περσίδων) / (15 louvers mechanism)
AM-UN-00941-02 (Μηχανισμός 16 περσίδων) / (16 louvers mechanism)
AM-UN-00942-02 (Μηχανισμός 17 περσίδων) / (17 louvers mechanism)
AM-UN-00943-02 (Μηχανισμός 18 περσίδων) / (18 louvers mechanism)
AM-UN-00944-02 (Μηχανισμός 19 περσίδων) / (19 louvers mechanism)
AM-UN-00945-02 (Μηχανισμός 20 περσίδων) / (20 louvers mechanism)
AM-UN-00946-02 (Μηχανισμός 21 περσίδων) / (21 louvers mechanism)
AM-UN-00947-02 (Μηχανισμός 22 περσίδων) / (22 louvers mechanism)
AM-UN-00948-02 (Μηχανισμός 23 περσίδων) / (23 louvers mechanism)
AM-UN-00949-02 (Μηχανισμός 24 περσίδων) / (24 louvers mechanism)
AM-UN-00950-02 (Μηχανισμός 25 περσίδων) / (25 louvers mechanism)
AM-UN-00951-02 (Μηχανισμός 26 περσίδων) / (26 louvers mechanism)
AM-UN-00952-02 (Μηχανισμός 27 περσίδων) / (27 louvers mechanism)
AM-UN-00953-02 (Μηχανισμός 28 περσίδων) / (28 louvers mechanism)
AM-UN-00954-02 (Μηχανισμός 29 περσίδων) / (29 louvers mechanism)
AM-UN-00955-02 (Μηχανισμός 30 περσίδων) / (30 louvers mechanism)
AM-UN-00956-02(Μηχανισμός 31 περσίδων) / (31 louvers mechanism)
AM-UN-00957-02 (Μηχανισμός 32 περσίδων) / (32 louvers mechanism)

UN-00927

02

Συσκευασία - Package
1 τεμ. - pcs

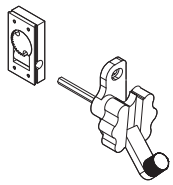

Στροφείο (Μαργαρίτα) με Μηχανισμο Ζάμακ
Rotor (Margarita) with Zamak Mechanism

UN-00929

02

Συσκευασία - Package
1 τεμ. - pcs

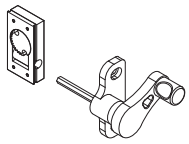

Στροφείο (Ορχιδέα) με Μηχανισμό Ζάμακ
Rotor (Orchidea) with Zamak Mechanism

GA-00310

Συσκευασία - Package
700 - m

Λάστιχο Κινητής Περσίδας
Gasket for Movable Louver

UN-00925 (Δ/R), UN-00926 (A/L)

02

Συσκευασία - Package
1 τεμ. - pcs

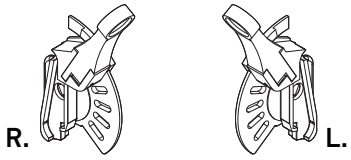

Λεβιές Κίνησης
Movement Lever

Δίσκοι Ξελουρίσματος
Milling Disks Tools

MC-57414

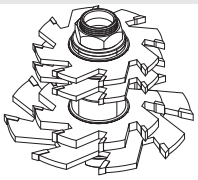

Ξελουριστικός Δίσκος για Συνεργασία με Κάσα
Transom's Milling Disk for Compination with Frame

MC-57415

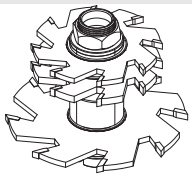

Ξελουριστικός Δίσκος για Συνεργασία με Σπαστό Φύλλο
Transom's Milling Disk for Compination with Chamfered Sash

MC-57416

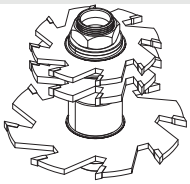

Ξελουριστικός Δίσκος για Συνεργασία με Ίσιο Φύλλο
Transom's Milling Disk for Compination with Straight Sash

MC-57417

Ξελουριστικός Δίσκος για Συνεργασία με Κάσα Κρυφού Φύλλου
Transom's Milling Disk for Compination with Hidden Sash Frame

Για την παραγγελία των ανωτέρων δίσκων κοπής απευθυνθείτε στο τμήμα εξαρτημάτων.
For the above milling disk tools contact the accessories department.

UN-57968

Συσκευασία - Package
1 τεμ. - pcs

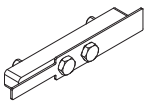

Καλίμπρα Γωνίας Συνδέσεως CJ-57740
Drilling Guide for CJ-57740 Corner Joint

Φάσεις Κατεργασίας για Multi Πρεσσάκι 21-00-00266
Tools for Multi Version Punching Machine 21-00-00266

1. **Κοπτικό νεροχύτη ανοιγόμενων.**
   Punching tool for water drainage of opening systems.
2. **Κοπτικό σπανιολέτας ανοιγόμενων.**
   Punching tool for cremone bolt placement.
3. **Κοπτικό γωνίας συνδέσεως σε:**

- **Κάσες και φύλλα ανοιγόμενων**
- **Οδηγούς συρόμενων**
- **Φύλλα παντζουριών συρόμενων**
- **Για φύλλα ανοιγόμενων TH-57211, TH-57232, TH-57233 και κάσα TH-57104 (Κατεβάζουμε το πειράκι).**

Punching tool for corner joint of:

- Opening frames and sashes
- Sliding guides
- Sliding shutter sashes
- For profiles TH-57211, TH-57232, TH-57233 and frame TH-57104 (Release pin)

4. **Κοπτικό Ø 4.5 για χωρίσματα και ταμπλά ανοιγόμενων.**
   Punching tool Ø 4.5 for transoms and bottom rail.
5. **Κοπτικό γάντζου επαλλήλου.**
   Punching tool for overlapping hook.
6. **Κοπτικό εξωτερικού νεροσταλλάκτη TV-12604.**
   Punching tool for profile TV-12604.
7. **Κοπτικό Ø 4.0 για καβίλια σε φύλλα ανοιγόμενων, οδηγούς συρόμενων και κάσα TH-57104 (έξω πλευρά).**
   Punching tool Ø 4.0 for pin for sashes in EOS, rails in ESS and frame TH-57104 (external side)
8. **Κοπτικό αφαίρεσης νεύρου για τοποθέτηση βίδας σε χώρισμα ανοιγόμενων (βρίσκεται στην πίσω πλευρά της πρέσσας).**
   Profile removal punching tool for mounting a screw in the transom of the opening system (back side).
9. **Κοπτικό ντίζας κίνησης.**
   Punching tool for actuation rod.
10. **Κοπτικό Ø 6.0 για καβίλια σε κάσες και φύλλα ανοιγόμενων.**
    Punching tool Ø 6.0 for pin in sashes and frames of EOS.
11. **Κοπτικό ξενυχιάσματος φύλλων ανοιγόμενων.**
    Punching tool for mechanisms on European groove sashes.
12. **Κοπτικό Ø 8.5 για βίδα σε ανθρωπάκι**
    Punching tool Ø 8.5 for transom connector.
13. **Κοπτικό νεροχύτη οδηγών στον "πύργο"**
    Punching tool for water drainage of sliding rails.
14. **Κοπτικό για γωνία συνδέσης CAL σε φύλλο συρόμενου τζαμιού και σήτας.**
    Punching tool for CAL corner joints of sashes and insect screens on ESS.
15. **Κοπτικό για μπινί στενού φύλλου TV-12610**
    Punching tool for profile TV-12610.
16. **Καλύμπρα για γωνία σύνδεσης χαμηλών οδηγών συρομένου.**
    Caliber for corner joint for profiles TH-12116, TH-12117, TH-12118.

Φάσεις Κατεργασίας για Multi Πρεσσάκι 21-00-00266
Tools for Multi Version Punching Machine 21-00-00266

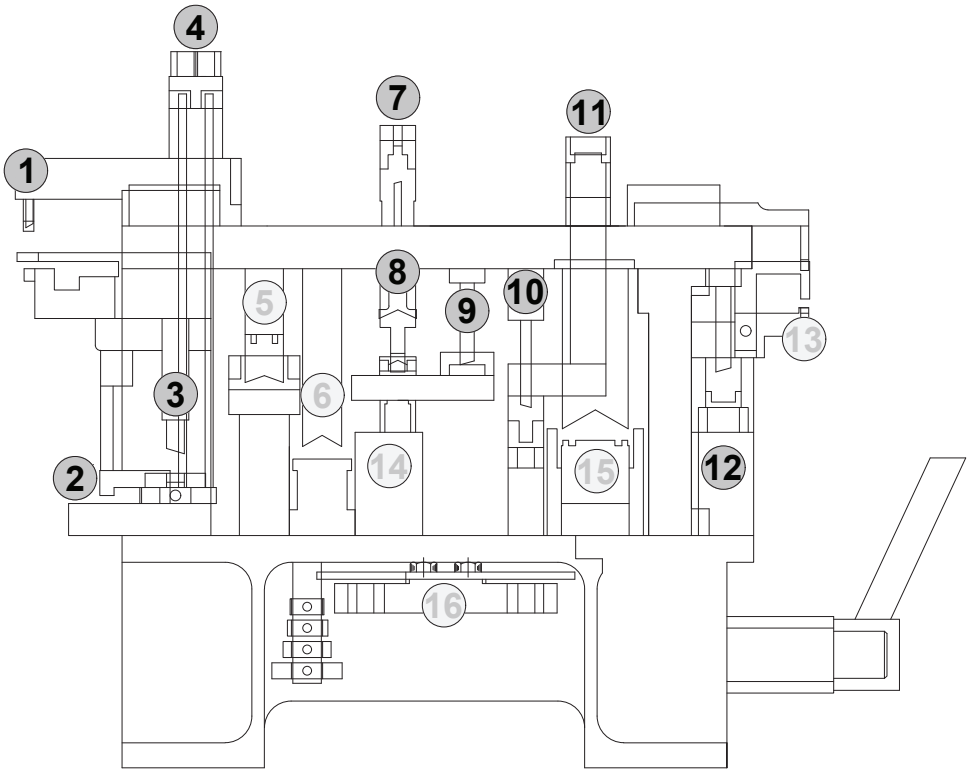

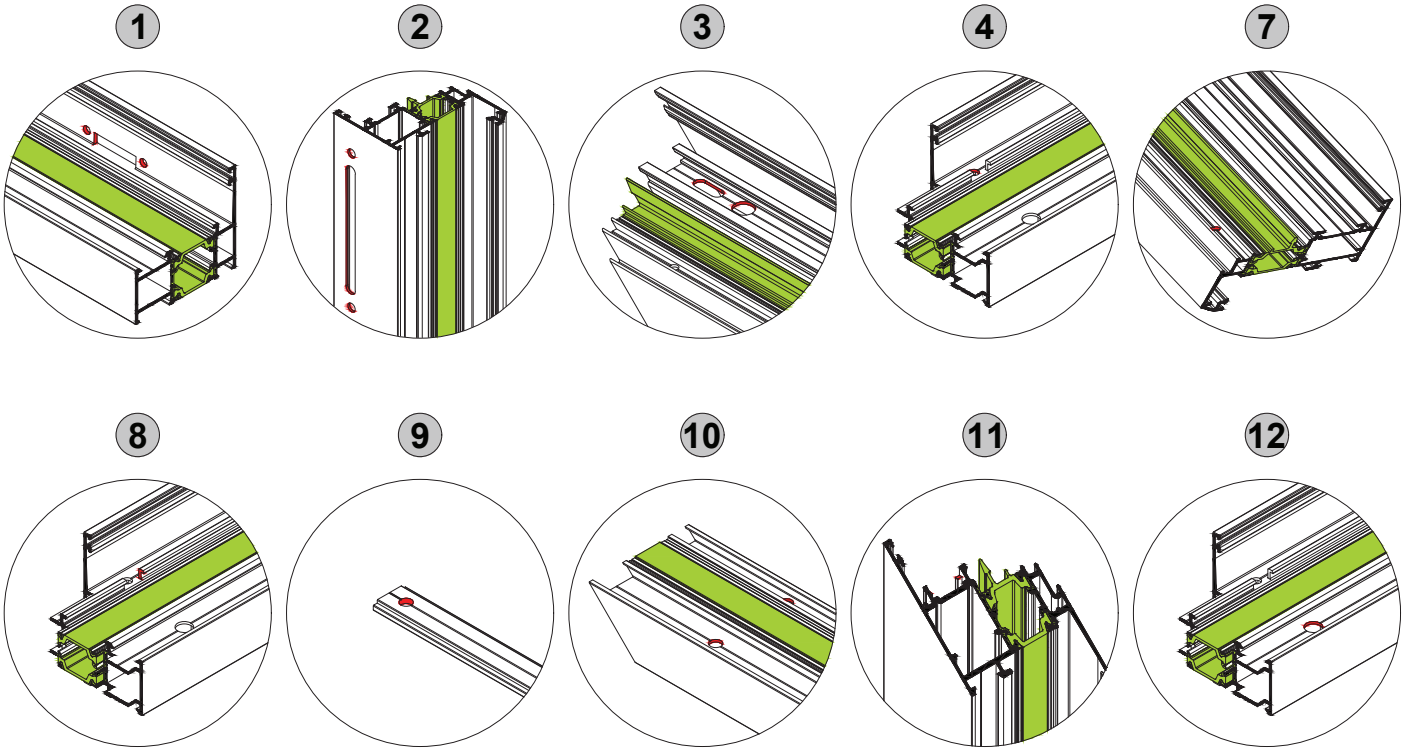

Για την σωστή κατεργασία των προφίλ φροντίζουμε να λιπαίνουμε συχνά τα κοπτικά εργαλεία.
For the correct and safe use of punching machine we care to lubricate the cutting tools often.

Οδηγίες Κατασκευής Κουφωμάτων
Instructions for the Casement's Constructions

-Ο αλουμινοκατασκευαστής θα πρέπει να γνωρίζει την γκάμα των προφίλ, τις δυνατότητες αυτών και να ενημερώνεται για τις εξελίξεις και τα νέα προϊόντα από το site της εταιρείας.

-Να δίνει λύσεις και να προτείνει την κατάλληλη κατασκευή για κάθε περίπτωση.

-Να επιλέγει τις κατάλληλες διατομές προφίλ που καλύπτουν τις απαιτήσεις του έργου, βάσει των διαγραμμάτων αντοχής των τεχνικών καταλόγων.

-Να κατασκευάζει και να τοποθετεί την κατάλληλη ψευτόκασα, ανάλογα με τον τύπο του κουφώματος.

-Να κόβει και να χαντρώνει σωστά τα προφίλ και να προστατεύει αυτά στα σημεία τομής με αντιδιαβρωτικά υλικά για την αποφυγή διάβρωσης.

-Να τοποθετεί στεγανοποιητικά υλικά στα φάλτσα των προφίλ κατά την συναρμογή, ώστε να δημιουργεί στεγανά και να οδηγεί το νερό στο εξωτερικό μέρος του κουφώματος διαμέσου των νεροχυτών.

-Να υπολογίζει πάντοτε ένα κενό 5mm (ελάχιστο) από κάθε πλευρά μεταξύ ψευτόκασας και κουφώματος, για την εύκολη τοποθέτηση και ευθυγράμμιση του κουφώματος και παράλληλα για καλύτερη μόνωση με την εισχώρηση του στεγανοποιητικού υλικού στο εσωτερικό του διάκενου.

-Να τοποθετεί ουδέτερη σιλικόνη στο κάτω μέρος του κουφώματος, μεταξύ προφίλ και μαρμάρου, ώστε να απαγορεύει την είσοδο νερού στο εσωτερικό μέρος του κτιρίου.

-Να δημιουργεί πάντοτε τους απαραίτητους νεροχύτες, με βάση την γεωγραφική περιοχή και θέση του κουφώματος για καλύτερη στεγανοποίηση και να ανοίγει οπές για την απορροή των επικαθίσεων στο κάτω μέρος κάθε φύλλου παντζουριού για την αποφυγή διάβρωσης.

-Να χρησιμοποιεί πάντοτε τα εξαρτήματα-μηχανισμούς που αναφέρονται στους τεχνικούς καταλόγους και να χρησιμοποιεί την κατάλληλη κόλα συγκόλλησης ανάλογα το υλικό (λάστιχο epdm, πλαστικό pvc, κ.λ.π.) για την μεταξύ τους συναρμογή, ή συγκόλληση με το προφίλ για διασφάλιση στεγάνωσης της κατασκευής.

-Να τακάρει σωστά τους υαλοπίνακες του κουφώματος για την σωστή λειτουργία του και να στερεώνει την κατασκευή στην τοιχοποιία με βίδες ανοξείδωτες ή γαλβανιζέ για αποφυγή διάβρωσης όπως αναφέρουν οι τεχνικοί κατάλογοι.

-Στα θερμομονωτικά συστήματα, σε περιπτώσεις υψηλής ηλιοφάνειας με έντονη ηλιακή ακτινοβολία, επί βαμμένων σκουρόχρωμων αποχρώσεων ενδέχεται να εμφανιστεί γραμμική διαστολή στην εξωτερική πλευρά του φύλλου για το ισόχρονο της διάρκειας του φυσικού φαινομένου.

-The aluminum-constructor should always know the profile gamut and their abilities.

-He has to provide solutions and give the right construction details/requirments in every project.

-To select the appropriate profile sections that meet the requirements of the project, based on the strength diagrams found in the technical catalogs.

-He also has to construct and put the right subframe based on the type of casement.

-He has to cut and mill the profile the right way and of course treat all these points of joint with anticorrosive materials, providing protection from corrosion.

-Place sealants on the profile flanges during assembly to create a seal and direct water to the exterior of the frame through the weep holes.

-Always calculate a gap of 5mm (minimum) on each side between the subframe and the frame, for easy installation and alignment of the frame and at the same time for better insulation with the addition of the sealing material inside the gap.

-During placement, put silicone at the bottom side between the subframe and the marble, in order to avoid water leaks.

-Construct all the necessary water weep holes, according to the position of casement. Create openings in order to flow out the sediments from the bottom side of every shutter sash, providing protection from corrosion.

-Use only the correct accessories, as published in the catalogues and use the appropriate welding adhesive depending on the material (epdm rubber, pvc plastic, etc.) for their joint, or welding with the profile to ensure waterproofing of the structure.

-To properly support the glass panes of the configuration for its proper operation and to fasten the construction to the masonry with stainless steel or galvanized screws to prevent corrosion as stated in the technical catalogs.

-In thermal break systems, in cases of heat with intense sunlight, on painted dark shades, linear expansion may appear on the outer side of the sash for the duration of the natural phenomenon.

Οδηγίες Κατασκευής Κουφωμάτων
Instructions for the Casement's Constructions

Για την αντιμετώπιση του παραπάνω φυσικού φαινομένου, προτείνεται η τοποθέτηση ενισχυτικών προφίλ (στην εσωτερική πλευρά), στα ύψη των φύλλων που εμφανίζεται το τόξο. Επιπρόσθετα για περεταίρω βελτίωση του φαινομένου προτείνεται η χρήση στα ανοιγόμενα συστήματα, ενισχυμένου πάνελ (π.χ. πάνελ με κόντρα πλακέ θαλάσσης) ή ενισχυμένου υαλοπίνακα laminated από την μέσα πλευρά της κατασκευής ή/και κλειδαριάς πολλαπλών σημείων(γραναζωτή) με κωνικές γλώσσες. Επίσης στα συρόμενα συστήματα η χρήση ενισχυμένου υαλοπίνακα laminated από την μέσα πλευρά της κατασκευής.

-Τέλος, να ζητά τη βοήθεια των τεχνικών της εταιρείας στην περίπτωση μιας δύσκολης κατασκευής για την αποφυγή προβλήματος.

To deal with the above natural phenomenon, it is recommended to place reinforcing profiles (on the inside), at the heights of the sashes where the arc appears. Moreover, for further improvement of the phenomenon, the use of reinforced panel (for example sea plywood) or reinforced laminate glass pane on the internal part of the structure or/and security multipoint lock with conical hook bolts is suggested for opening systems. The use of reinforced laminate glass pane on the internal part of the structure is also suggested for sliding systems. The intensity of the phenomenon is restricted when there is enough shading or when the casement windows are painted in light-colored hues and it is changing according to the location of the structure.

-Never hesitate to ask for assistance from our technical advisors any time.

Οδηγίες Συντήρησης Κουφωμάτων
Instructions Concerning the Casement's maintenance

-Ο τακτικός καθαρισμός των βαμμένων προφίλ θα διατηρήσει τη βαφή σε ικανοποιητική κατάσταση.

-Ο καθαρισμός είναι αναγκαίος όταν οι επικαθίσεις σκόνης ή άλλων ρύπων είναι εμφανείς στην επιφάνεια τους και θα πρέπει να γίνεται με νερό και ελαφρύ απορρυπαντικό, το pH των οποίων θα πρέπει να είναι 5,5 - 8. Το περιοδικό καθάρισμα θα πρέπει να γίνεται με σφουγγάρι και νερό που περιέχει ουδέτερο διαβρεκτικό παράγοντα, ακολουθούμενο από ξέβγαλμα με καθαρό νερό.

-Τα προϊόντα καθαρισμού πρέπει να μην προσβάλουν την επιφάνεια ούτε να αλλάζουν την εμφάνισή της. Σκληρό σφουγγάρι, σύρμα ή διαλυτικά καθαριστικά βλάπτουν την εμφάνιση, ενώ σημαντικό παράγοντα αποτελεί και η περιοχή στην οποία βρίσκεται η οικοδομή.

-Ειδικά στις βιομηχανικές και παραθαλάσσιες περιοχές η συχνότητα καθαρισμού πρέπει να είναι αντίστοιχη της συχνότητας επικάθισης των διαφόρων ρύπων ή αλάτων αντίστοιχα, λόγω της έντονης διαβρωτικής επίδρασής τους. Επισημαίνεται ότι οικοδομικά αλκαλικά υλικά, όπως τσιμέντο, ασβέστης και γύψος, δεν θα πρέπει να μένουν προσκολλημένα στη βαφή. Επίσης, πρέπει να αποφεύγεται η επικόλληση διαφόρων μη εγκεκριμένων σελοτέιπ απευθείας στη βαφή.

-Το φιλμ προστασίας που τοποθετείται στο εργοστάσιο με το πέρας της παραγωγής, είναι κατάλληλο για χρήση. Προσοχή: αμέσως μετά την τοποθέτηση του συστήματος πρέπει να αφαιρείται, γιατί η έκθεση του στον ήλιο θα δημιουργήσει αισθητική αλλοίωση.

-Εκτός από τον καθαρισμό της εξωτερικής επιφάνειας, ο καθαρισμός των εσωτερικών στοιχείων του κουφώματος, όπως ελαστικά, βουρτσάκια, μηχανισμοί κλπ. διαδραματίζει πολύ σημαντικό ρόλο για την διασφάλιση σωστής λειτουργίας της κατασκευής.

-Ιδιαίτερα τα κινητά μέρη των μηχανισμών της κατασκευής θα πρέπει να λιπαίνονται σε τακτά χρονικά διαστήματα για τη σωστή λειτουργία.

-Η τήρηση όλων των παραπάνω καθώς και η χρήση της ειδικής κόλλας στα σημεία που η βαφή, λόγω της κατεργασίας των προφίλ, έχει καταστραφεί, θα βοηθήσουν στο να διατηρηθεί η αρχική στιλπνότητα της βαφής και να αποφευχθούν πιθανά προβλήματα διάβρωσης.

-The regular cleaning of painted profile surfaces will keep them in satisfactory condition.

-Cleaning is considered necessary when dust and pollution are evident on the surface of the profile and should be done by using a soft sponge and a mixture of water and cleaning-product with a pH of 5.5-8, followed by washing with clean water.

-The cleaning products should not affect the surface or change its appearance, therefore hard sponge, sponge of wire, or diluters must be avoided. The frequency of cleaning depends on the location of the construction and the desired appearance.

-Especially in industrial and coastal areas, the frequency of cleaning should be proportional to the deposits of dirt or salts on the profile's surface, which are corrosive. We would like to point out that alkaline material, such as cement, lime, and gypsum should not stay adhered to the surface. Also not approved tapes should not be stuck directly on the painted surface.

-The protective film, which is put on when the profile leaves the production line, should be removed after casement installation, because its exposure to the sunlight could cause defects to the surface.

-Apart from cleaning the outer surface, in order to ensure the proper operation of the structure its required to clean the profile's internal elements, such as tires, brushes, mechanisms, etc.

-Especially the moving parts of the construction mechanisms should be lubricated at regular intervals for proper operation.

-Strict adherence to the instruction mentioned above, in combination with the use of a special glue directly to the points where the paint is scratched during the works, will keep the shiny appearance and strength of the profile, by avoiding as well, any possible problems of corrosion.

Γεωμετρικά Χαρακτηριστικά
Geometrical Characteristics

Διαστάσεις
Για μια κρίσιμη ονομαστική διάσταση 50mm δίνεται ανοχή (+/-)0.40mm που σημαίνει ότι η διάσταση αυτή μπορεί να κυμανθεί από 49.60 έως 50.40mm.

Ευθύτητα
Για μια βέργα μήκους 6m δίνεται επιτρεπόμενο βέλος 3mm. Ο έλεγχος μπορεί να γίνει στηρίζοντας τη βέργα στις δύο άκρες της επάνω σε ένα επίπεδο πάγκο, έτσι ώστε η απόκλιση να περιοριστεί λόγω του βάρους της. Τότε, το βέλος στη μέση της βέργας δεν πρέπει να ξεπερνά τα 3mm.

Στρέβλωση (Πέτσικο)
Για ένα προφίλ μεσαίων διαστάσεων δίνεται ανοχή στρέβλωσης 2mm στην άκρη βέργας μήκους 5-6m. Για να ελεγχθεί η στρέβλωση, πρέπει η βέργα να τοποθετηθεί σε επίπεδο πάγκο, να κρατηθεί εφαπτόμενη η πλευρά του προφίλ στη μια άκρη και να μετρηθεί η απόκλιση του πάγκου στην άλλη άκρη της βέργας.

Βάρος των προφίλ
Το βάρος των προφίλ είναι θεωρητικό και βασίζεται στις διαστάσεις των προφίλ με τις ανοχές σύμφωνα με EN12020-2. Επίσης στο αναγραφόμενο βάρος των προφίλ δεν περιλαμβάνεται το βάρος της βαφής.

Dimensions
For a critical dimension of 50mm there is no tolerance of (+/-) 0.40mm, which means that the dimension varies from, 49.60 to 50.40mm.

Straightness
For a piece of metal 6m length the maximum swept allowed is 3mm. The check can be done by supporting the piece of metal on its two edges on a stable plane table, in a way that its variation will be restricted by its weight. Then, the maximum swept in the middle of the piece should not exceed 3mm.

Bending
For the medium dimensions profile the bending tolerance is 2mm at the edge of a 5-6 m long piece of metal. To check the bending, the piece of metal has to be put on a stable level table, one edge of the profile must be kept attached to the table's edge and the variation must be measured, from the table's level at the other end of the profile.

Weight of Profiles
The weight of profile is theoretical and it is based on profiles dimensions with tolerance according to EN12020-2. Also the stated weight of profiles does not include the weight of paint.

Ηλεκτροστατική Βαφή
Electrostatic Paint

Όψη-Εμφάνιση
Η επικάλυψη των σημαντικών επιφανειών πρέπει να εξετάζεται από την σωστή οπτική γωνία, από απόσταση 2m (οι προδιαγραφές της QUALICOAT αναφέρουν απόσταση 3m). Διάφορα ελαττώματα στην επιφάνεια, δεν πρέπει να είναι ορατά από αυτήν την απόσταση.

Look-Appearance
The covering of important surfaces must be examined under the correct visual angle from 2m distance (The QUALICOAT'S specifications rebates 3m distance). Various defects in the surface should not be visible from that distance.

1.6 Υπολογισμοί Αντοχής
Static Diagrams

1.6 Υπολογισμοί Αντοχής
Static Diagrams

Παράδειγμα ανάγνωσης διαγράμματος
Diagram guide example

Τα διαγράμματα μας δείχνουν τις μέγιστες διαστάσεις κατασκευής (πλάτος & ύψος) σε 4 διαφορετικές ανεμοπιέσεις
The diagrams show the maximum construction dimensions (width & height) in 4 different wind loads

1. **0.04N/cm² 92Km/h**
2. **0.06N/cm² 113Km/h**
3. **0.08N/cm² 130Km/h**
4. **0.12N/cm² 159Km/h**

Πλάτος / Width (L)= **120 cm.**
Ύψος / Height (H)= **270 cm.**
Δηλαδή, κατασκευή διάστασεων / Construction dimensions **240 x 270cm.**

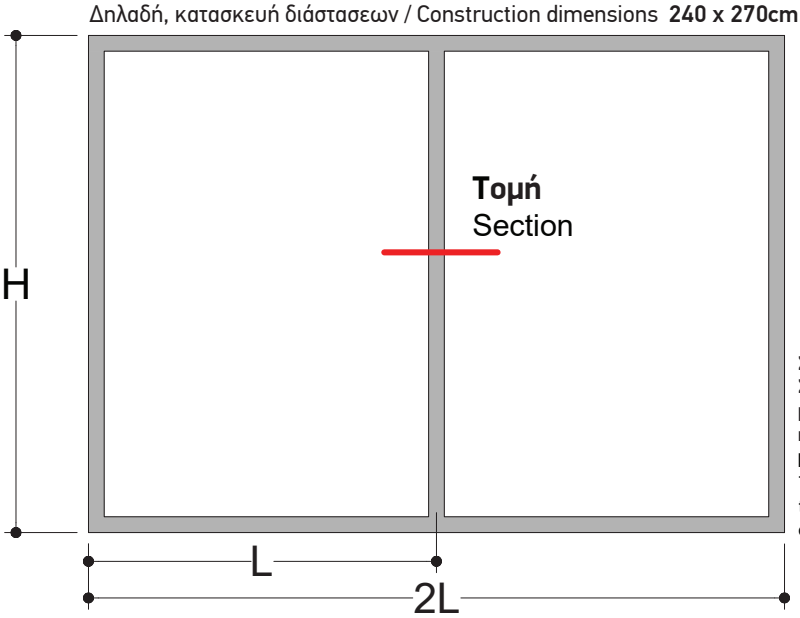

Σημείωση:
Στα διαγράμματα δεν έχει ληφθεί υπόψη ο υαλοπίνακας, ο οποίος ανάλογα με τον τύπο και το πάχος του αυξάνει τις μέγιστες διαστάσεις της κατασκευής.
Note:
The glazing is not included in the diagrams calculation. Glazing depending on the type and thickness it increases the maximum dimensions of the construction.

Υπολογισμός πλάτους (L) & ύψους (H) κατασκευής σε ανεμοπίεση 0.06 N/cm² 113Km/h στο παρακάτω διάγραμμα.
Calculation of width (L) & height (H) at wind load of **0.06 N/cm² 113 Km/h** in the diagram below.

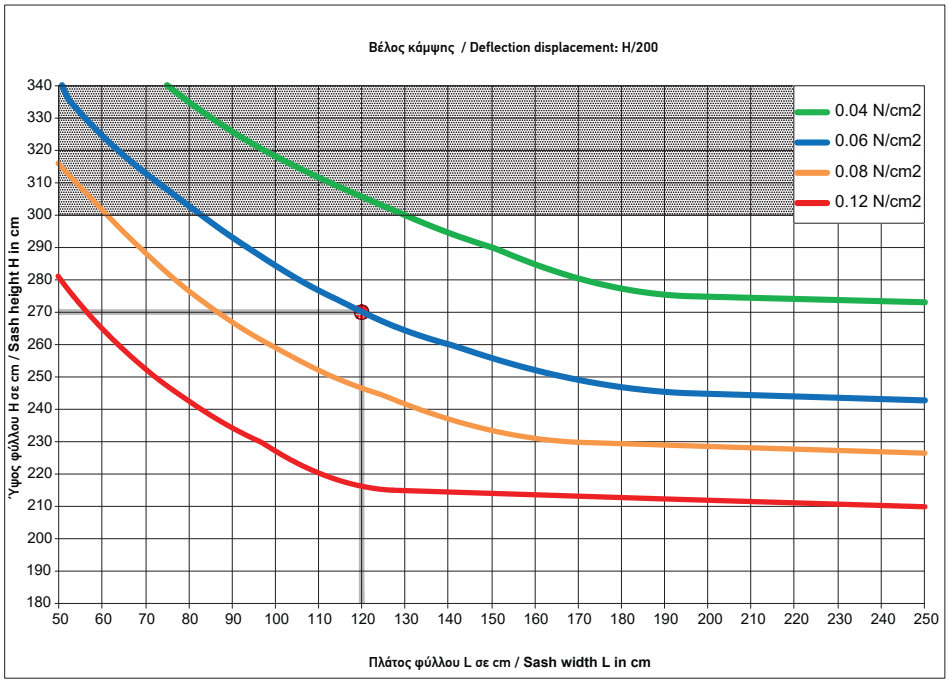

Χώρισμα μικρό με σταθερά ανοίγματα & προφίλ ενίσχυσης
Small transom with fixed glasses & reinforced profile

TH 57405

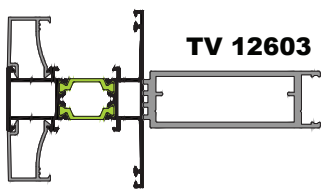

Τομή 1
Section 1

Οι τιμές που βρίσκονται στο σκιασμένο τμήμα του διαγράμματος είναι εκτός προδιαγραφών.
Values in the shaded part of the chart are out of specifications.

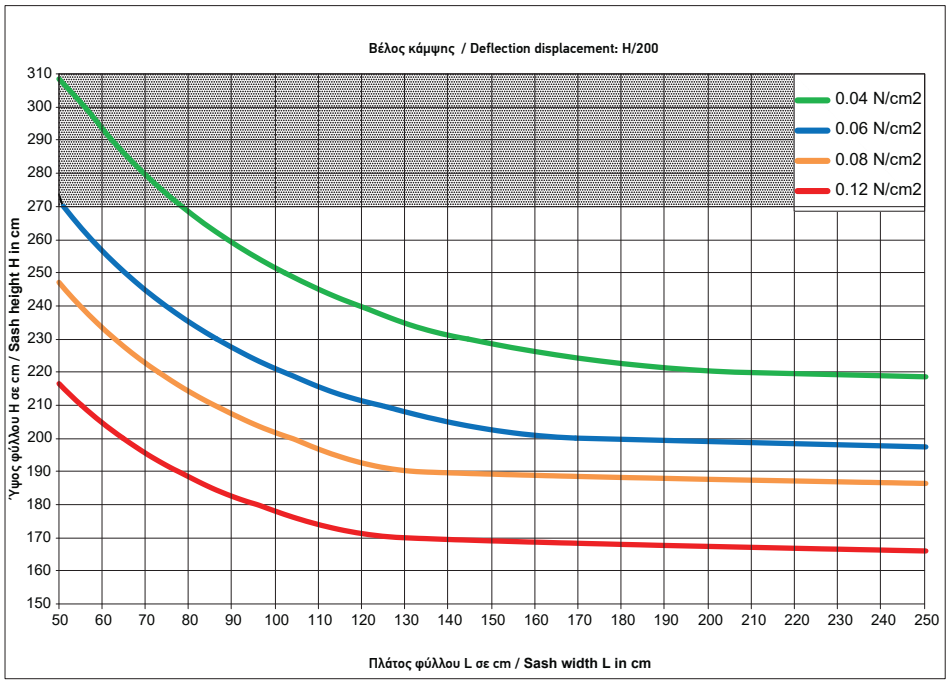

Χώρισμα μεγάλο με σταθερά ανοίγματα
Large transom with fixed glasses

TH 57406

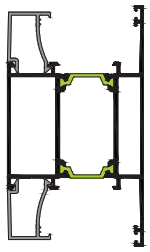

Τομή 2
Section 2

Οι τιμές που βρίσκονται στο σκιασμένο τμήμα του διαγράμματος είναι εκτός προδιαγραφών.
Values in the shaded part of the chart in the shaded part of the chart are out of specifications.

Ανεμοπιέσεις / Wind loads

0.04N/cm² 92Km/h
0.06N/cm² 113Km/h
0.08N/cm² 130Km/h
0.12N/cm² 159Km/h

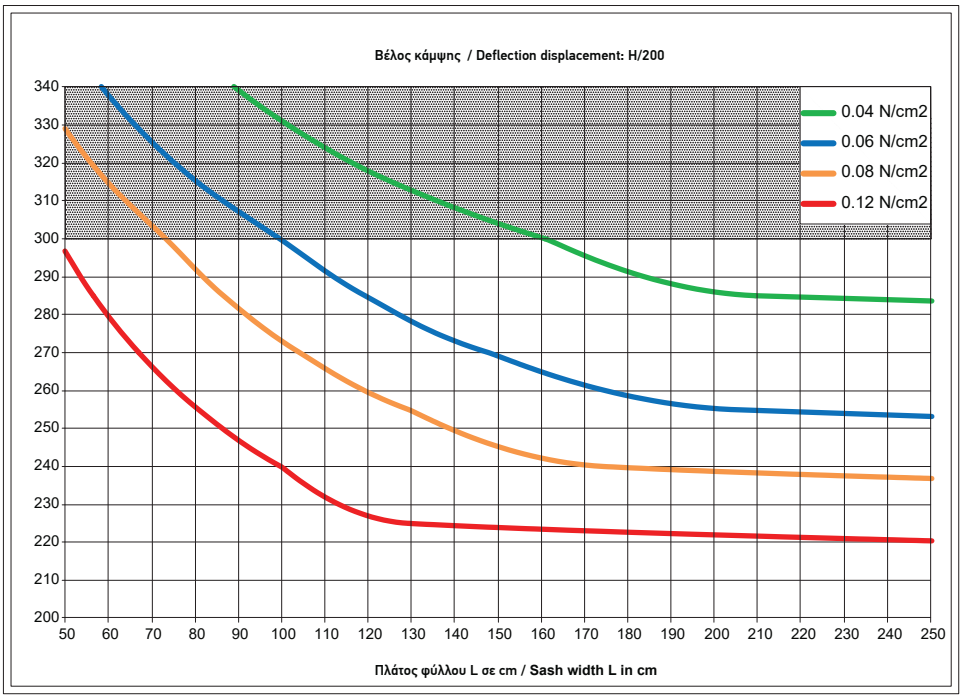

Χώρισμα μεγάλο με σταθερά ανοίγματα & προφίλ ενίσχυσης
Large transom with fixed glasses & reinforced profile

TH 57406

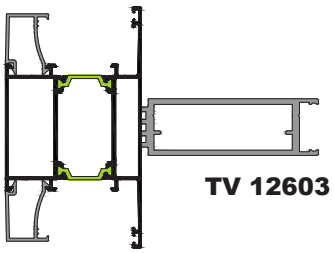

Τομή 3
Section 3

Οι τιμές που βρίσκονται στο σκιασμένο τμήμα του διαγράμματος είναι εκτός προδιαγραφών.
Values in the shaded part of the chart in the shaded part of the chart are out of specifications.

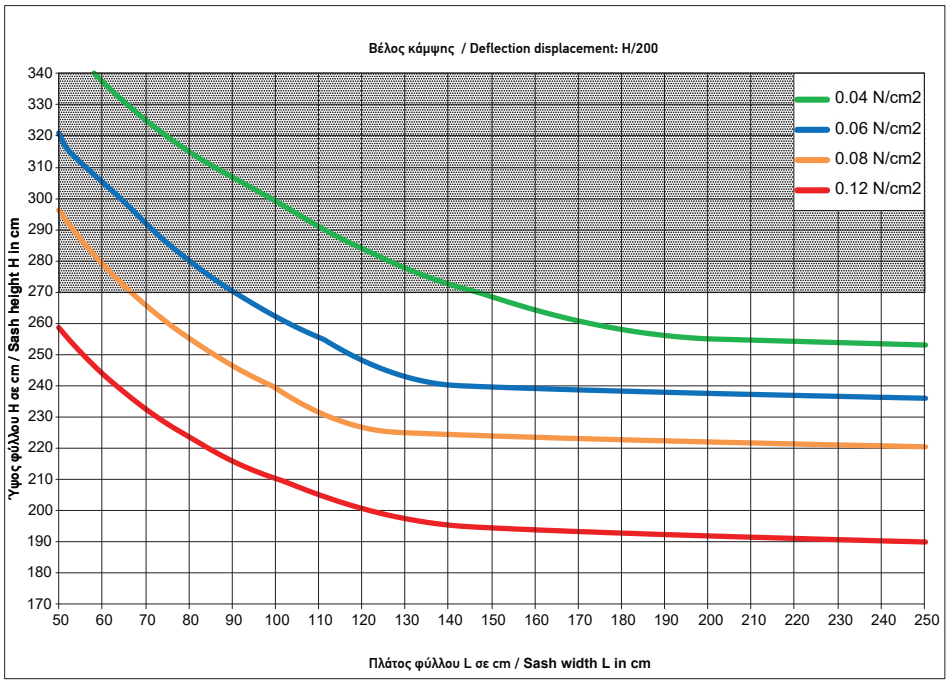

Χώρισμα μικρό με σταθερό & ανοιγόμενο φύλλο (European Groove)
Small transom with fixed & opening sash (European Groove)

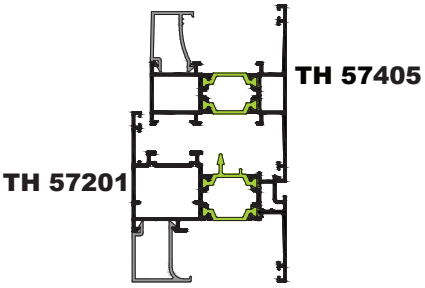

Τομή 4
Section 4

Οι τιμές που βρίσκονται στο σκιασμένο τμήμα του διαγράμματος είναι εκτός προδιαγραφών.
Values in the shaded part of the chart are out of specifications.

Ανεμοπιέσεις / Wind loads

0.04N/cm² 92Km/h
0.06N/cm² 113Km/h
0.08N/cm² 130Km/h
0.12N/cm² 159Km/h

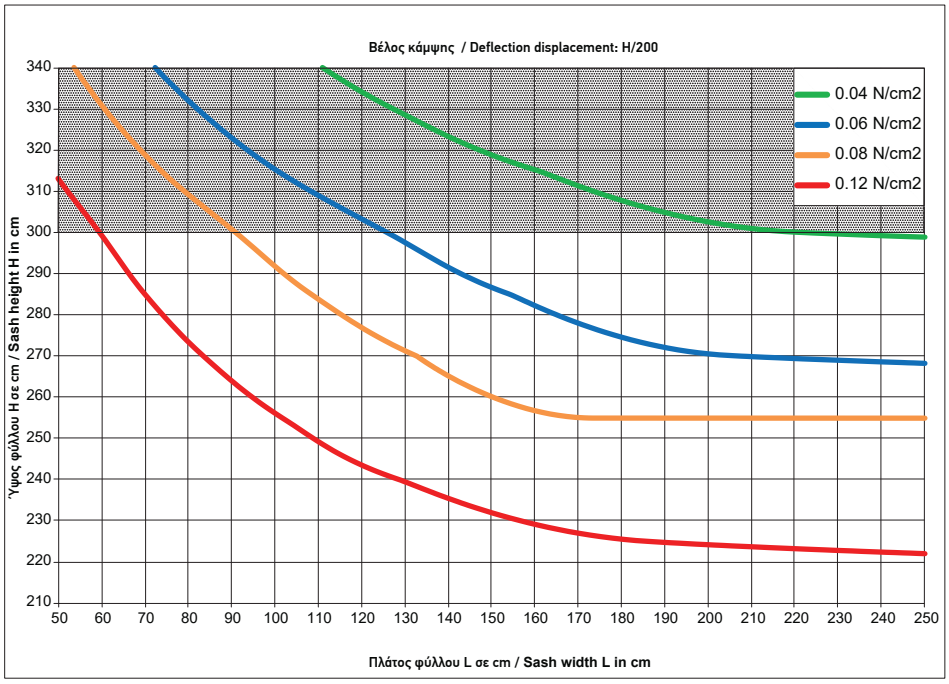

Χώρισμα μικρό με προφίλ ενίσχυσης, σταθερό & ένα ανοιγόμενο φύλλο
Small transom with reinforced profile, fixed sash & one opening sash

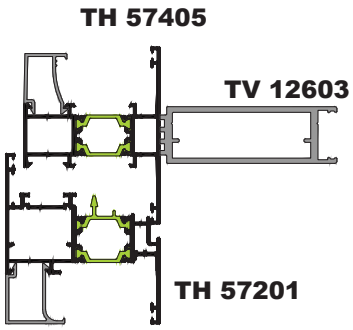

Τομή 5
Section 5

Οι τιμές που βρίσκονται στο σκιασμένο τμήμα του διαγράμματος είναι εκτός προδιαγραφών.
Values in the shaded part of the chart are out of specifications.

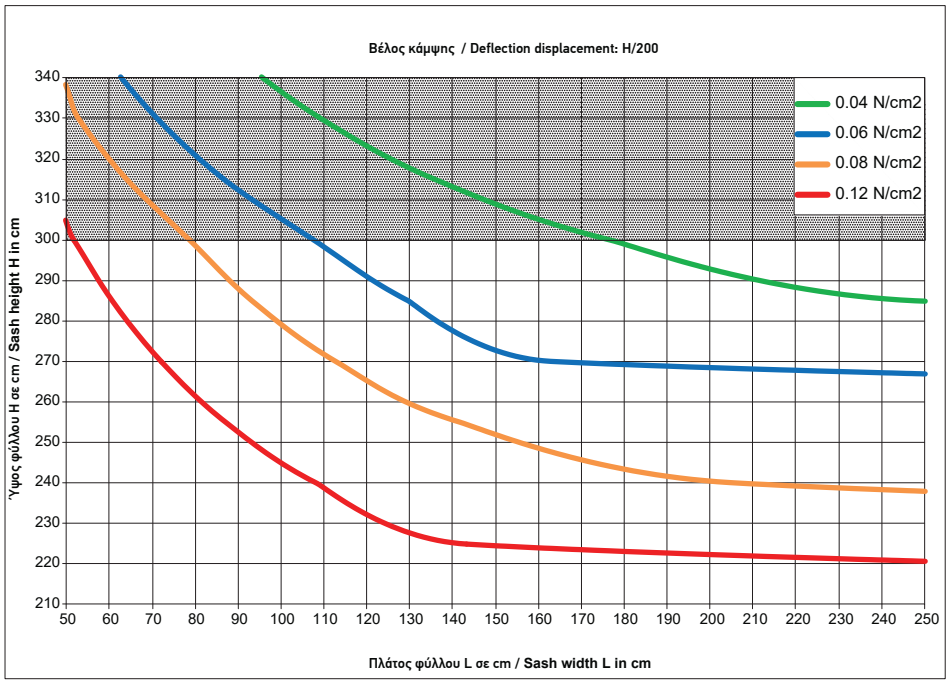

Δύο ανοιγόμενα φύλλα με μπινί (European Groove)
Two opening sashes with adjoining profile (European Groove)

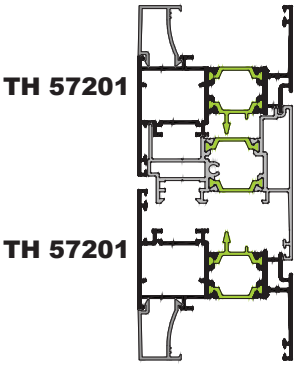

Τομή 6
Section 6

Οι τιμές που βρίσκονται στο σκιασμένο τμήμα του διαγράμματος είναι εκτός προδιαγραφών.
Values in the shaded part of the chart are out of specifications.

Ανεμοπιέσεις / Wind loads

0.04N/cm² 92Km/h
0.06N/cm² 113Km/h
0.08N/cm² 130Km/h
0.12N/cm² 159Km/h

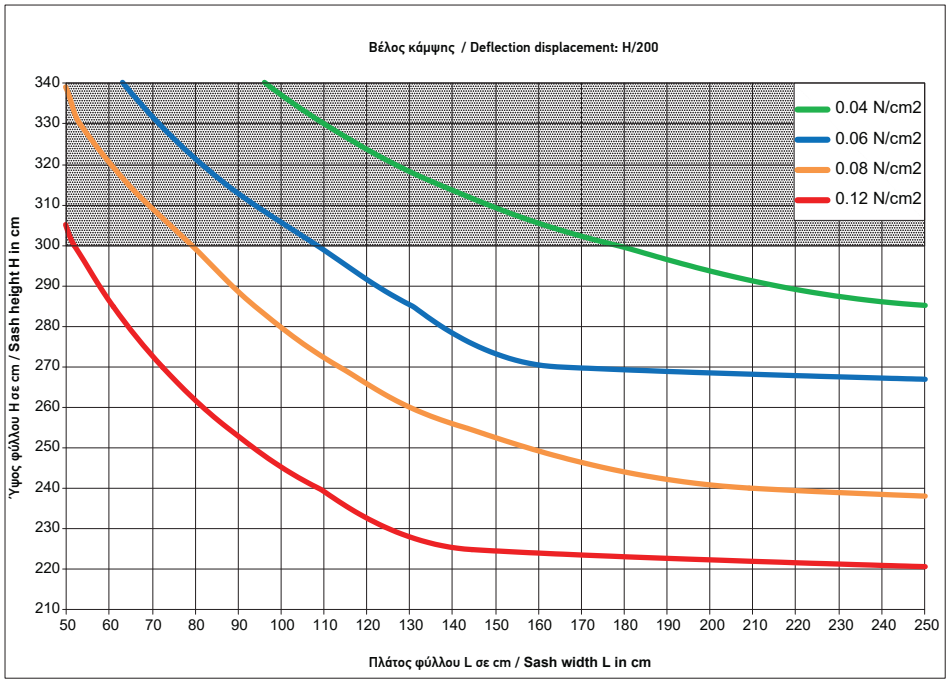

Δύο ανοιγόμενα φύλλα με μπινί (Περιμετρικός Μηχανισμός)
Two opening sashes with adjoining profile (ALU 16 Groove)

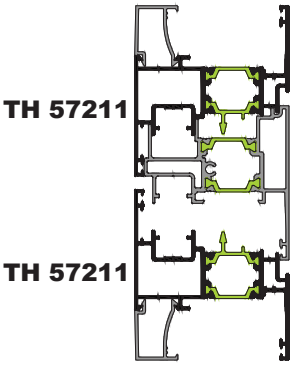

Τομή 7
Section 7

Οι τιμές που βρίσκονται στο σκιασμένο τμήμα του διαγράμματος είναι εκτός προδιαγραφών.
Values in the shaded part of the chart are out of specifications.

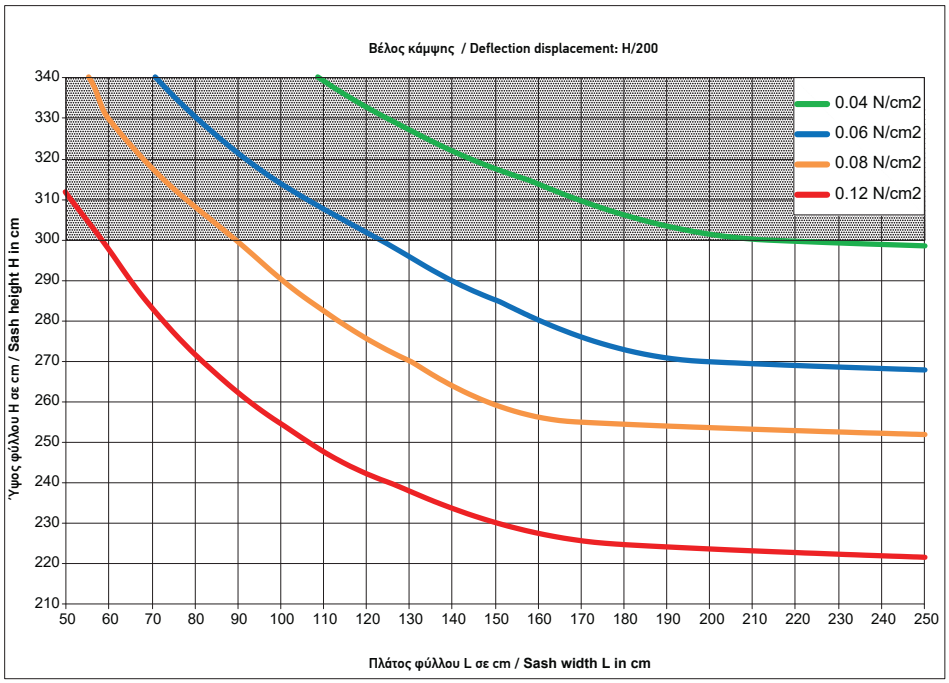

Δύο ανοιγόμενα κρυφά φύλλα με μπινί (European Groove)
Two opening hidden sashes with adjoining profile (European Groove)

TH 57210

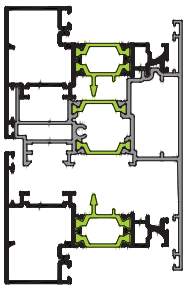

TH 57332

TH 57210

Τομή 8
Section 8

Οι τιμές που βρίσκονται στο σκιασμένο τμήμα του διαγράμματος είναι εκτός προδιαγραφών.
Values in the shaded part of the chart are out of specifications.

Ανεμοπιέσεις / Wind loads

0.04N/cm² 92Km/h
0.06N/cm² 113Km/h
0.08N/cm² 130Km/h
0.12N/cm² 159Km/h

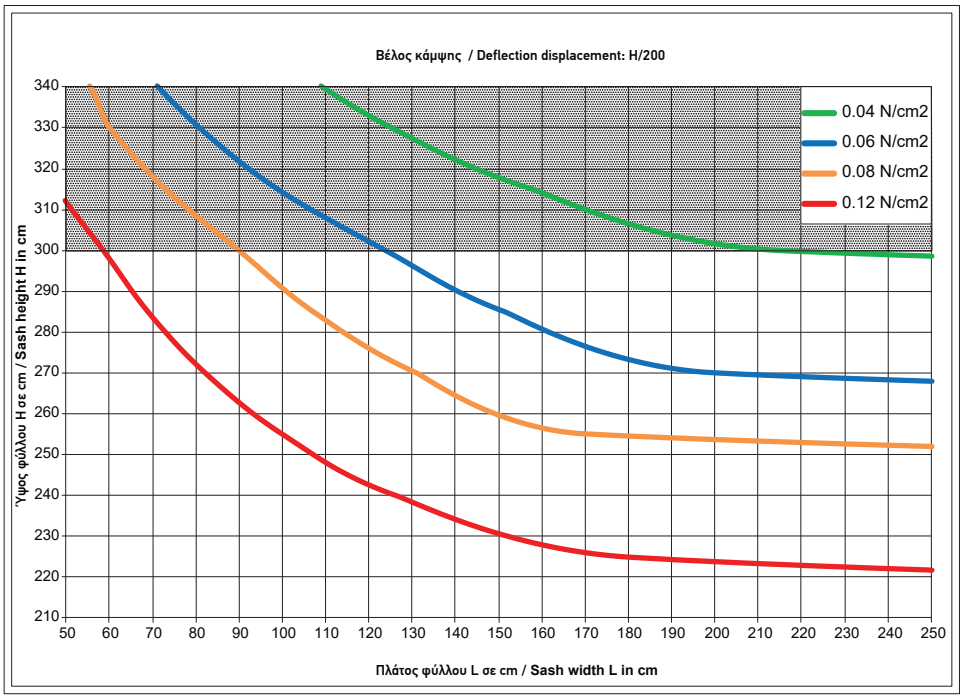

Δύο ανοιγόμενα κρυφά φύλλα με μπινί (Περιμετρικός Μηχανισμός)
Two opening hidden sashes with adjoining profile (ALU 16 Groove)

TH 57211

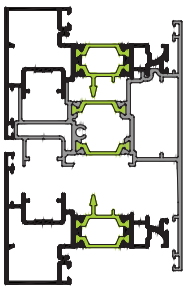

TH 57332

TH 57211

Τομή 9
Section 9

Οι τιμές που βρίσκονται στο σκιασμένο τμήμα του διαγράμματος είναι εκτός προδιαγραφών.
Values in the shaded part of the chart are out of specifications.

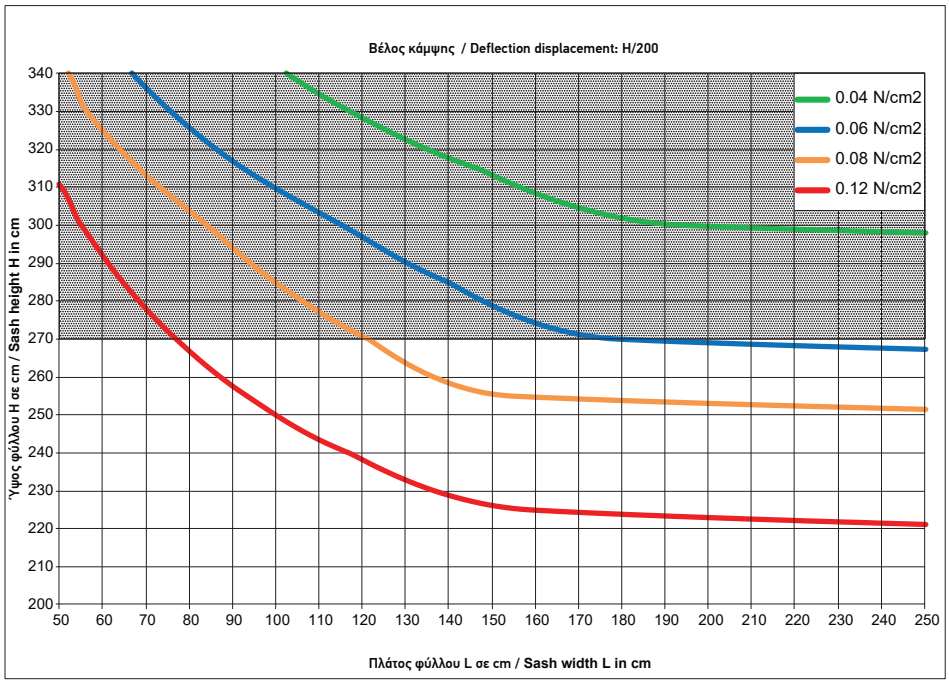

Χώρισμα με δύο κρυφά ανοιγόμενα φύλλα
Transom with two hidden sashes

TH 57210

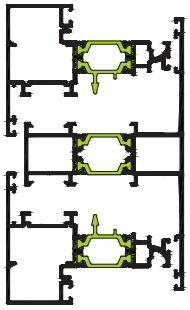

TH 57403

TH 57210

Τομή 10
Section 10

Οι τιμές που βρίσκονται στο σκιασμένο τμήμα του διαγράμματος είναι εκτός προδιαγραφών.
Values in the shaded part of the chart are out of specifications.

Ανεμοπιέσεις / Wind loads

0.04N/cm² 92Km/h
0.06N/cm² 113Km/h
0.08N/cm² 130Km/h
0.12N/cm² 159Km/h

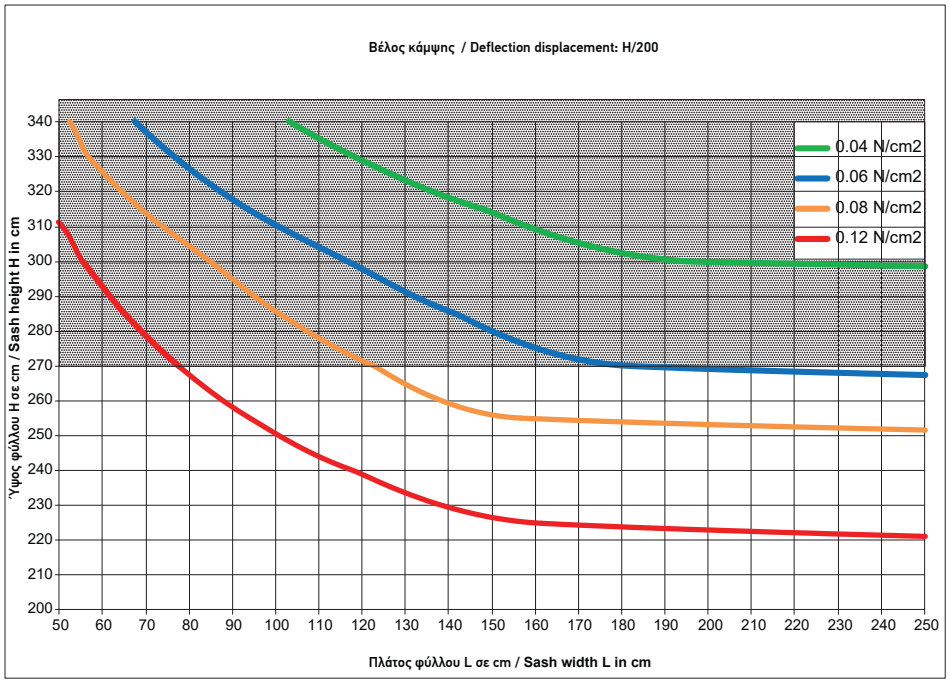

Χώρισμα με δύο ανοιγόμενα φύλλα (Περιμετρικός Μηχανισμός)
Transom with two opening sash (ALU 16 Groove)

TH 57211

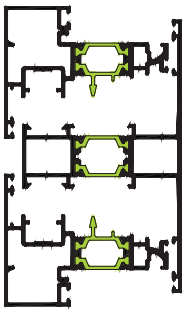

TH 57403

TH 57211

Τομή 11
Section 11

Οι τιμές που βρίσκονται στο σκιασμένο τμήμα του διαγράμματος είναι εκτός προδιαγραφών.
Values in the shaded part of the chart are out of specifications.

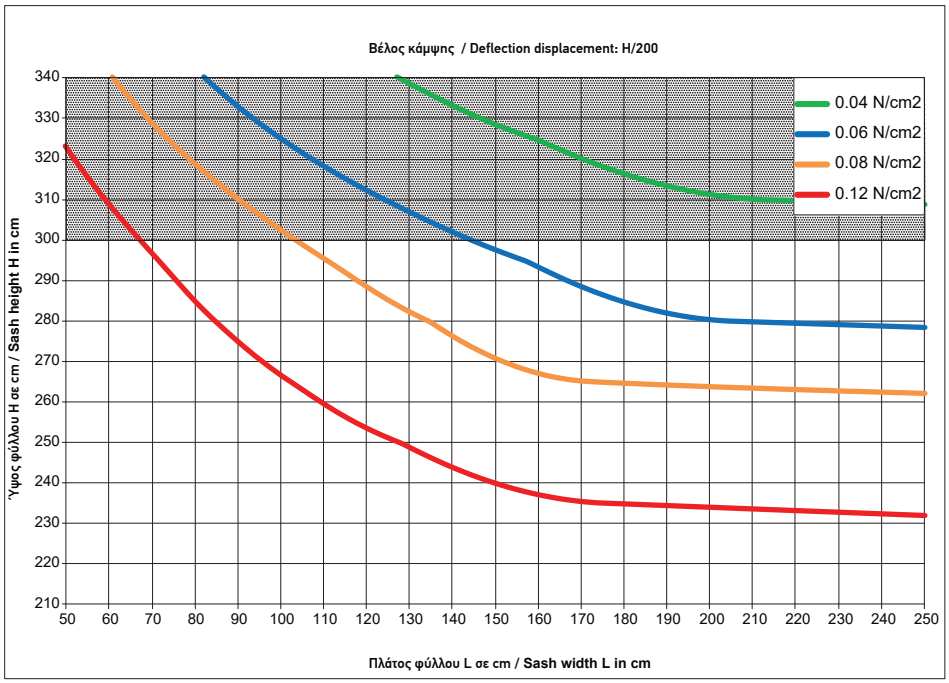

Δύο ανοιγόμενα φύλλα πόρτας με μπινί (European Groove)
Two opening door sashes with adjoining profile (European Groove)

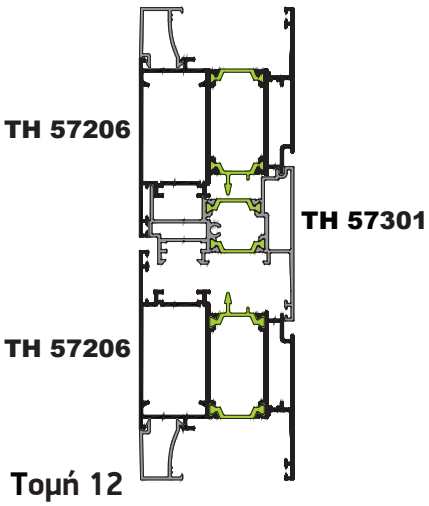

Τομή 12
Section 12

Οι τιμές που βρίσκονται στο σκιασμένο τμήμα του διαγράμματος είναι εκτός προδιαγραφών.
Values in the shaded part of the chart are out of specifications.

Ανεμοπιέσεις / Wind loads

0.04N/cm² 92Km/h
0.06N/cm² 113Km/h
0.08N/cm² 130Km/h
0.12N/cm² 159Km/h

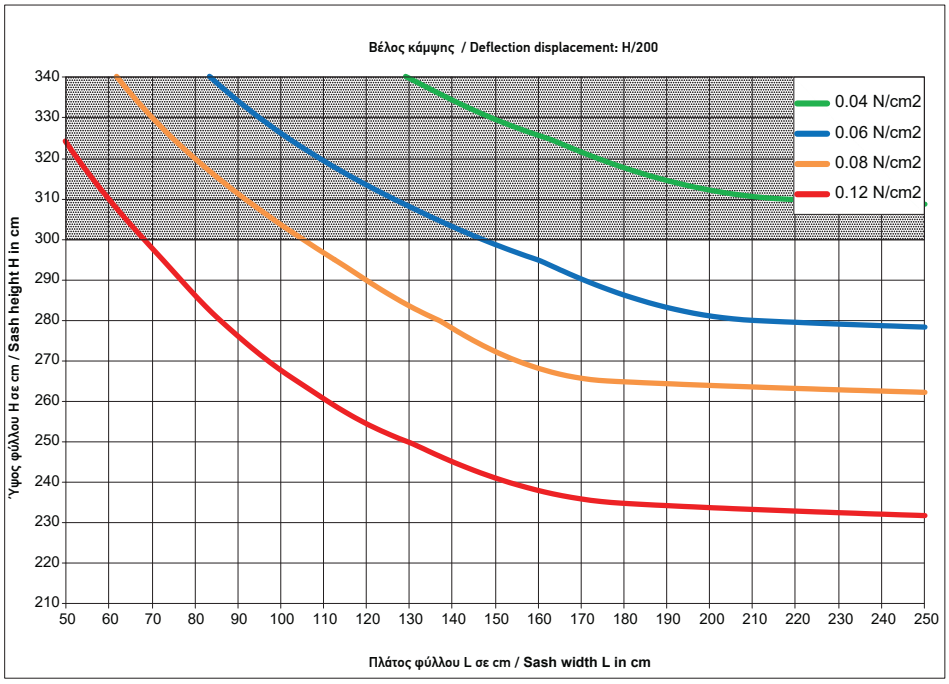

Δύο ανοιγόμενα φύλλα με μπινί (Περιμετρικός Μηχανισμός)
Two opening sashes with adjoining profile (ALU 16 Groove)

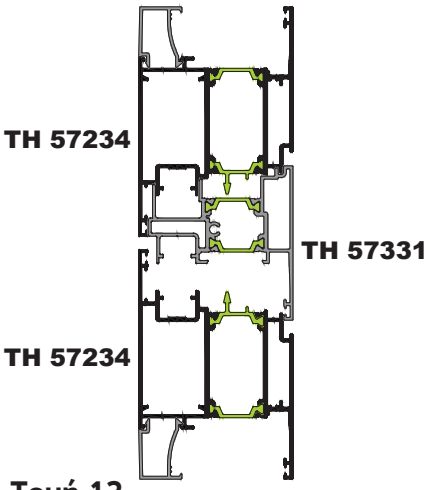

Τομή 13
Section 13

Οι τιμές που βρίσκονται στο σκιασμένο τμήμα του διαγράμματος είναι εκτός προδιαγραφών.
Values in the shaded part of the chart are out of specifications.

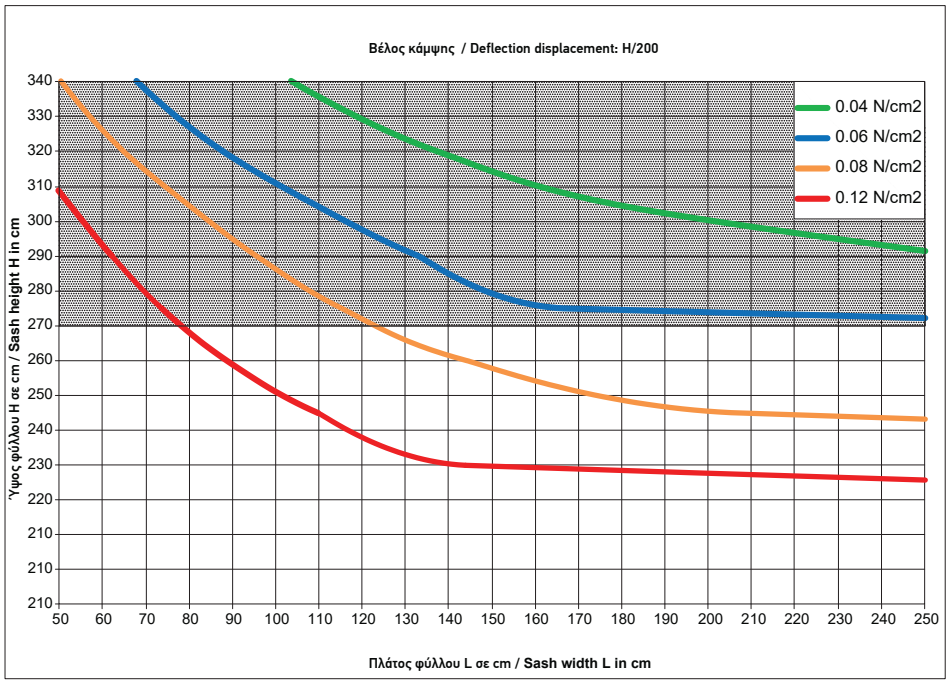

Χώρισμα μεγάλο με δύο ανοιγόμενα φύλλα
Large transom with reinforced profile & two opening sash

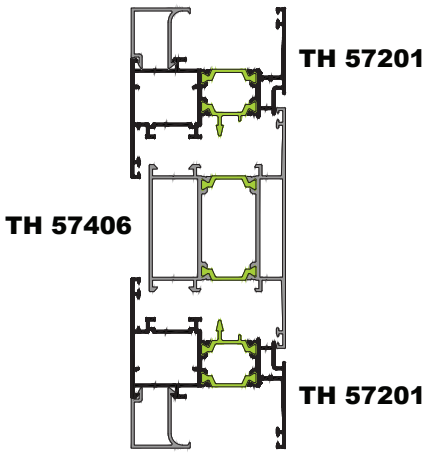

Τομή 14
Section 14

Οι τιμές που βρίσκονται στο σκιασμένο τμήμα του διαγράμματος είναι εκτός προδιαγραφών.
Values in the shaded part of the chart are out of specifications.

Ανεμοπιέσεις / Wind loads

0.04N/cm² 92Km/h
0.06N/cm² 113Km/h
0.08N/cm² 130Km/h
0.12N/cm² 159Km/h

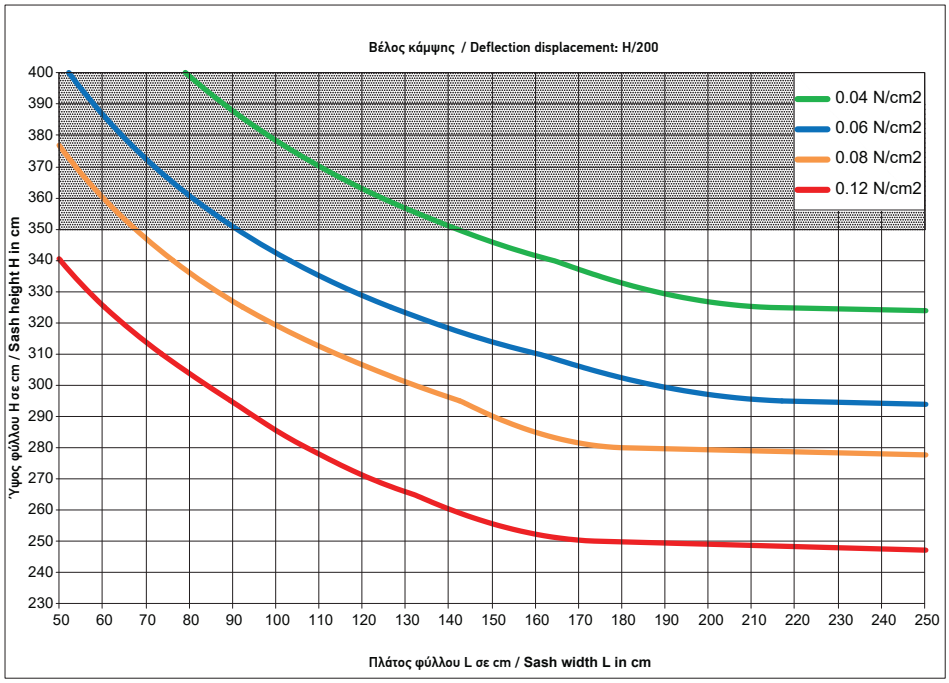

Χώρισμα μεγάλο με προφίλ ενίσχυσης & δύο ανοιγόμενα φύλλα
Large transom with reinforced profile & two opening sash

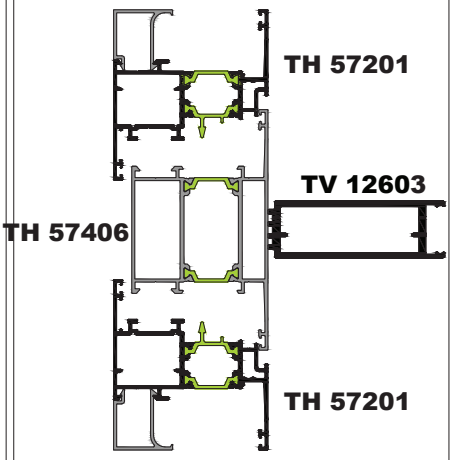

Τομή 15
Section 15

Οι τιμές που βρίσκονται στο σκιασμένο τμήμα του διαγράμματος είναι εκτός προδιαγραφών.
Values in the shaded part of the chart are out of specifications.

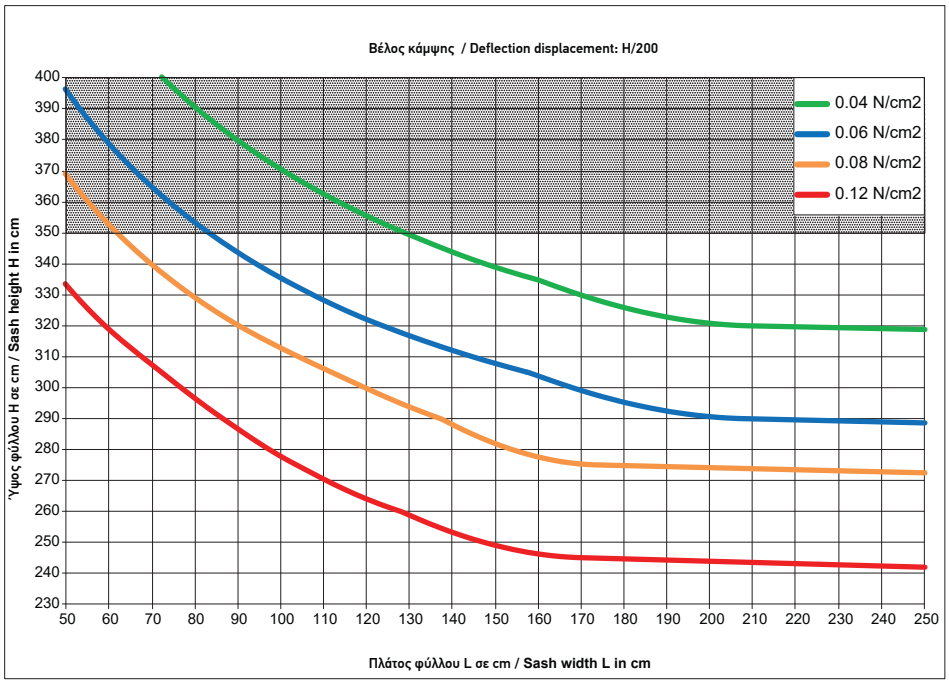

Κάσες πόρτας μικρές με προφίλ ενίσχυσης
Small door frames with reinforced profile

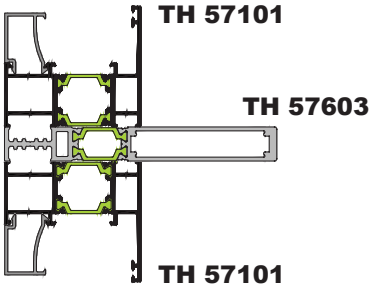

Τομή 16
Section 16

Οι τιμές που βρίσκονται στο σκιασμένο τμήμα του διαγράμματος είναι εκτός προδιαγραφών.
Values in the shaded part of the chart are out of specifications.

Ανεμοπιέσεις / Wind loads

0.04N/cm² 92Km/h
0.06N/cm² 113Km/h
0.08N/cm² 130Km/h
0.12N/cm² 159Km/h

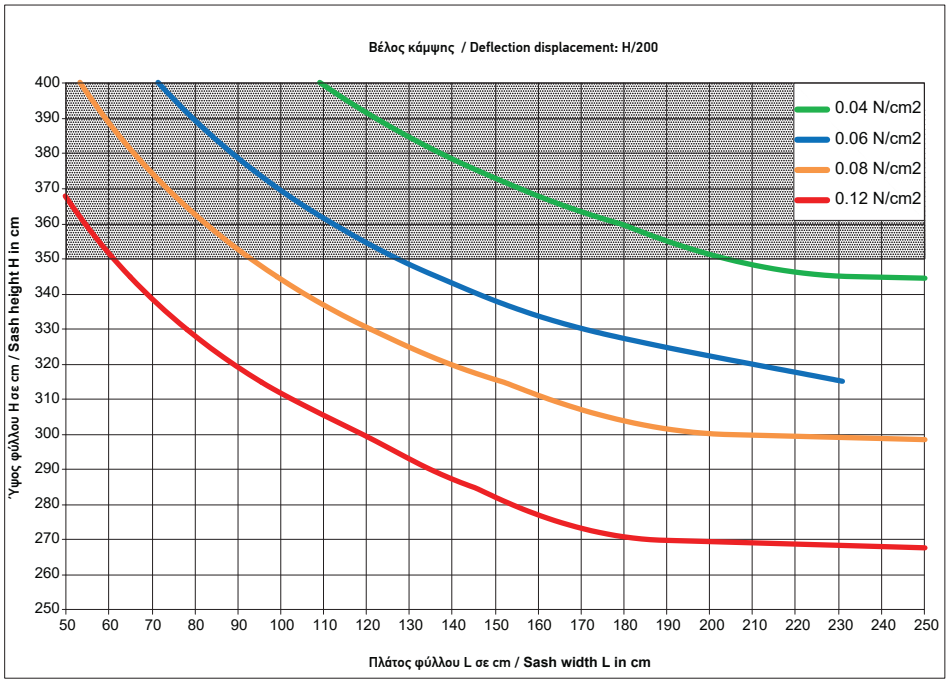

Κάσες πόρτας μεγάλες με προφίλ ενίσχυσης
Large door frames with reinforced profile

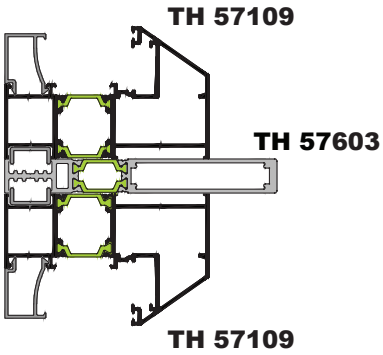

Τομή 17
Section 17

Οι τιμές που βρίσκονται στο σκιασμένο τμήμα του διαγράμματος είναι εκτός προδιαγραφών.
Values in the shaded part of the chart are out of specifications.

1.7 Πιστοποιητικά
Certificates